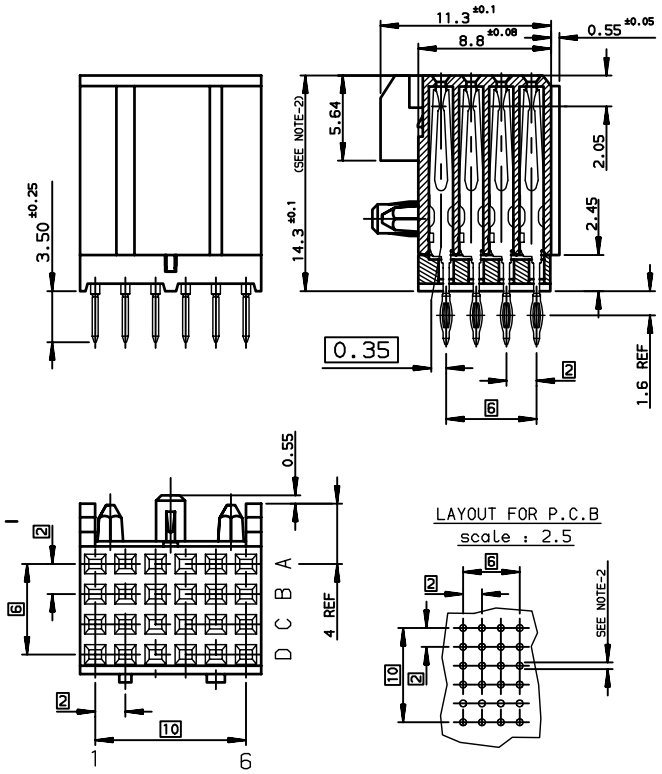

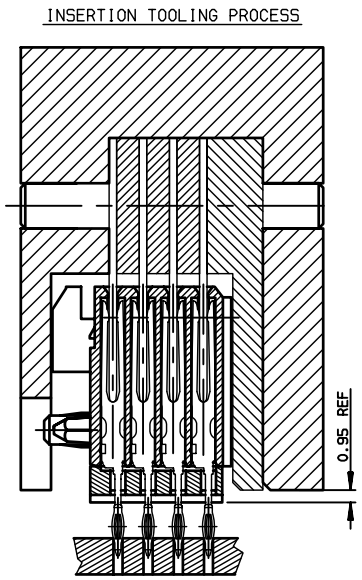

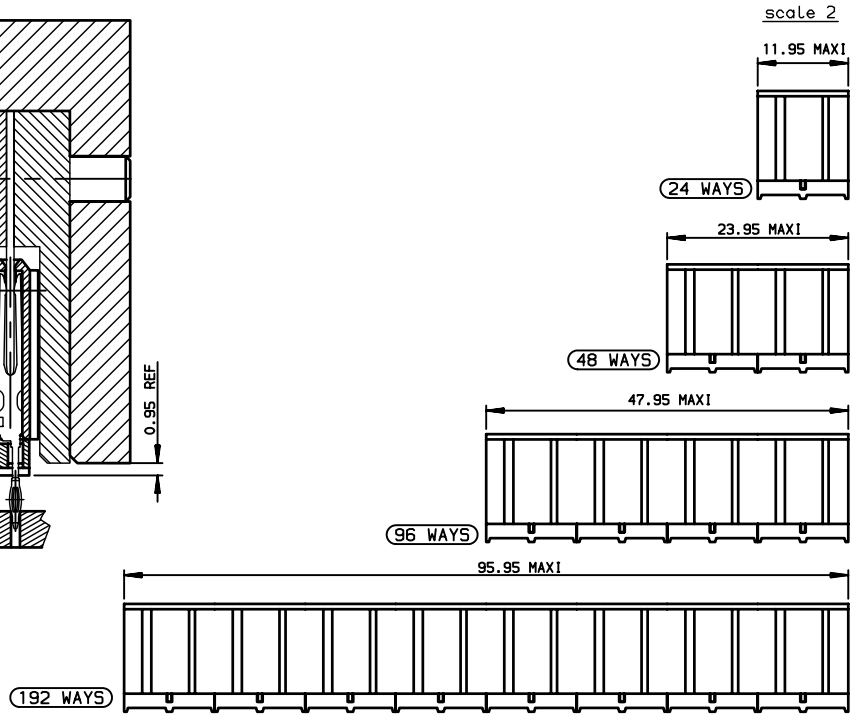

GENERAL CHARACTERISTICS AND ROHS INFORMATIONS:

SEE GS-12-447

NOTE-1: COMPATIBLE WITH NARROW AND WIDE BODY

NOTE-2: PCB FINISH HOLE DIAMETER
SEE GS-12-447

NOTE-3: IF SUFFIX "P" IS ADDED IN P/N, PACKAGING IS IN TRAYS,
BUT CONNECTOR MARKING IS WITHOUT "P"
Example : HM1FxxxxxxxxH6PLF,marking:HM1FxxxxxxxxH6LF

TIN LEAD PART NUMBER

Part Number:	HM1S4xFER000H6	
PIN COUNT RANGE	024 WAYS-REPLACE x BY 1	096 WAYS-REPLACE x BY 3
	048 WAYS-REPLACE x BY 2	192 WAYS-REPLACE x BY 4

LEAD-FREE PART NUMBER

Part Number:	HM1S4xFER000H6LF	
PIN COUNT RANGE	024 WAYS-REPLACE x BY 1	096 WAYS-REPLACE x BY 3
	048 WAYS-REPLACE x BY 2	192 WAYS-REPLACE x BY 4

rev	ecn no	dr	date
F	-	CHA	1999/10/05
G	LS05-004	MLE	2005/02/17
H	LS06-0095	LGO	2006/07/03
J	LS06-0159	MLE	2006/10/23
K	LS07-0266	MLE	2007/11/06
-	-	-	-
-	-	-	-

www.fciconnect.com

surface ISO 1302 | tolerance std ISO 406 ISO 1101 | projection | mm

TOLERANCES UNLESS OTHERWISE SPECIFIED

Dr	CHAMPION	1992/10/07	ANGULAR 0.XX° ±2°	LINEAR 0.X	±0.1
Eng	LENOIR	1992/10/07		0.XX	±0.1
Chr	LEGARE	1992/10/07		0.XXX	±0.1
Appr	LEGARE	1992/10/07	Product family	METRAL	

European Views

size A3 | Scale 3

ECN LS07-0266

Spec ref -

title: METRAL FEM. 4 ROW STRAIGHT PRESS FIT
PCB THICKNESS: 2.4 mm MINIMUM

dwg no: C-8626-0082

Rev. K

catalog no -

CUSTOMER

sheet 1 of 1

REV F - 2006-04-17

Copyright FCI.

OCEAN CHIPS
Океан Электроники
Поставка электронных компонентов

Компания «Океан Электроники» предлагает заключение долгосрочных отношений при поставках импортных электронных компонентов на взаимовыгодных условиях!

Наши преимущества:

- Поставка оригинальных импортных электронных компонентов напрямую с производств Америки, Европы и Азии, а так же с крупнейших складов мира;
- Широкая линейка поставок активных и пассивных импортных электронных компонентов (более 30 млн. наименований);
- Поставка сложных, дефицитных, либо снятых с производства позиций;
- Оперативные сроки поставки под заказ (от 5 рабочих дней);
- Экспресс доставка в любую точку России;
- Помощь Конструкторского Отдела и консультации квалифицированных инженеров;
- Техническая поддержка проекта, помощь в подборе аналогов, поставка прототипов;
- Поставка электронных компонентов под контролем ВП;
- Система менеджмента качества сертифицирована по Международному стандарту ISO 9001;
- При необходимости вся продукция военного и аэрокосмического назначения проходит испытания и сертификацию в лаборатории (по согласованию с заказчиком);
- Поставка специализированных компонентов военного и аэрокосмического уровня качества (Xilinx, Altera, Analog Devices, Intersil, Interpoint, Microsemi, Actel, Aeroflex, Peregrine, VPT, Syfer, Eurofarad, Texas Instruments, MS Kennedy, Miteq, Cobham, E2V, MA-COM, Hittite, Mini-Circuits, General Dynamics и др.);

Компания «Океан Электроники» является официальным дистрибьютором и эксклюзивным представителем в России одного из крупнейших производителей разъемов военного и аэрокосмического назначения **«JONHON»**, а так же официальным дистрибьютором и эксклюзивным представителем в России производителя высокотехнологичных и надежных решений для передачи СВЧ сигналов **«FORSTAR»**.

AVIC JONHON

«JONHON» (основан в 1970 г.)

Разъемы специального, военного и аэрокосмического назначения:

(Применяются в военной, авиационной, аэрокосмической, морской, железнодорожной, горно- и нефтедобывающей отраслях промышленности)

«FORSTAR» (основан в 1998 г.)

ВЧ соединители, коаксиальные кабели, кабельные сборки и микроволновые компоненты:

(Применяются в телекоммуникациях гражданского и специального назначения, в средствах связи, РЛС, а так же военной, авиационной и аэрокосмической отраслях промышленности).

FORSTAR®

Телефон: 8 (812) 309-75-97 (многоканальный)
Факс: 8 (812) 320-03-32
Электронная почта: ocean@oceanchips.ru
Web: http://oceanchips.ru/
Адрес: 198099, г. Санкт-Петербург, ул. Калинина, д. 2, корп. 4, лит. А