PRODUCT NUMBER
SEE SHEET 3

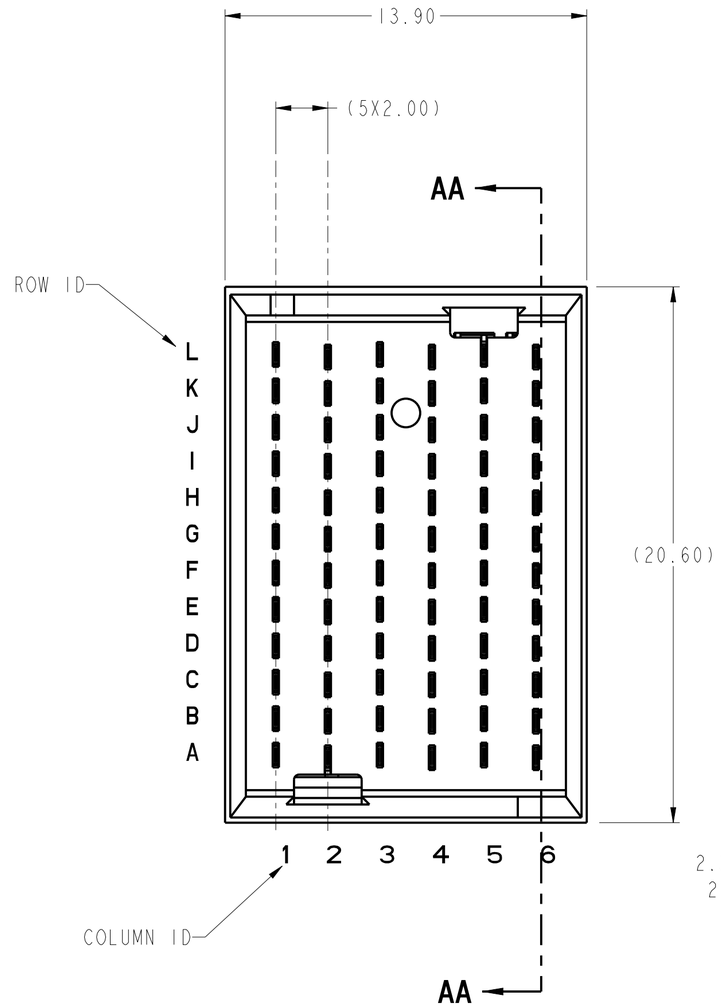

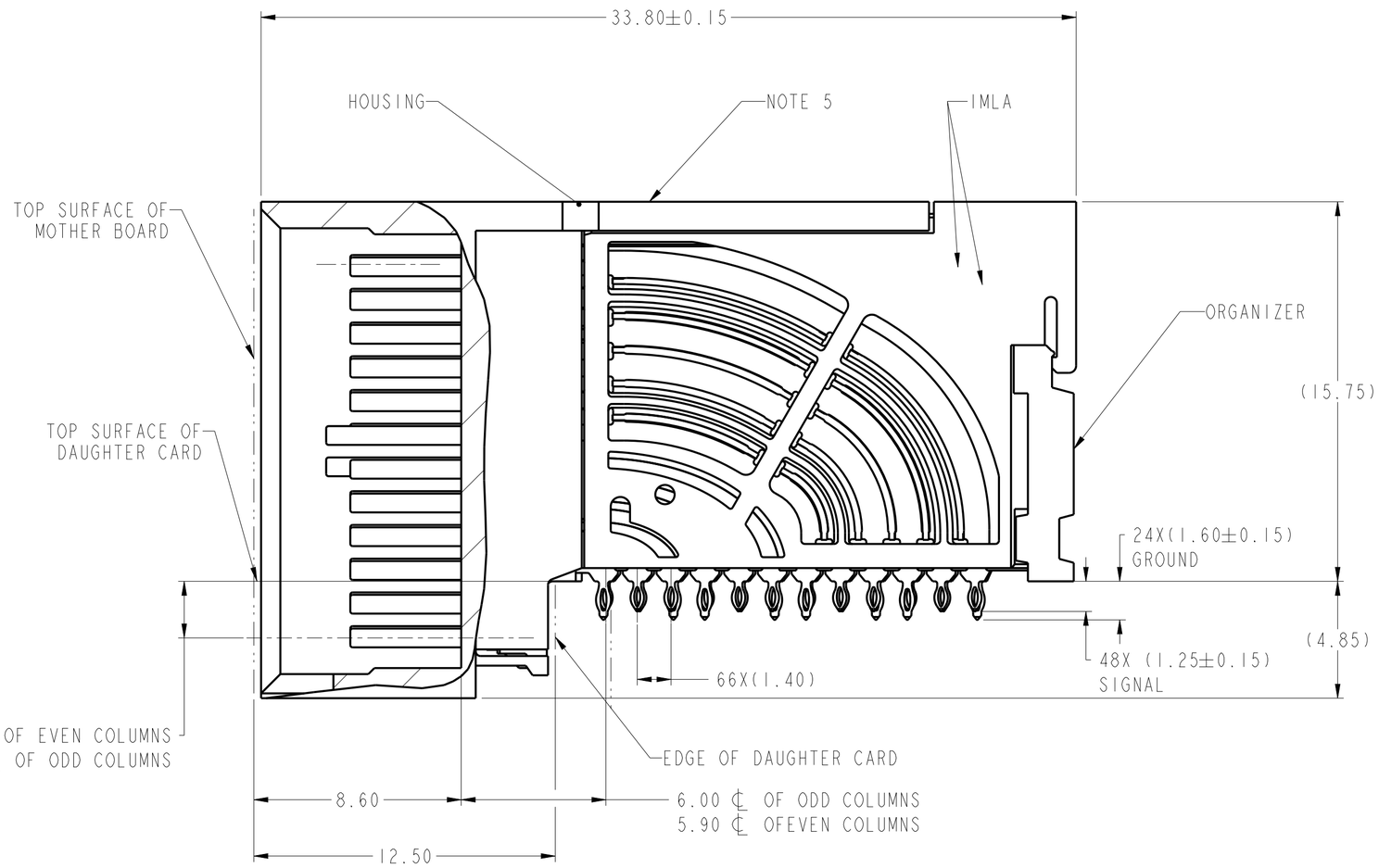

SECTION **AA-AA**

spec ref	---			dr	Tao Zhan	2016/02/01	projection	MM
tolerance std ASME Y14.5M	TOLERANCES UNLESS OTHERWISE SPECIFIED			eng	Art Lin	2016/11/01		
				chr	Heaven Cen	2016/11/03		
				appr	Pei-Ming Zheng	2016/11/08	product family -	
surface -	linear	0.X	±.3	Amphenol FCi	title	AIRMAX VS2 RA HEADER	dwg no	10136592
		0.XX	±.10			4 PAIR 72 POS 2MM 6 COL SMALL PRESS FIT		
		0.XXX	±.050					
-	angular	0°	±2°		cat. no. -		Product - Customer Drw	

size	scale	rev
A2	10:1	B

ecn no ELX-DG-25253-1
rel level **Released**
sheet 1 of 3

© 2016 AFCi

Creo File - REV E - 2016-02-12

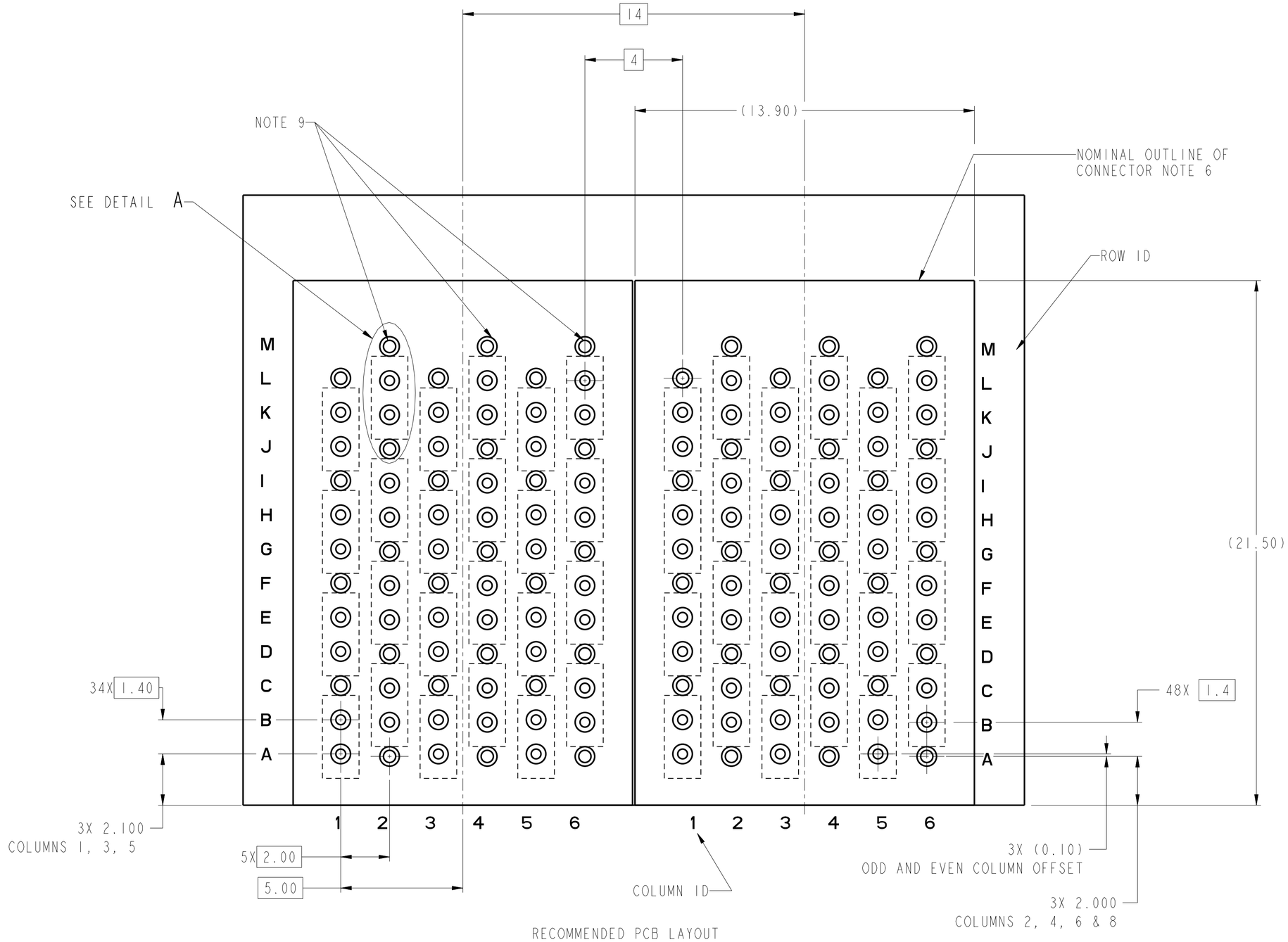

RECOMMENDED PCB LAYOUT
FOR DIFFERENTIAL APPLICATIONS
COMPONENT SIDE
(TWO ADJACENT FOOTPRINTS SHOWN)
NOTES 7 & 11

SCALE 8:1

spec ref	---			dr	Tao Zhan	2016/02/01	projection	MM	size A2	scale 8:1
tolerance std ASME Y14.5M	TOLERANCES UNLESS OTHERWISE SPECIFIED			eng	Art Lin	2016/11/01			ecn no	ELX-DG-25253-1
				chr	Heaven Cen	2016/11/03			rel level	Released
				appr	Pei-Ming Zheng	2016/11/08	product family	-		
surface -	linear	0.X	±.3	Amphenol FCi	title	AIRMAX VS2 RA HEADER	dwg no	10136592	rev B
		0.XX	±.10			4 PAIR 72 POS 2MM 6 COL SMALL PRESS FIT			
		0.XXX	±.050						
-	angular	0°	±2°		cat. no.	-	Product - Customer Drw		sheet 2 of 3

© 2016 AFCi

Creo File - REV E - 2016-02-12

PRODUCT NUMBER	PRESS-FIT TAIL PLATING TYPE	REMARKS
10136592-101LF	TIN OVER NICKEL (LEAD FREE)	1-SIDE PLATING (CUSTOMER SPECIAL)
10136592-102LF	TIN OVER NICKEL (LEAD FREE)	2-SIDES PLATING

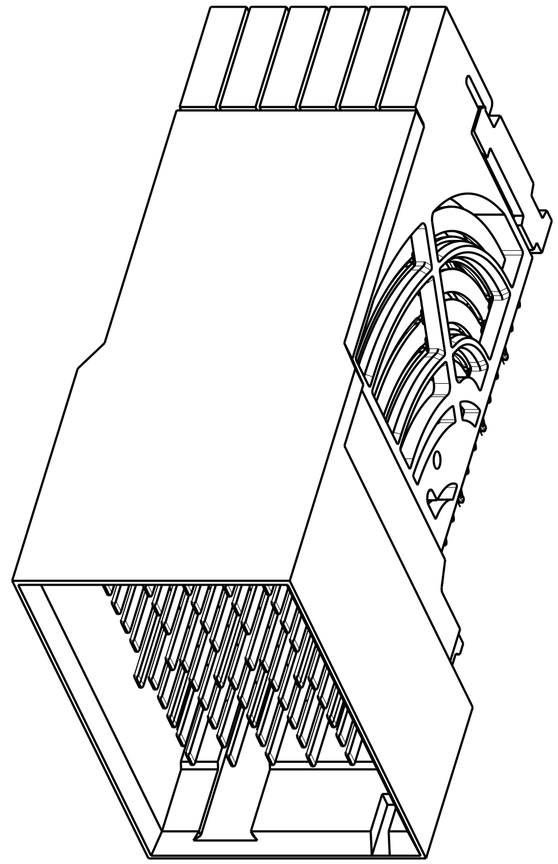

1 - CONNECTOR MATERIALS:
HOUSING: HIGH TEMP THERMOPLASTIC, NATURAL, UL94-V0
IMLA PLASTIC: HIGH TEMP THERMOPLASTIC, BLACK, UL94-V0
CONTACT: COPPER ALLOY
ORGANIZER: HIGH TEMP THERMOPLASTIC, NATURAL, UL94-V0

2 - CONTACT PLATING:
SEPARABLE INTERFACE:
PERFORMANCE-BASED PLATING, QUALIFIED TO MEET THE REQUIREMENTS OF FCI PRODUCT SPECIFICATION GS-12-0956 INCLUDING TELCORDIA GR-1217-CORE (NOVEMBER 1995) CENTRAL OFFICE TEST SEQUENCE

PRESS-FIT TAILS: SEE TABLE

3 - PRODUCT SPECIFICATION: GS-12-0956

4 - APPLICATION SPECIFICATION: GS-20-0305

5 - PRODUCT MARKING, (PROTOTYPE, PART NUMBER & LOT CODE), ON THIS SURFACE.

6 - CONNECTOR OUTLINE MAY BE SCREEN PRINTED ONTO CUSTOMER PCB TO BE USED AS A GUIDE FOR CONNECTOR PLACEMENT.

7 - REFER TO CUSTOMER DRAWING 10104444 FOR INFORMATION ON PCB HOLE DIAMETERS AND PLATING OPTIONS

8 - LEAD FREE PRODUCT MEETS THE EUROPEAN UNION DIRECTIVES & OTHER COUNTRY REGULATIONS AS DESCRIBED IN GS-22-008

9 - THESE OUTER VIAS (M) ARE OPTIONAL. WHILE NO CONNECTOR EONS ARE PRESSED INTO THESE HOLES WE RECCOMMEND (∅0.500) FINISHED HOLES AT THESE LOCATIONS TO PROVIDE GROUND SYMMETRY THROUGH THE PCB.

10 - PACKAGING MEETS GS-14-920 LEAD FREE LABELING SPECIFICATION.

11 - GROUND CONTACTS (C, F, I & L IN ODD COLUMNS AND A, D, G & J IN EVEN COLUMNS) REQUIRE (∅0.50) FINISHED HOLES. SIGNAL LOCATIONS REQUIRE (∅0.40) FINISHED HOLES

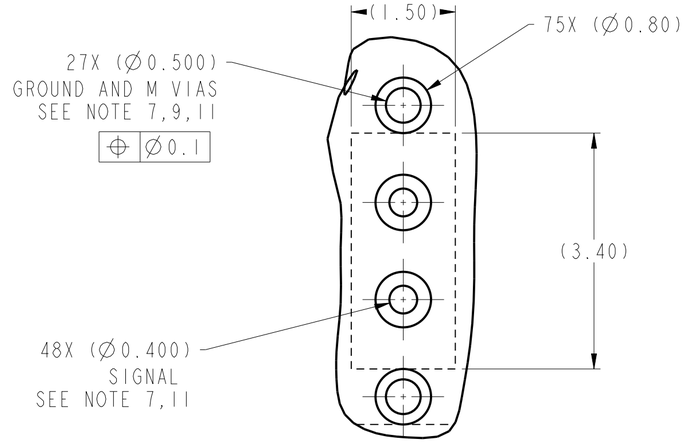

DETAIL A
SCALE 16:1

10136592 -101LF

spec ref	---			dr	Tao Zhan	2016/02/01	projection	MM
tolerance std ASME Y14.5M	TOLERANCES UNLESS OTHERWISE SPECIFIED			eng	Art Lin	2016/11/01		
				chr	Heaven Cen	2016/11/03		
				appr	Pei-Ming Zheng	2016/11/08		
surface -	linear	0.X	±.3	Amphenol FCi	title	AIRMAX VS2 RA HEADER	dwg no	10136592
		0.XX	±.10			4 PAIR 72 POS 2MM 6 COL SMALL PRESS FIT		
		0.XXX	±.050					
-	angular	0°	±2°		cat. no.	-	Product - Customer Drw	

size A2 | scale 10:1 | ecn no ELX-DG-25253-1 | product family - | rel level Released | rev B | sheet 3 of 3

© 2016 AFCi

Creo File - REV E - 2016-02-12

OCEAN CHIPS
Океан Электроники
Поставка электронных компонентов

Компания «Океан Электроники» предлагает заключение долгосрочных отношений при поставках импортных электронных компонентов на взаимовыгодных условиях!

Наши преимущества:

- Поставка оригинальных импортных электронных компонентов напрямую с производств Америки, Европы и Азии, а так же с крупнейших складов мира;
- Широкая линейка поставок активных и пассивных импортных электронных компонентов (более 30 млн. наименований);
- Поставка сложных, дефицитных, либо снятых с производства позиций;
- Оперативные сроки поставки под заказ (от 5 рабочих дней);
- Экспресс доставка в любую точку России;
- Помощь Конструкторского Отдела и консультации квалифицированных инженеров;
- Техническая поддержка проекта, помощь в подборе аналогов, поставка прототипов;
- Поставка электронных компонентов под контролем ВП;
- Система менеджмента качества сертифицирована по Международному стандарту ISO 9001;
- При необходимости вся продукция военного и аэрокосмического назначения проходит испытания и сертификацию в лаборатории (по согласованию с заказчиком);
- Поставка специализированных компонентов военного и аэрокосмического уровня качества (Xilinx, Altera, Analog Devices, Intersil, Interpoint, Microsemi, Actel, Aeroflex, Peregrine, VPT, Syfer, Eurofarad, Texas Instruments, MS Kennedy, Miteq, Cobham, E2V, MA-COM, Hittite, Mini-Circuits, General Dynamics и др.);

Компания «Океан Электроники» является официальным дистрибьютором и эксклюзивным представителем в России одного из крупнейших производителей разъемов военного и аэрокосмического назначения **«JONHON»**, а так же официальным дистрибьютором и эксклюзивным представителем в России производителя высокотехнологичных и надежных решений для передачи СВЧ сигналов **«FORSTAR»**.

AVIC JONHON

«JONHON» (основан в 1970 г.)

Разъемы специального, военного и аэрокосмического назначения:

(Применяются в военной, авиационной, аэрокосмической, морской, железнодорожной, горно- и нефтедобывающей отраслях промышленности)

«FORSTAR» (основан в 1998 г.)

ВЧ соединители, коаксиальные кабели, кабельные сборки и микроволновые компоненты:

(Применяются в телекоммуникациях гражданского и специального назначения, в средствах связи, РЛС, а так же военной, авиационной и аэрокосмической отраслях промышленности).

FORSTAR®

Телефон: 8 (812) 309-75-97 (многоканальный)
Факс: 8 (812) 320-03-32
Электронная почта: ocean@oceanchips.ru
Web: http://oceanchips.ru/
Адрес: 198099, г. Санкт-Петербург, ул. Калинина, д. 2, корп. 4, лит. А