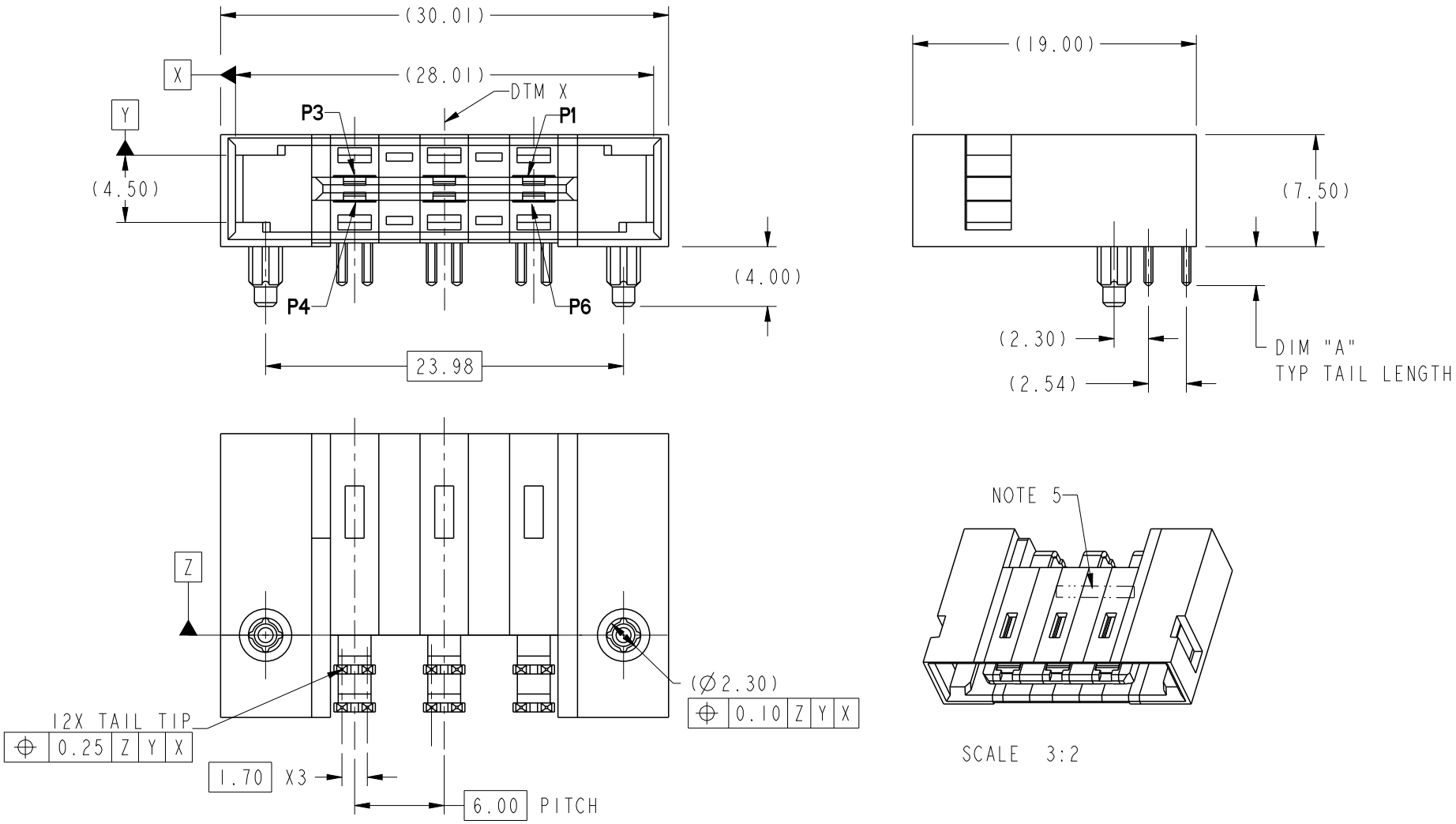

spec ref				dr	Daniel Xiao	2013/03/05	
tolerance std	TOLERANCES UNLESS OTHERWISE SPECIFIED			eng	Liu Jenson	2014/04/22	
				chr	Jon Qin	2014/04/25	
				appr	Collins Lu	2014/04/25	
surface ✓	linear	0.X	±0.25				
		0.XX	±0.10				
		0.XXX	±0.05				
1	angular	0°	±2°				

projection

MM

product family

size A4 | scale 5:2

ecn no ELX-DG-17541-1

rel level **Released**

FCI

www.fci.com

title 6LP WITH LATCH ASSY

HPCE CTB R/A HEADER

dwg no 10123246

rev **B**

cat. no.

Product - Customer Drw

sheet 1 of 3

Copyright FCI.

Pro/E File - REV C - 2009-06-09

CONTACT TYPE	TOP LAYER DESCRIPTION	TABLE I (HPCE / SOLDER TAILS) PLATED THROUGH-HOLE REQUIREMENTS				
		DRILLED HOLE DIAMETER	COPPER THICKNESS	TIN-LEAD THICKNESS	TIN THICKNESS	FINISHED HOLE DIAMETER
POWER	TIN-LEAD	1.40-1.50 (1.45 DRILL)	0.025 - 0.050	0.005 - 0.015	--	1.27 - 1.43
	IMMERSION TIN	1.40-1.50 (1.45 DRILL)	0.025 - 0.050	--	0.9 - 1.5um	1.27 - 1.43
	COPPER (SEE NOTE 8)	1.40-1.50 (1.45 DRILL)	0.025 - 0.050	--	--	1.27 - 1.43

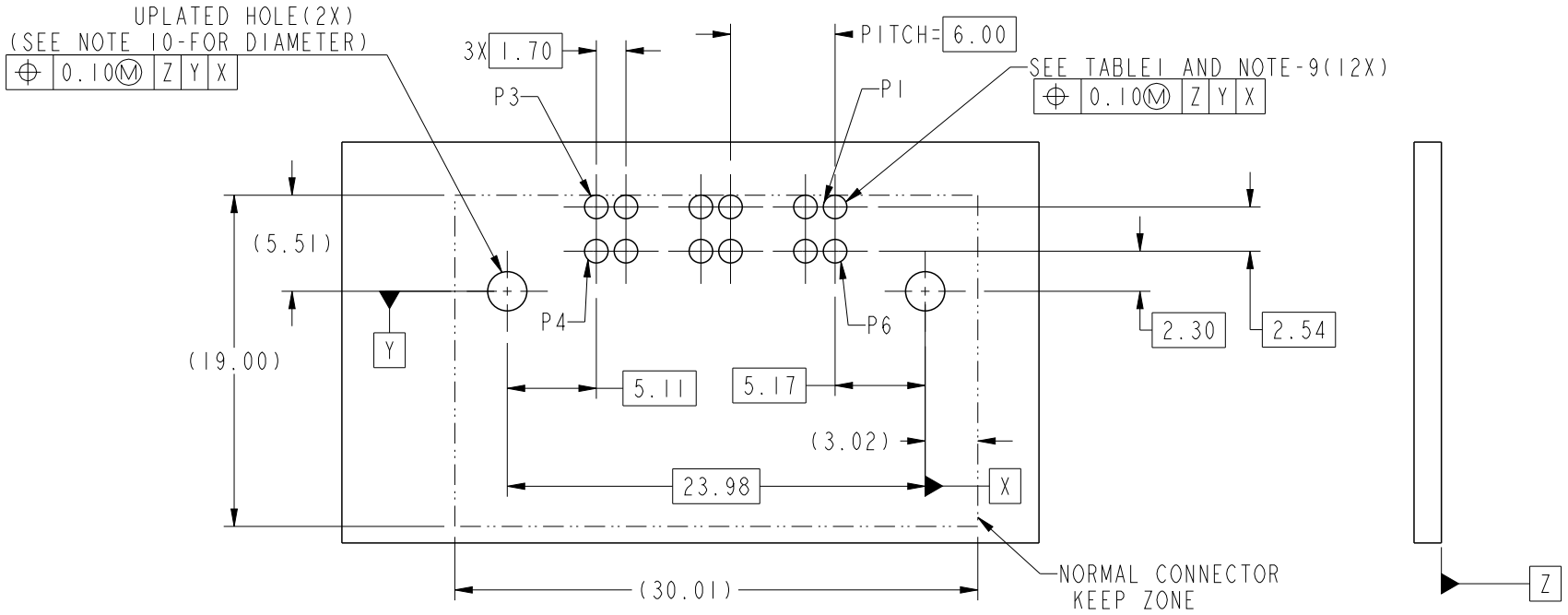

MOUNTING SIDE SCALE 5:2

spec ref		dr	Daniel Xiao	2013/03/05	projection	MM	size A4 / scale 5:2
tolerance std	TOLERANCES UNLESS OTHERWISE SPECIFIED	eng	Liu Jenson	2014/04/22			ecn no ELX-DG-17541-1
		chr	Jon Qin	2014/04/25			
		appr	Collins Lu	2014/04/25	product family -		rel level Released
surface -	linear 0.X ±0.25	FCI	title 6LP WITH LATCH ASSY		dwg no 10123246		rev B
	0.XX ±0.10		HPCE CTB R/A HEADER				
	0.XXX ±0.05						
1	angular 0° ±2°	www.fci.com	cat. no. -		Product - Customer Drw		sheet 2 of 3

Copyright FCI.

Pro/E File - REV C - 2009-06-09

HPCE CTB R/A HEADER (TABLE 1)

PART NUMBER	TAIL TYPE	DIM "A" TYPICAL TAIL LENGTH	RECOMMENDED BOARD THICKNESS
10123246-*1000LF	SOLDER TAIL	2.60±0.25	1.57
10123246-*2000LF		3.25±0.25	2.36

PRODUCT PART NUMBER

10123246-□□□□□ LF

BASE PART NUMBER

CONTACT AREA PLATING :
1: 100u"(2.5um)Min. Ag
2: 30u"(0.76um)Min. GXT

TAIL A LENGTH :
1: 2.60±0.25MM(PCB T=1.57MM)
2: 3.25±0.25MM(PCB T=2.36MM)

FIRST MATE LAST BREAK PIN :
000: ALL PIN ARE LONG PINS

NOTES:

1. CONNECTOR MATERIALS:
   CONTACT: HIGH PERFORMANCE COPPER ALLOY.
   HOUSING:HIGH TEMPERATURE THERMAL PLASTIC, BLACK
   UL 94V-0 COMPLIANT
2. CONTACT FINISH REF. GS-12-1031 SECTION 5.2
3. PRODUCT SPECIFICATION: GS-12-1031
4. APPLICATION SPECIFICATION: GS-20-0369
5. PRODUCT MARKING (FCI PART NUMBER & DATE CODE) ON HOUSING IN AREA SHOWN.
6. PACKAGING MEETS FCI SPECIFICATION GS-14-2272. B
7. HOUSING COMPONENT WILL WITHSTAND EXPOSURE TO 260°C PEAK TEMPERATURE FOR 60 SECONDS IN A CONVECTION, INFRA-RED, OR VAPOR PHASE REFLOW OVEN.
8. COPPER PLATING THICKNESS IN CENTER OF VIA-HOLE CAN BE NO MORE THAN 0.003 LESS THAN OTHER AREAS.
9. ALL HOLE SIZES ARE FINISHED HOLE SIZES.
10. MOUNTING HOLES ARE UNPLATED
    ∅ 2.25±0.05 FOR SOLDER TAILS

spec ref			dr	Daniel Xiao	2013/03/05	projection	MM
tolerance std	TOLERANCES UNLESS OTHERWISE SPECIFIED		eng	Liu Jenson	2014/04/22		
			chr	Jon Qin	2014/04/25		
			appr	Collins Lu	2014/04/25	product family	-
surface -	linear	0.X	±0.25				
		0.XX	±0.10				
		0.XXX	±0.05				
1	angular	0°	±2°				

size A4	scale 5:2		
ecn no	ELX-DG-17541-1		
rel level	Released		
title	6LP WITH LATCH ASSY HPCE CTB R/A HEADER	dwg no	10123246
rev	B		
www.fci.com	cat. no. -	Product - Customer Drw	sheet 3 of 3

Copyright FCI.

Pro/E File - REV C - 2009-06-09

OCEAN CHIPS
Океан Электроники
Поставка электронных компонентов

Компания «Океан Электроники» предлагает заключение долгосрочных отношений при поставках импортных электронных компонентов на взаимовыгодных условиях!

Наши преимущества:

- Поставка оригинальных импортных электронных компонентов напрямую с производств Америки, Европы и Азии, а так же с крупнейших складов мира;
- Широкая линейка поставок активных и пассивных импортных электронных компонентов (более 30 млн. наименований);
- Поставка сложных, дефицитных, либо снятых с производства позиций;
- Оперативные сроки поставки под заказ (от 5 рабочих дней);
- Экспресс доставка в любую точку России;
- Помощь Конструкторского Отдела и консультации квалифицированных инженеров;
- Техническая поддержка проекта, помощь в подборе аналогов, поставка прототипов;
- Поставка электронных компонентов под контролем ВП;
- Система менеджмента качества сертифицирована по Международному стандарту ISO 9001;
- При необходимости вся продукция военного и аэрокосмического назначения проходит испытания и сертификацию в лаборатории (по согласованию с заказчиком);
- Поставка специализированных компонентов военного и аэрокосмического уровня качества (Xilinx, Altera, Analog Devices, Intersil, Interpoint, Microsemi, Actel, Aeroflex, Peregrine, VPT, Syfer, Eurofarad, Texas Instruments, MS Kennedy, Miteq, Cobham, E2V, MA-COM, Hittite, Mini-Circuits, General Dynamics и др.);

Компания «Океан Электроники» является официальным дистрибьютором и эксклюзивным представителем в России одного из крупнейших производителей разъемов военного и аэрокосмического назначения **«JONHON»**, а так же официальным дистрибьютором и эксклюзивным представителем в России производителя высокотехнологичных и надежных решений для передачи СВЧ сигналов **«FORSTAR»**.

AVIC JONHON

«JONHON» (основан в 1970 г.)

Разъемы специального, военного и аэрокосмического назначения:

(Применяются в военной, авиационной, аэрокосмической, морской, железнодорожной, горно- и нефтедобывающей отраслях промышленности)

«FORSTAR» (основан в 1998 г.)

ВЧ соединители, коаксиальные кабели, кабельные сборки и микроволновые компоненты:

(Применяются в телекоммуникациях гражданского и специального назначения, в средствах связи, РЛС, а так же военной, авиационной и аэрокосмической отраслях промышленности).

FORSTAR®

Телефон: 8 (812) 309-75-97 (многоканальный)
Факс: 8 (812) 320-03-32
Электронная почта: ocean@oceanchips.ru
Web: http://oceanchips.ru/
Адрес: 198099, г. Санкт-Петербург, ул. Калинина, д. 2, корп. 4, лит. А