THIS DRAWING IS UNPUBLISHED. RELEASED FOR PUBLICATION -,- .
© COPYRIGHT - BY TYCO ELECTRONICS CORPORATION. ALL RIGHTS RESERVED.

LOC	DIST
AD	00

REVISIONS

P	LTR	DESCRIPTION	DATE	DWN	APVD
	F	EC 0G3C 0789 04	4FEB05	BSV	JLG
	F1	REVISED PER ECO-09-020689	02SEP09	KK	AEG

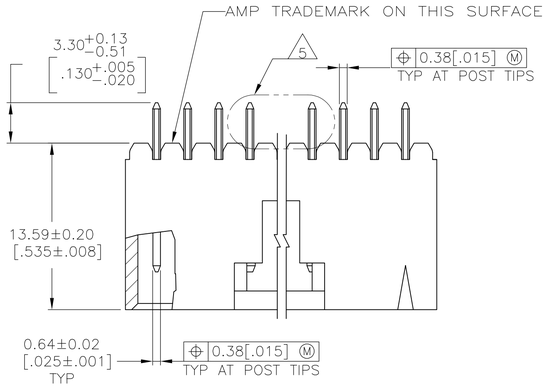

DETAIL Z
POST DETAIL TYP
2 POST MINIMUM

1. 0.00038[.000015] GOLD IN THE CONTACT AREA, 0.00254–0.00508[.000100–.000200] MATTE TIN–LEAD ON THE SOLDER TAIL, ALL OVER 0.00127[.000050] NICKEL
2. POINT OF MEASUREMENT FOR PLATING THICKNESS
3. THE NOTED DIMENSIONS APPLY FROM THE BASIC DIMENSION LINE (NOT THE POST CENTERLINE) TO THE SURFACE INDICATED
4. ONE POLARIZATION SLOT FOR 2 POSITION ASSEMBLY ONLY.
5. HOLD DOWN UNTIL SOLDERED, CONFIGURATION ACCEPTS 0.69–2.03[.027–.080] THICK PRINTED CIRCUIT BOARD (SEE DETAIL Z)
6. DIMENSIONS NOTED ARE FOR SOLDER STENCIL LAYOUT FOR USE WITH 1.57±0.20[.062±.008] THICK PRINTED CIRCUIT BOARDS.
7. PARTS ARE PACKAGED IN GANG OF TUBES
8. 0.00038[.000015] GOLD IN THE CONTACT AREA, 0.00254–0.00508[.000100–.000200] MATTE TIN ON THE SOLDER TAIL, ALL OVER 0.00127[.000050] NICKEL
9. OBSOLETE PARTS: OBSOLETE CIS STREAMLINING PER D.RENAUD/D.SINISI

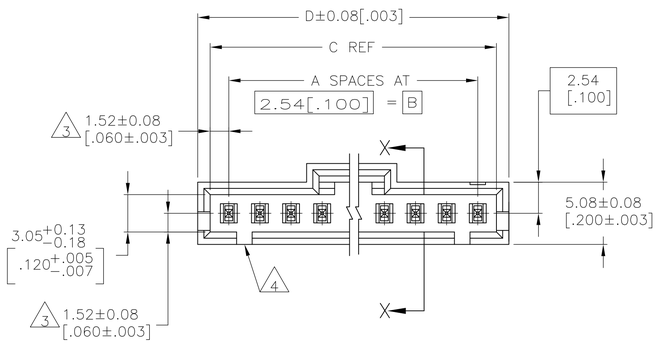

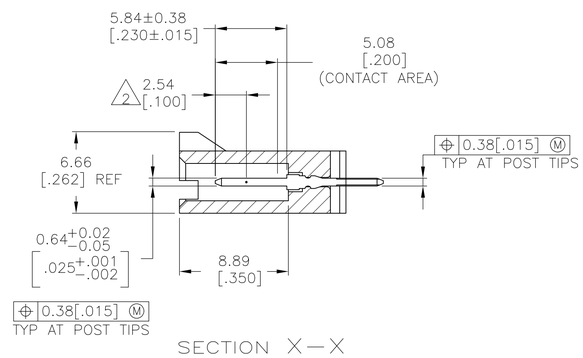

SECTION X–X

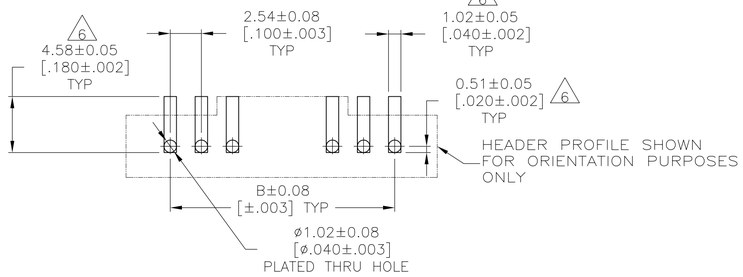

RECOMMENDED PC BOARD MOUNTING DIMENSIONS
RECOMMENDED STENCIL THICKNESS = 0.25[.010]

		PLATING	D	C	B	A	NO OF POSN	PART NUMBER
		8	66.04 [2.600]	64.01 [2.520]	60.96 [2.400]	24	25	7–104909–4
		8	63.50 [2.500]	61.47 [2.420]	58.42 [2.300]	23	24	7–104909–3
		8	60.96 [2.400]	58.93 [2.320]	55.88 [2.200]	22	23	7–104909–2
		8	58.42 [2.300]	56.39 [2.220]	53.34 [2.100]	21	22	7–104909–1
		8	55.88 [2.200]	53.85 [2.120]	50.80 [2.000]	20	21	7–104909–0
		8	53.34 [2.100]	51.31 [2.020]	48.26 [1.900]	19	20	6–104909–9
		8	50.80 [2.000]	48.77 [1.920]	45.72 [1.800]	18	19	6–104909–8
		8	48.26 [1.900]	46.23 [1.820]	43.18 [1.700]	17	18	6–104909–7
		8	45.72 [1.800]	43.69 [1.720]	40.64 [1.600]	16	17	6–104909–6
		8	43.18 [1.700]	41.15 [1.620]	38.1 [1.500]	15	16	6–104909–5
		8	40.64 [1.600]	38.61 [1.520]	35.56 [1.400]	14	15	6–104909–4
		8	38.1 [1.500]	36.07 [1.420]	33.02 [1.300]	13	14	6–104909–3
		8	35.56 [1.400]	33.53 [1.320]	30.48 [1.200]	12	13	6–104909–2
9	SUPERCEDED	1	66.04 [2.600]	64.01 [2.520]	60.96 [2.400]	24	25	~~2–104909–4~~
9	SUPERCEDED	1	63.50 [2.500]	61.47 [2.420]	58.42 [2.300]	23	24	~~2–104909–3~~
9	OBSOLETE	1	60.96 [2.400]	58.93 [2.320]	55.88 [2.200]	22	23	~~2–104909–2~~
9	SUPERCEDED	1	58.42 [2.300]	56.39 [2.220]	53.34 [2.100]	21	22	~~2–104909–1~~
9	SUPERCEDED	1	55.88 [2.200]	53.85 [2.120]	50.80 [2.000]	20	21	~~2–104909–0~~
9	SUPERCEDED	1	53.34 [2.100]	51.31 [2.020]	48.26 [1.900]	19	20	~~1–104909–9~~
9	SUPERCEDED	1	50.80 [2.000]	48.77 [1.920]	45.72 [1.800]	18	19	~~1–104909–8~~
		1	48.26 [1.900]	46.23 [1.820]	43.18 [1.700]	17	18	1–104909–7
9	SUPERCEDED	1	45.72 [1.800]	43.69 [1.720]	40.64 [1.600]	16	17	~~1–104909–6~~
9	SUPERCEDED	1	43.18 [1.700]	41.15 [1.620]	38.1 [1.500]	15	16	~~1–104909–5~~
		1	40.64 [1.600]	38.61 [1.520]	35.56 [1.400]	14	15	1–104909–4
9	SUPERCEDED	1	38.1 [1.500]	36.07 [1.420]	33.02 [1.300]	13	14	~~1–104909–3~~
		1	35.56 [1.400]	33.53 [1.320]	30.48 [1.200]	12	13	1–104909–2

THIS DRAWING IS A CONTROLLED DOCUMENT.

DIMENSIONS: mm [INCHES]

TOLERANCES UNLESS OTHERWISE SPECIFIED:
0 PLC ± –
1 PLC ± –
2 PLC ± 0.13[.005]
3 PLC ± –
4 PLC ± –
ANGLES ± –

MATERIAL: HOUSIG: HIGH TEMPERATURE THERMOPLASTIC
COLOR: BLACK
POSTS: BRASS

FINISH: SEE TABLE

DWN: E. BRANDBERG – 13-10-94
CHK: J. GESFORD 13-10-94
APVD: D. DUPLER 13-10-94

PRODUCT SPEC: —
APPLICATION SPEC: —
WEIGHT: —

Tyco Electronics
Tyco Electronics Corporation
Harrisburg, Pa 17105-3608

NAME: HEADER ASSY, AMPMODU MTE, VERTICAL SINGLE ROW, 2.54[.100] C/L, 0.64[.025] SQ POSTS, POLARIZED,WITH LATCHING & HOLD DOWN, HIGH TEMP

SIZE	CAGE CODE	DRAWING NO	RESTRICTED TO
A1	00779	C-104909	—

CUSTOMER DRAWING | SCALE 4:1 | SHEET 1 OF 1 | REV F1

OCEAN CHIPS
Океан Электроники
Поставка электронных компонентов

Компания «Океан Электроники» предлагает заключение долгосрочных отношений при поставках импортных электронных компонентов на взаимовыгодных условиях!

Наши преимущества:

- Поставка оригинальных импортных электронных компонентов напрямую с производств Америки, Европы и Азии, а так же с крупнейших складов мира;
- Широкая линейка поставок активных и пассивных импортных электронных компонентов (более 30 млн. наименований);
- Поставка сложных, дефицитных, либо снятых с производства позиций;
- Оперативные сроки поставки под заказ (от 5 рабочих дней);
- Экспресс доставка в любую точку России;
- Помощь Конструкторского Отдела и консультации квалифицированных инженеров;
- Техническая поддержка проекта, помощь в подборе аналогов, поставка прототипов;
- Поставка электронных компонентов под контролем ВП;
- Система менеджмента качества сертифицирована по Международному стандарту ISO 9001;
- При необходимости вся продукция военного и аэрокосмического назначения проходит испытания и сертификацию в лаборатории (по согласованию с заказчиком);
- Поставка специализированных компонентов военного и аэрокосмического уровня качества (Xilinx, Altera, Analog Devices, Intersil, Interpoint, Microsemi, Actel, Aeroflex, Peregrine, VPT, Syfer, Eurofarad, Texas Instruments, MS Kennedy, Miteq, Cobham, E2V, MA-COM, Hittite, Mini-Circuits, General Dynamics и др.);

Компания «Океан Электроники» является официальным дистрибьютором и эксклюзивным представителем в России одного из крупнейших производителей разъемов военного и аэрокосмического назначения **«JONHON»**, а так же официальным дистрибьютором и эксклюзивным представителем в России производителя высокотехнологичных и надежных решений для передачи СВЧ сигналов **«FORSTAR»**.

AVIC JONHON

«JONHON» (основан в 1970 г.)

Разъемы специального, военного и аэрокосмического назначения:

(Применяются в военной, авиационной, аэрокосмической, морской, железнодорожной, горно- и нефтедобывающей отраслях промышленности)

«FORSTAR» (основан в 1998 г.)

ВЧ соединители, коаксиальные кабели, кабельные сборки и микроволновые компоненты:

(Применяются в телекоммуникациях гражданского и специального назначения, в средствах связи, РЛС, а так же военной, авиационной и аэрокосмической отраслях промышленности).

FORSTAR®

Телефон: 8 (812) 309-75-97 (многоканальный)
Факс: 8 (812) 320-03-32
Электронная почта: ocean@oceanchips.ru
Web: http://oceanchips.ru/
Адрес: 198099, г. Санкт-Петербург, ул. Калинина, д. 2, корп. 4, лит. А