THIS DRAWING IS UNPUBLISHED. RELEASED FOR PUBLICATION 20
© COPYRIGHT 20 BY TYCO ELECTRONICS CORPORATION. ALL RIGHTS RESERVED.

LOC	DIST
GP	00

REVISIONS

P	LTR	DESCRIPTION	DATE	DWN	APVD
	A	RELEASED	17MAR06	BM	SS
	A1	REVISED PER ECO-06-018770	04AUG06	BM	SS
	A2	REVISED PER ECO-06-029973	28DEC2006	CJV	SAS

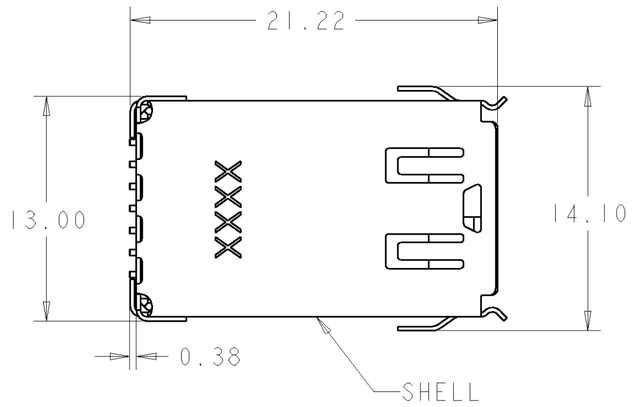

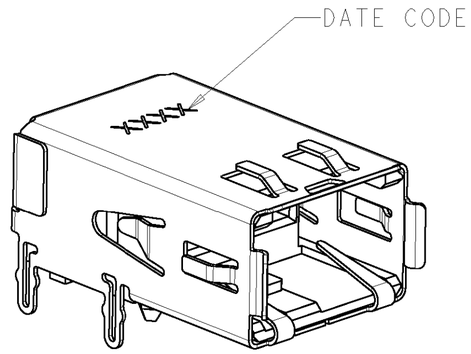

1. INSERT: LCP, UL 94V-0 RATED.
   CONTACTS: COPPER ALLOY
   SHELL: PHOSPHOR BRONZE.
2. CONTACTS: 1.27µm MINIMUM GOLD OVER
   3.81µm MINIMUM NICKEL ON MATING END.
   3.81µm MINIMUM MATTE TIN OVER
   1.27µm MINIMUM NICKEL ON SOLDER TAILS.
   SHELL: 3µm MINIMUM TIN OVER
   1.27µm MINIMUM NICKEL.
3. DATUM AND BASIC DIMENSION ESTABLISHED BY CUSTOMER.
4. LOCATION OF STANDOFF CONTACTING THE BOARD.
5. PACKAGED TAPE AND REEL
6. TYCO LOGO, COUNTRY OF ORIGIN, MATERIAL CODE, BUILDING NUMBER AND MOLD CAVITY ID ARE FROSTED ON THIS SIRFACE.

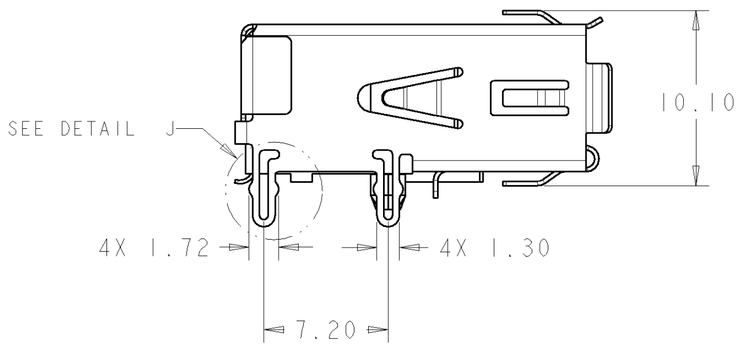

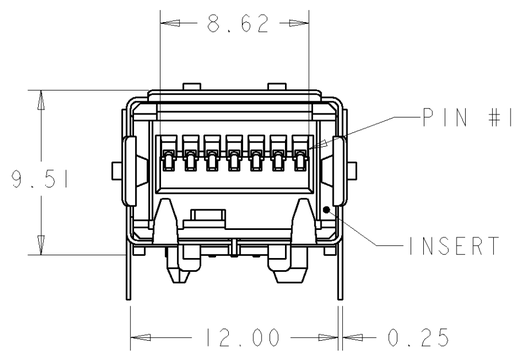

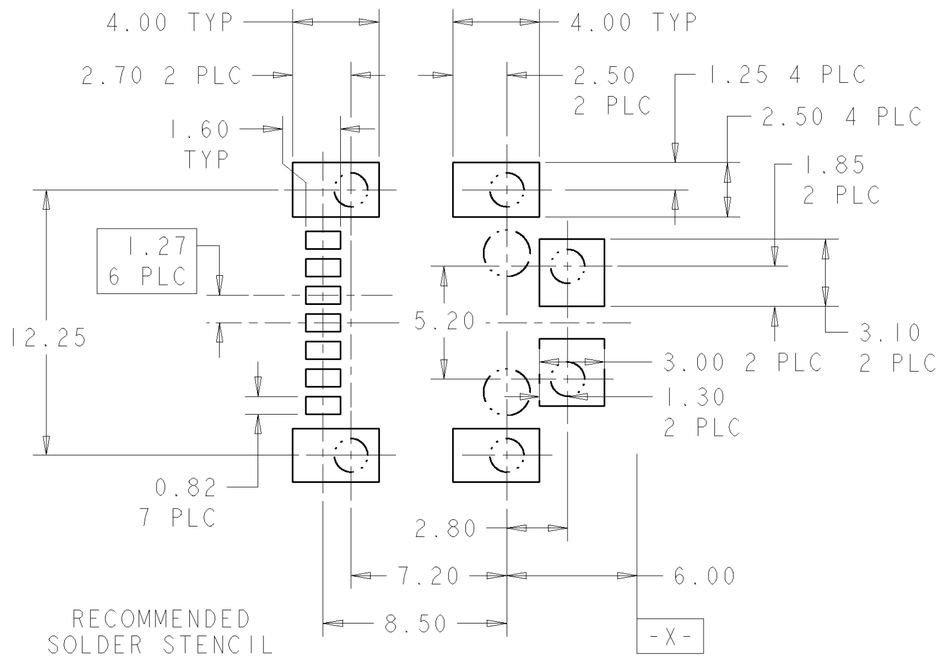

RECOMMENDED SOLDER STENCIL LAYOUT
SCALE 5:1

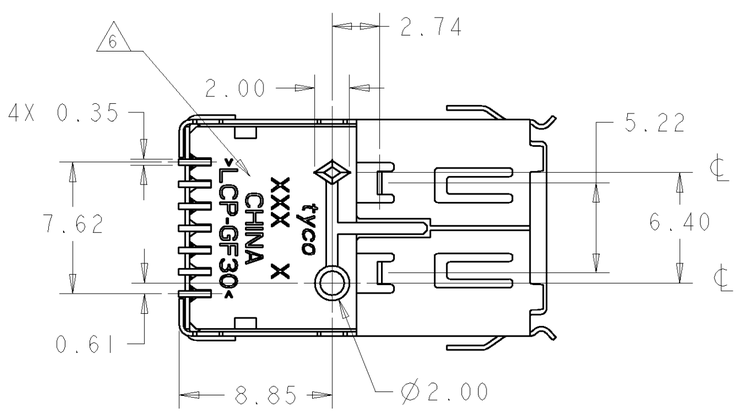

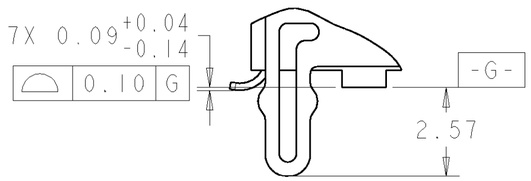

DETAIL J
SCALE 8:1

5	SOLDER TAIL WITH BOARDLOCK	1888372-1
PACKAGING	DESCRIPTION	PART NUMBER

THIS DRAWING IS A CONTROLLED DOCUMENT FOR TYCO ELECTRONICS CORPORATION. IT IS SUBJECT TO CHANGE AND THE CONTROLLING ENGINEERING ORGANIZATION SHOULD BE CONTACTED FOR THE LATEST REVISION.

DIMENSIONS: mm

TOLERANCES UNLESS OTHERWISE SPECIFIED:
0 PLC ±-
1 PLC ±-
2 PLC ±0.13
3 PLC ±-
4 PLC ±-
ANGLES ±3°

MATERIAL 1
FINISH 2

DWN	B. MCMASTER	17MAR06
CHK	S. SHUEY	17MAR06
APVD	S. SHUEY	17MAR06
PRODUCT SPEC	108-1965	
APPLICATION SPEC	114-13028	
WEIGHT	2.71	

tyco Electronics
Tyco Electronics
Harrisburg, PA 17105-3608

NAME
RECEPTACLE ASSEMBLY, FIBRE CHANNEL, SURFACE MOUNT, SINGLE ROW, HSSDC2

SIZE	CAGE CODE	DRAWING NO	RESTRICTED TO
A2	00779	C-1888372	-

CUSTOMER DRAWING | SCALE 4:1 | SHEET 1 OF 3 | REV A2

AMP 1471-9 REV 31MAR2000

Pro/ENGINEER DRAWING

THIS DRAWING IS UNPUBLISHED. RELEASED FOR PUBLICATION 20
© COPYRIGHT 20 BY TYCO ELECTRONICS CORPORATION. ALL RIGHTS RESERVED.

LOC	DIST
GP	00

REVISIONS

P	LTR	DESCRIPTION	DATE	DWN	APVD
	-	SEE SHEET 1	-	-	-

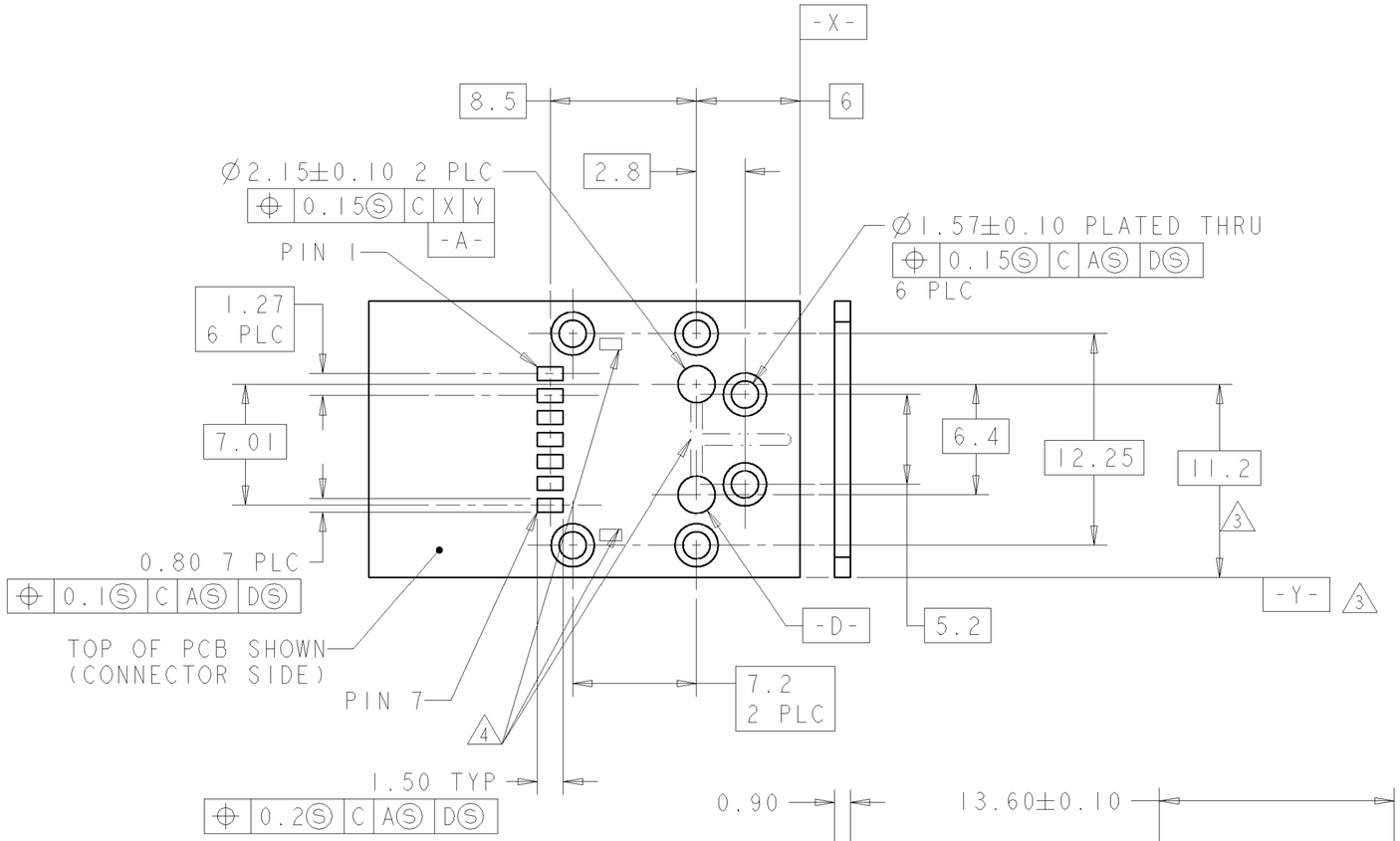

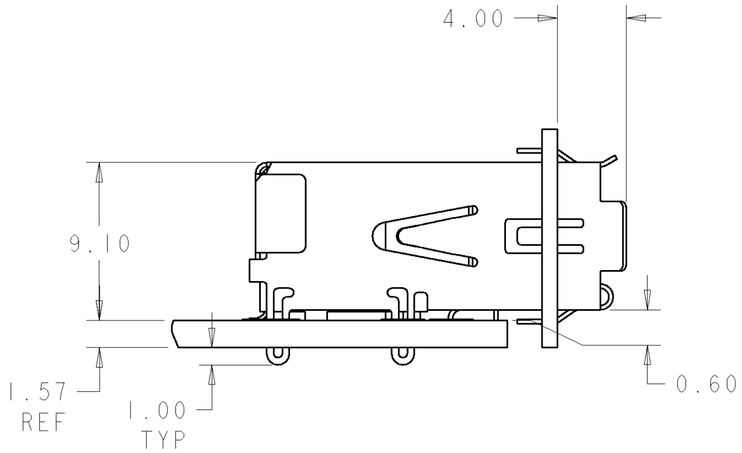

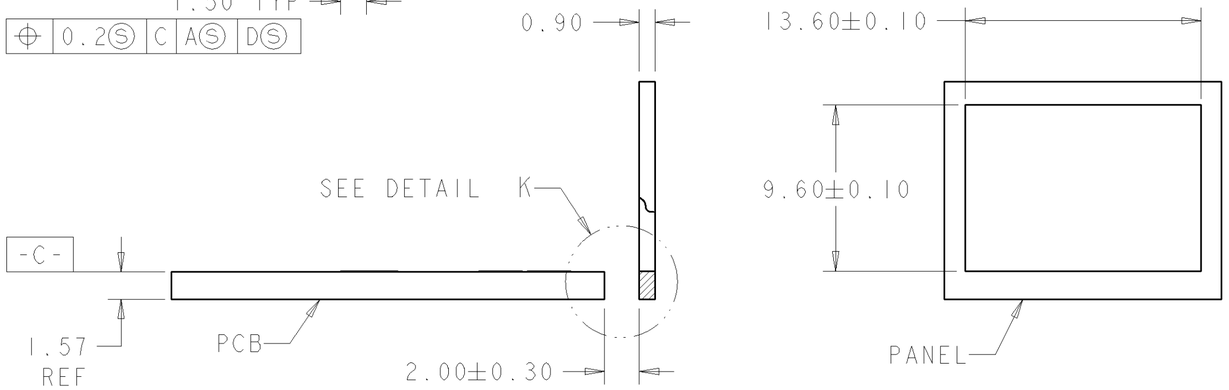

RECOMMENDED PCB AND PANEL LAYOUT
CONNECTOR SIDE SHOWN

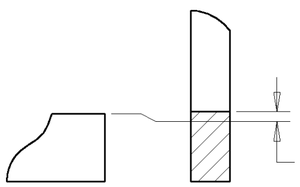

DETAIL K
SCALE 10:1

THIS DRAWING IS A CONTROLLED DOCUMENT FOR TYCO ELECTRONICS CORPORATION. IT IS SUBJECT TO CHANGE AND THE CONTROLLING ENGINEERING ORGANIZATION SHOULD BE CONTACTED FOR THE LATEST REVISION.

DIMENSIONS: mm

TOLERANCES UNLESS OTHERWISE SPECIFIED:

0 PLC	±-
1 PLC	±-
2 PLC	±0.13
3 PLC	±-
4 PLC	±-
ANGLES	±3°

MATERIAL

FINISH

DWN	B. MCMASTER	17MAR06
CHK	S. SHUEY	17MAR06
APVD	S. SHUEY	17MAR06

PRODUCT SPEC 108-1965

APPLICATION SPEC 114-13028

WEIGHT 2.71

CUSTOMER DRAWING

tyco Electronics — Tyco Electronics, Harrisburg, PA 17105-3608

NAME RECEPTACLE ASSEMBLY, FIBRE CHANNEL, SURFACE MOUNT, SINGLE ROW, HSSDC2

SIZE	CAGE CODE	DRAWING NO	RESTRICTED TO
A2	00779	C-1888372	-

SCALE 3:1 | SHEET 2 OF 3 | REV A2

THIS DRAWING IS UNPUBLISHED. RELEASED FOR PUBLICATION 20
© COPYRIGHT 20 BY TYCO ELECTRONICS CORPORATION. ALL RIGHTS RESERVED.

LOC	DIST
GP	00

REVISIONS

P	LTR	DESCRIPTION	DATE	DWN	APVD
	-	SEE SHEET 1	-	-	-

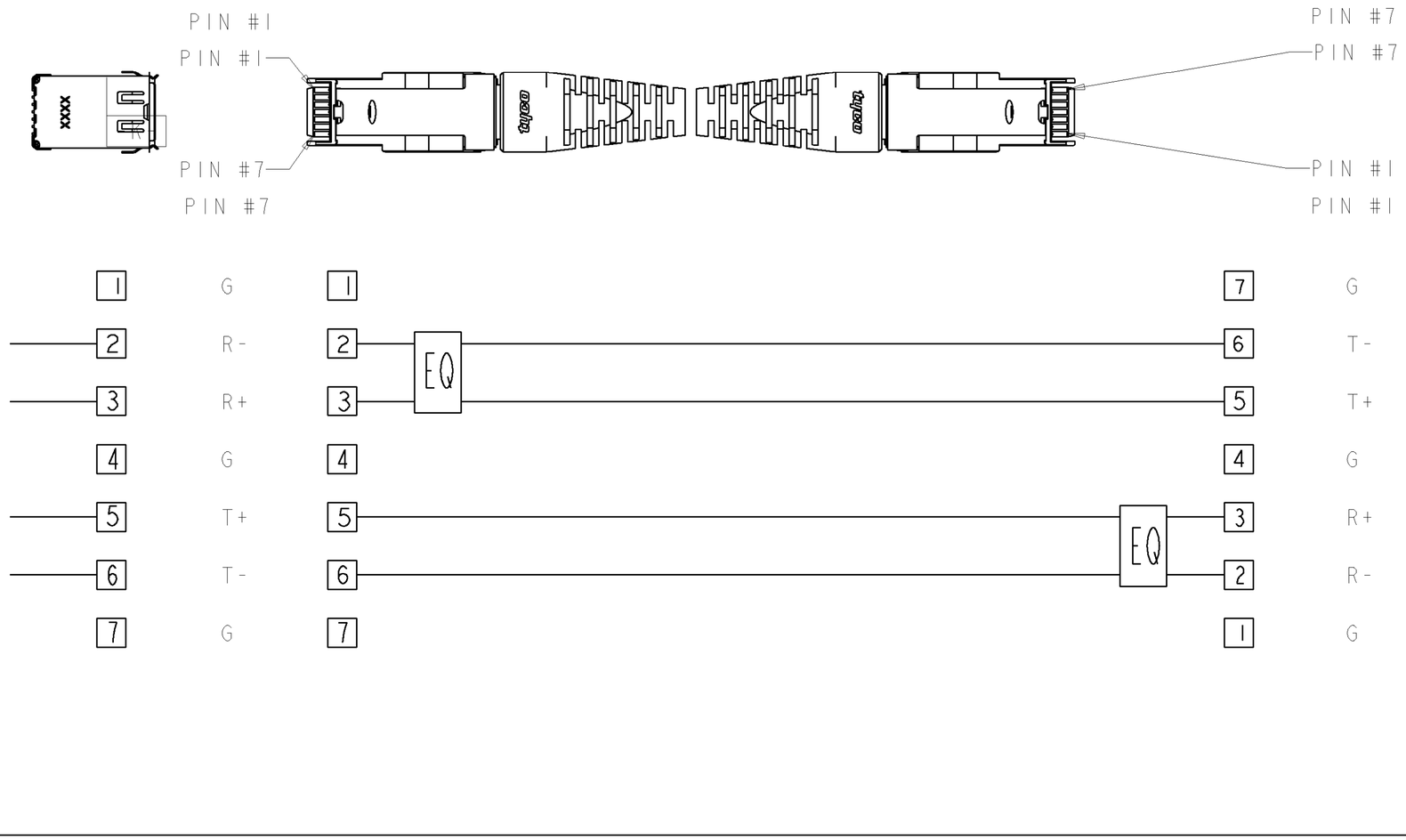

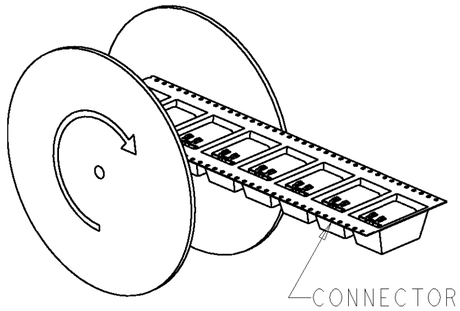

TAPE AND REEL
PACKAGING ORIENTATION 5
SCALE: NTS

PIN ASSIGNMENTS
REFERENCE ONLY
SCALE: NTS

THIS DRAWING IS A CONTROLLED DOCUMENT FOR TYCO ELECTRONICS CORPORATION. IT IS SUBJECT TO CHANGE AND THE CONTROLLING ENGINEERING ORGANIZATION SHOULD BE CONTACTED FOR THE LATEST REVISION.

DIMENSIONS: mm

TOLERANCES UNLESS OTHERWISE SPECIFIED:
0 PLC ±-
1 PLC ±-
2 PLC ±0.13
3 PLC ±-
4 PLC ±-
ANGLES ±3°
FINISH

MATERIAL

DWN	B. MCMASTER	17MAR06
CHK	S. SHUEY	17MAR06
APVD	S. SHUEY	17MAR06
PRODUCT SPEC	108-1965	
APPLICATION SPEC	114-13028	
WEIGHT	2.71	

CUSTOMER DRAWING

tyco Electronics
Tyco Electronics
Harrisburg, PA 17105-3608

NAME
RECEPTACLE ASSEMBLY, FIBRE CHANNEL, SURFACE MOUNT, SINGLE ROW, HSSDC2

SIZE	CAGE CODE	DRAWING NO	RESTRICTED TO
A2	00779	C-1888372	-

SCALE	SHEET	OF	REV
3:1	3	3	A2

OCEAN CHIPS
Океан Электроники
Поставка электронных компонентов

Компания «Океан Электроники» предлагает заключение долгосрочных отношений при поставках импортных электронных компонентов на взаимовыгодных условиях!

Наши преимущества:

- Поставка оригинальных импортных электронных компонентов напрямую с производств Америки, Европы и Азии, а так же с крупнейших складов мира;
- Широкая линейка поставок активных и пассивных импортных электронных компонентов (более 30 млн. наименований);
- Поставка сложных, дефицитных, либо снятых с производства позиций;
- Оперативные сроки поставки под заказ (от 5 рабочих дней);
- Экспресс доставка в любую точку России;
- Помощь Конструкторского Отдела и консультации квалифицированных инженеров;
- Техническая поддержка проекта, помощь в подборе аналогов, поставка прототипов;
- Поставка электронных компонентов под контролем ВП;
- Система менеджмента качества сертифицирована по Международному стандарту ISO 9001;
- При необходимости вся продукция военного и аэрокосмического назначения проходит испытания и сертификацию в лаборатории (по согласованию с заказчиком);
- Поставка специализированных компонентов военного и аэрокосмического уровня качества (Xilinx, Altera, Analog Devices, Intersil, Interpoint, Microsemi, Actel, Aeroflex, Peregrine, VPT, Syfer, Eurofarad, Texas Instruments, MS Kennedy, Miteq, Cobham, E2V, MA-COM, Hittite, Mini-Circuits, General Dynamics и др.);

Компания «Океан Электроники» является официальным дистрибьютором и эксклюзивным представителем в России одного из крупнейших производителей разъемов военного и аэрокосмического назначения **«JONHON»**, а так же официальным дистрибьютором и эксклюзивным представителем в России производителя высокотехнологичных и надежных решений для передачи СВЧ сигналов **«FORSTAR»**.

AVIC JONHON

«JONHON» (основан в 1970 г.)

Разъемы специального, военного и аэрокосмического назначения:

(Применяются в военной, авиационной, аэрокосмической, морской, железнодорожной, горно- и нефтедобывающей отраслях промышленности)

«FORSTAR» (основан в 1998 г.)

ВЧ соединители, коаксиальные кабели, кабельные сборки и микроволновые компоненты:

(Применяются в телекоммуникациях гражданского и специального назначения, в средствах связи, РЛС, а так же военной, авиационной и аэрокосмической отраслях промышленности).

FORSTAR®

Телефон: 8 (812) 309-75-97 (многоканальный)
Факс: 8 (812) 320-03-32
Электронная почта: ocean@oceanchips.ru
Web: http://oceanchips.ru/
Адрес: 198099, г. Санкт-Петербург, ул. Калинина, д. 2, корп. 4, лит. А