PRODUCT NUMBER
SEE TABLE

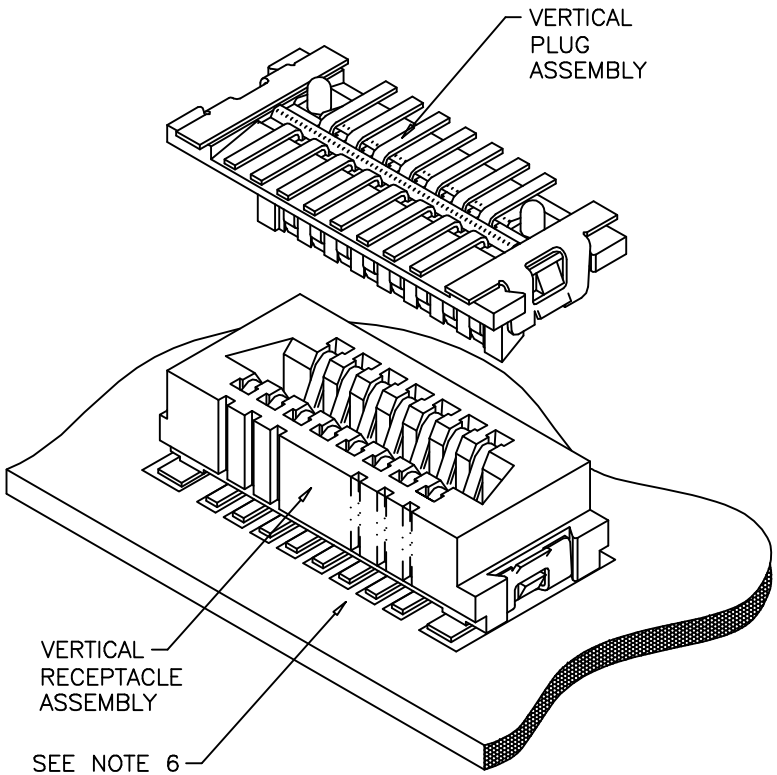

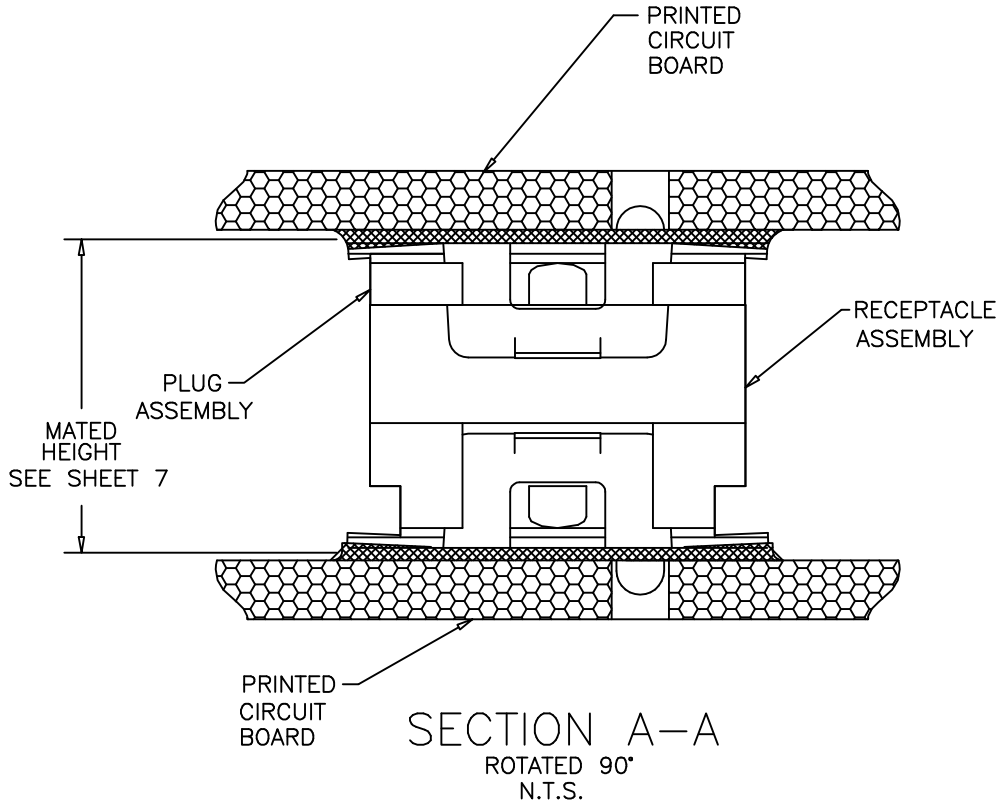

SECTION A–A
ROTATED 90°
N.T.S.

mat'l. code				surface ISO 1302	tolerance ISO 406 ISO 1101	projection	product family CONAN®
ltr	ecn no	dr	date	tolerances unless otherwise specified			title
A	–	GM	2013-01-14	angles	linear .XX±.01/.X±0.3	INCH/MM	CONAN® CONNECTOR ASSEMBLY
B	ELX-N-13992	GM	2013-02-05		.XXX±.005/.XX±0.13		
C	ELX-N-14209	GM	2013-03-07	0°±2°	.XXXX±.0020/.XXX±0.051	scale 5:1	
–	–	–	–	dr	GM SUN	2013-01-14	dwg no 10124017 sheet 1 of 7 size A3
–	–	–	–	engr	GM SUN	2013-01-14	
–	–	–	–	chr	RICK BIAN	2013-01-14	
–	–	–	–	appd	RICK BIAN	2013-01-14	type Product Customer Drawing

sheet index	revision	C	C	C	C	C	C	C
	sheet	1	2	3	4	5	6	7

FCIconnect.com
Copyright FCI

PRODUCT NUMBER
SEE TABLE

RECEPTACLE

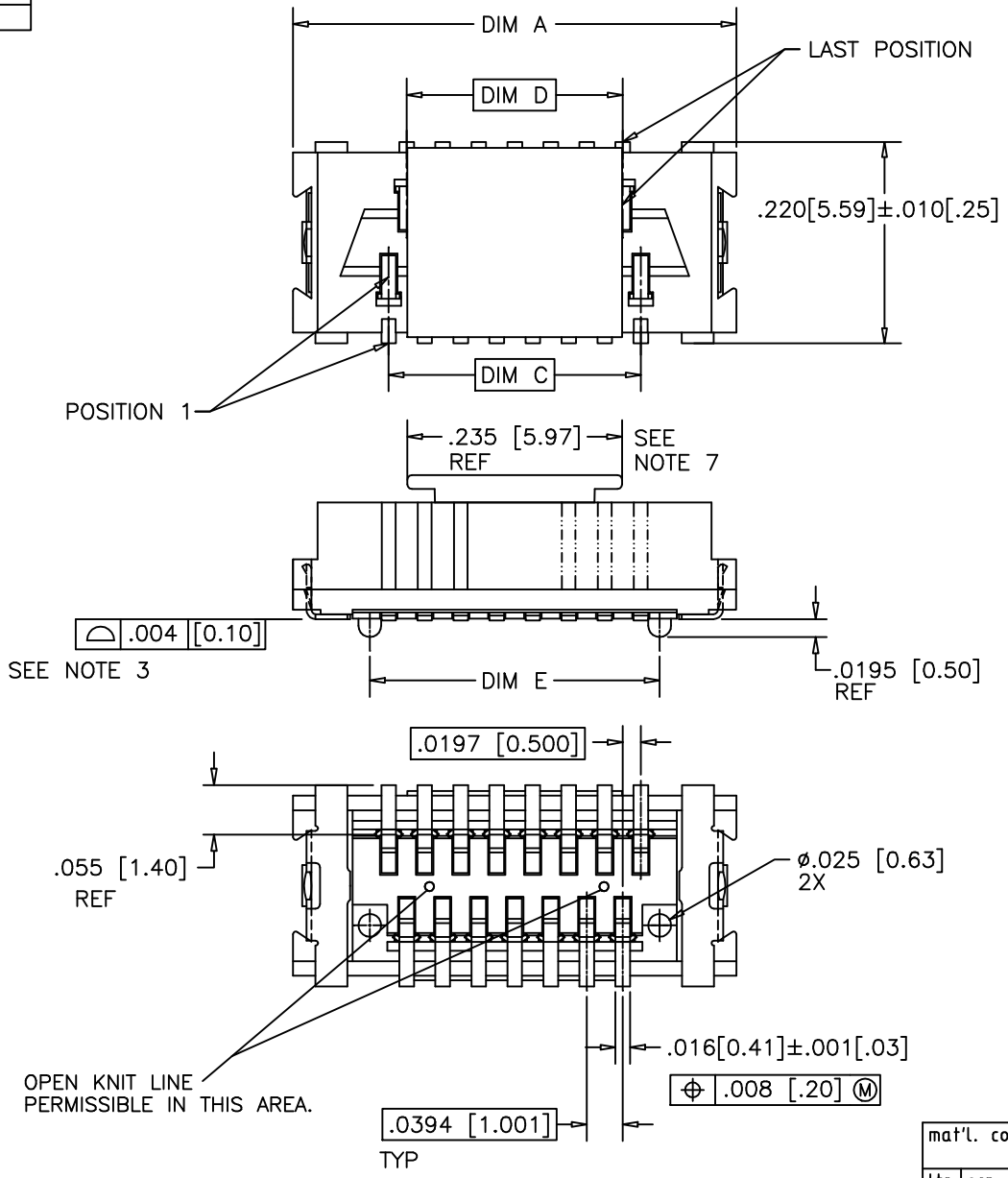

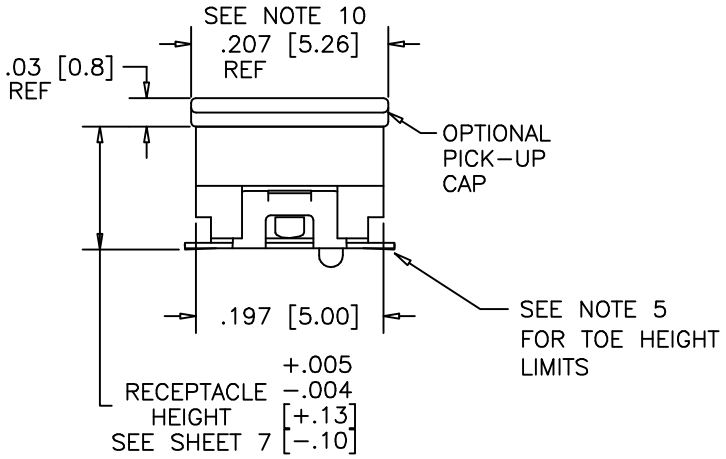

mat'l. code				surface ISO 1302	tolerance ISO 406 ISO 1101	projection	product family CONAN®
ltr	ecn no	dr	date	tolerances unless otherwise specified			title
C				angles	linear: .XX±.01/.X±0.3; .XXX±.005/.XX±0.13; .XXXX±.0020/.XXX±0.051	INCH/MM	CONAN® CONNECTOR ASSEMBLY
				0°±2°		scale 5:1	
				dr	GM SUN 2013-01-14		dwg no 10124017 — sheet 2 of 7 — size A3
				engr	GM SUN 2013-01-14		
				chr	RICK BIAN 2013-01-14		
				appd	RICK BIAN 2013-01-14		type Product Customer Drawing
sheet index	revision sheet						

FCIconnect.com
Copyright FCI

PRODUCT NUMBER
SEE TABLE

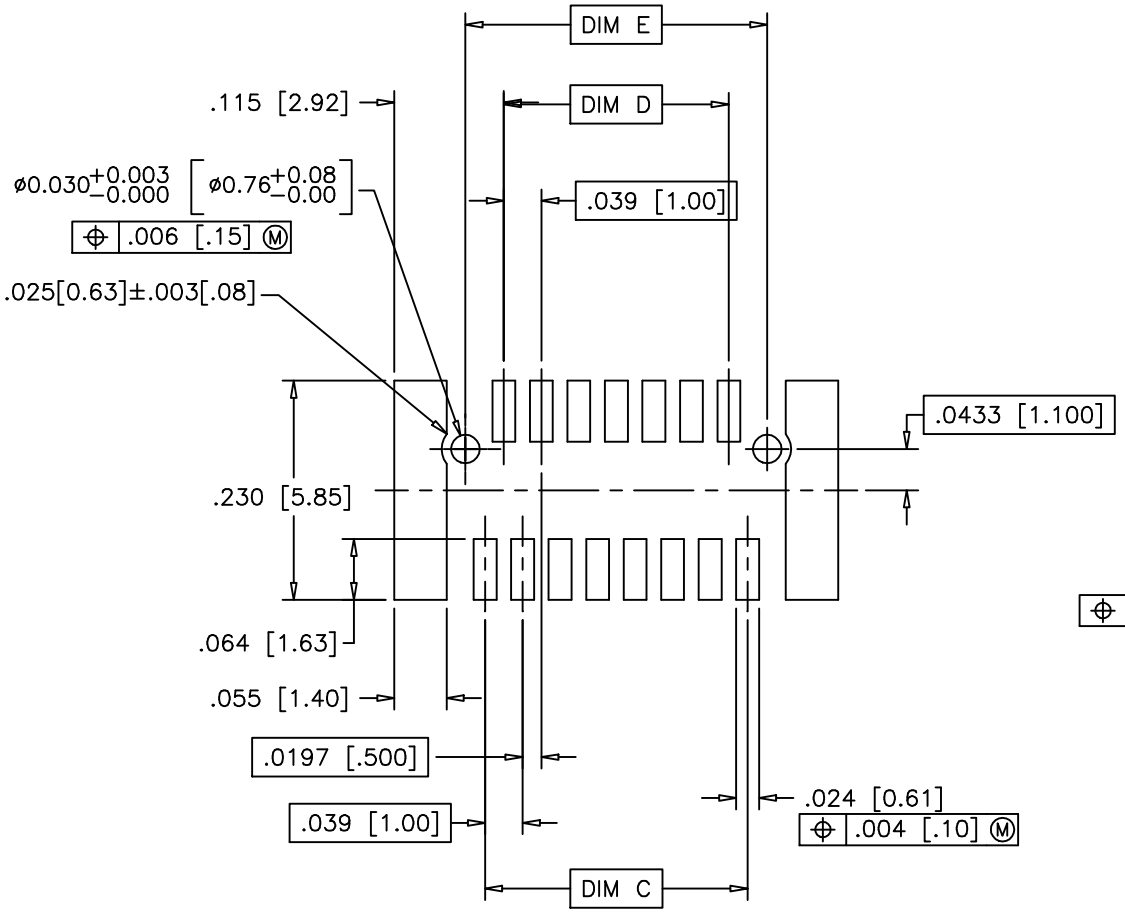

RECOMMENDED
PAD LAYOUT
FOR RECEPTACLE

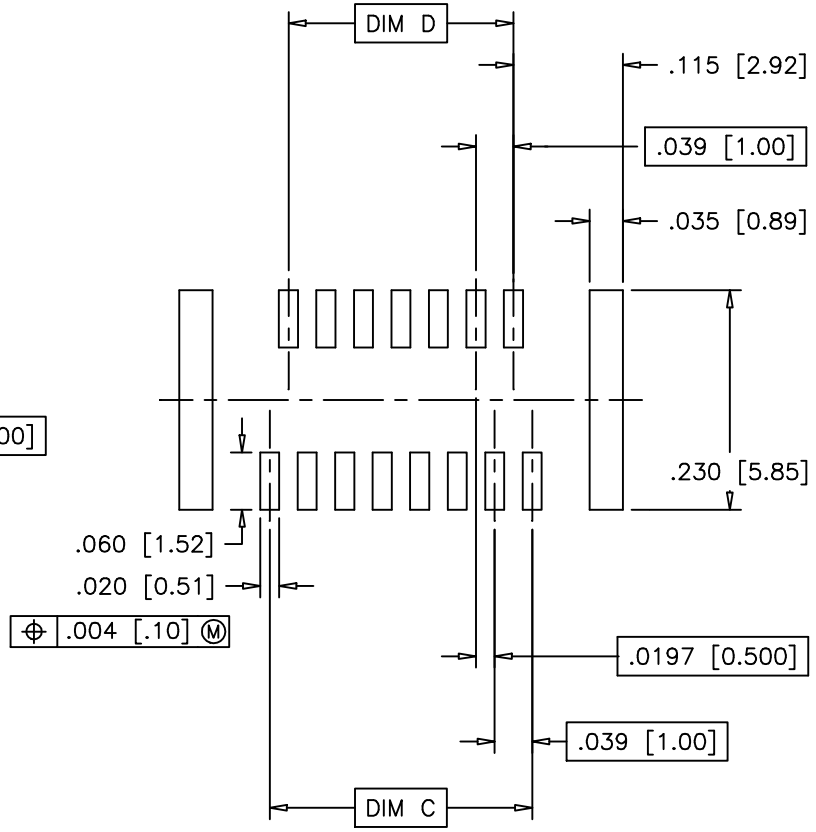

RECOMMENDED
STENCIL LAYOUT
FOR RECEPTACLE

mat'l. code				surface ISO 1302	tolerance ISO 406 ISO 1101	projection	product family CONAN®
ltr	ecn no	dr	date	tolerances unless otherwise specified			title
C				angles	linear: .XX±.01/.X±0.3; .XXX±.005/.XX±0.13; .XXXX±.0020/.XXX±0.051	INCH/MM	CONAN® CONNECTOR ASSEMBLY
				0°±2°		scale 5:1	
				dr	GM SUN 2013-01-14		dwg no 10124017 sheet 3 of 7 size A3
				engr	GM SUN 2013-01-14		
				chr	RICK BIAN 2013-01-14		
				appd	RICK BIAN 2013-01-14		type Product Customer Drawing
sheet index	revision sheet						

FCIconnect.com
Copyright FCI

PRODUCT NUMBER
SEE TABLE

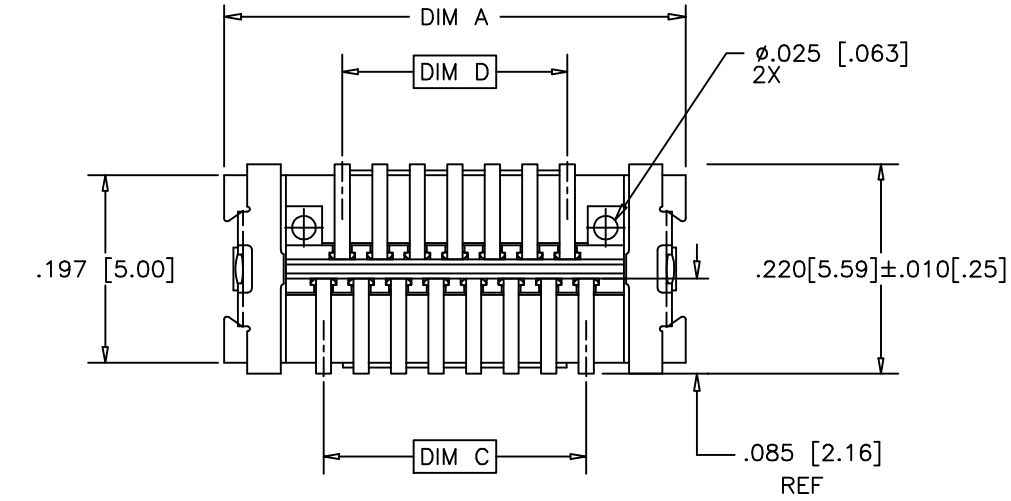

PLUG

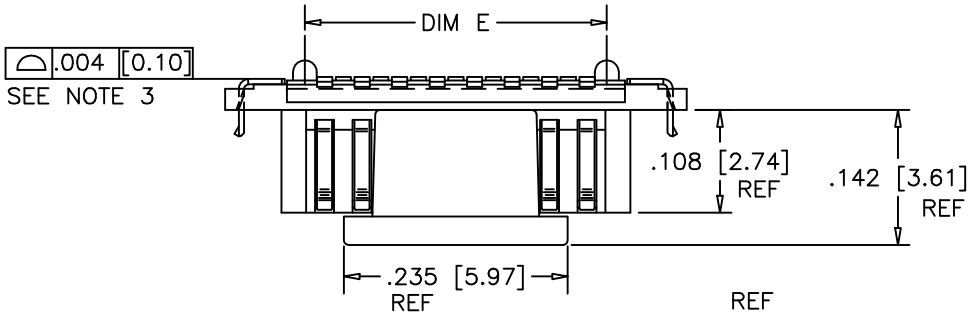

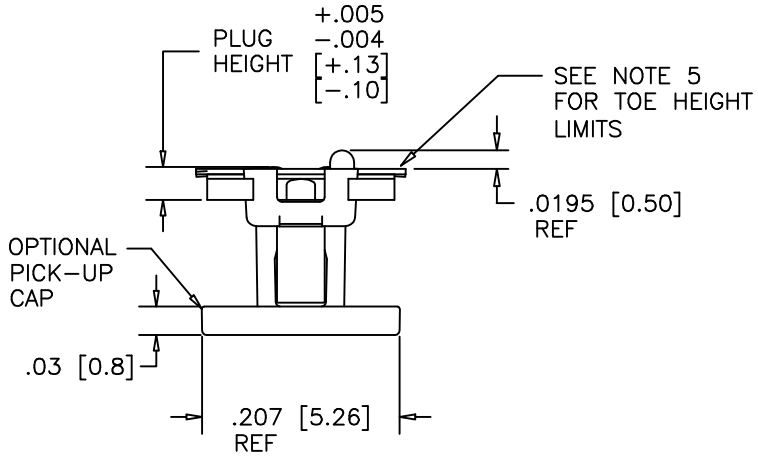

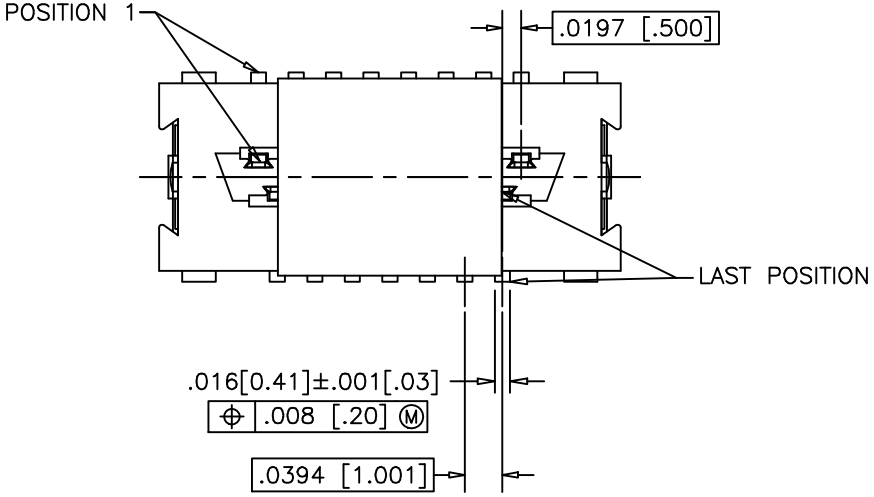

mat'l. code				surface ISO 1302	tolerance ISO 406 ISO 1101	projection	product family CONAN®
ltr	ecn no	dr	date	tolerances unless otherwise specified			title
C				angles 0°±2°	linear .XX±.01/.X±0.3 .XXX±.005/.XX±0.13 .XXXX±.0020/.XXX±0.051	INCH/MM scale 5:1	CONAN® CONNECTOR ASSEMBLY
				dr GM SUN 2013-01-14			dwg no 10124017 sheet 4 of 7 size A3
				engr GM SUN 2013-01-14			
				chr RICK BIAN 2013-01-14			
				appd RICK BIAN 2013-01-14			type Product Customer Drawing
sheet index	revision sheet						

FCIconnect.com
Copyright FCI
form: A3
PDS: Rev :C STATUS:Released Printed: Mar 08, 2013

PRODUCT NUMBER
SEE TABLE

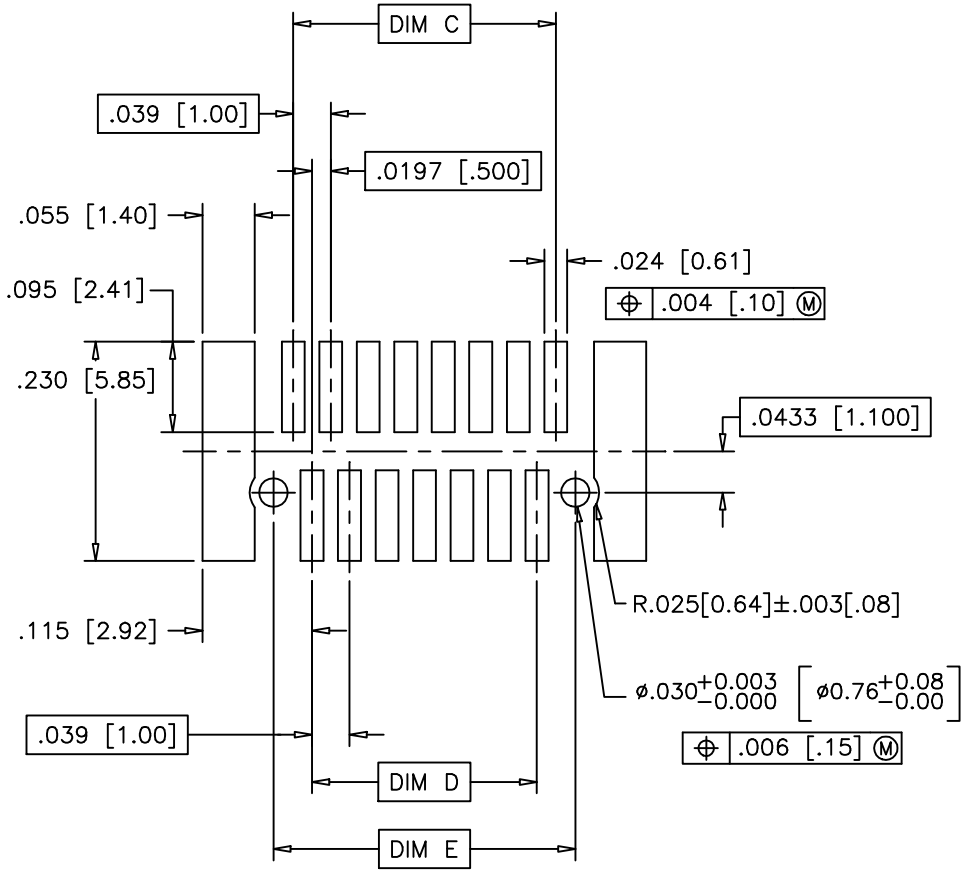

RECOMMENDED PAD LAYOUT FOR PLUG

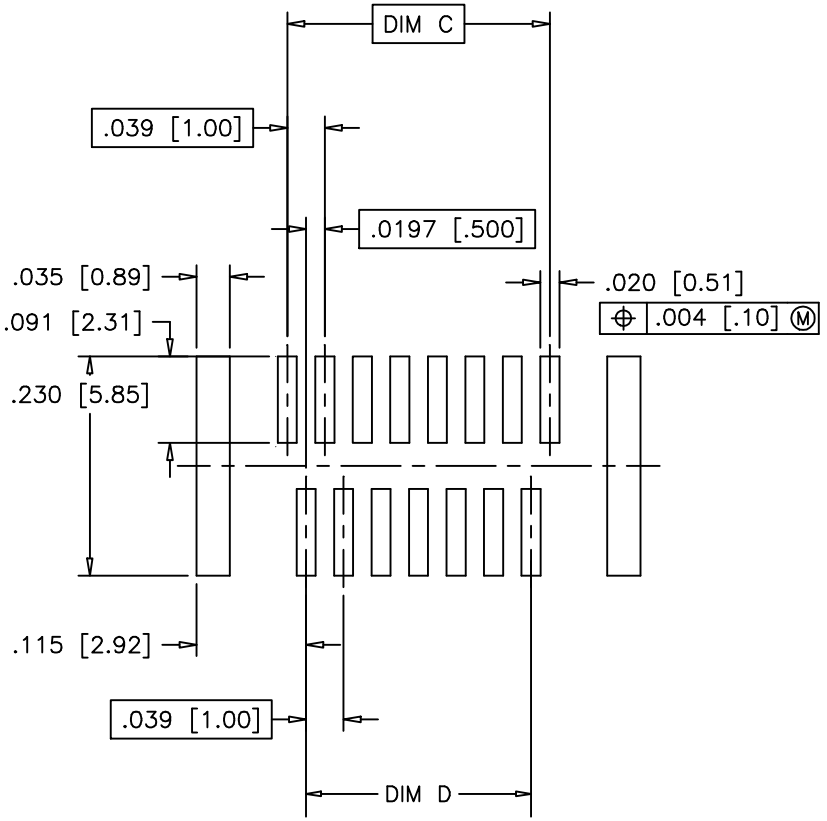

RECOMMENDED STENCIL LAYOUT FOR PLUG

mat'l. code				surface ISO 1302	tolerance ISO 406 ISO 1101	projection	product family CONAN®
ltr	ecn no	dr	date	tolerances unless otherwise specified			title CONAN® CONNECTOR ASSEMBLY
C				angles	linear: .XX±.01/.X±0.3; .XXX±.005/.XX±0.13; .XXXX±.0020/.XXX±0.051	INCH/MM	
				0°±2°		scale 5:1	
				dr	GM SUN 2013-01-14		dwg no 10124017 sheet 5of 7 size A3
				engr	GM SUN 2013-01-14		
				chr	RICK BIAN 2013-01-14		
				appd	RICK BIAN 2013-01-14		type Product Customer Drawing
sheet index	revision sheet						

FCIconnect.com
Copyright FCI

PRODUCT NUMBER	POS	DIM "A"	DIM "C"	DIM "D"	DIM "E"
10124017-TCWXY09LF	9	.366 [9.30]	.157 [4.00]	.118 [3.00]	.1990 [5.055]
-TCWXY11LF	11	.406 [10.30]	.197 [5.00]	.157 [4.00]	.2380 [6.045]
-TCWXY15LF	15	.484 [12.30]	.276 [7.00]	.236 [6.00]	.3170 [8.052]
-TCWXY21LF	21	.602 [15.30]	.394 [10.00]	.354 [9.00]	.4350 [11.049]
-TCWXY25LF	25	.681 [17.30]	.472 [12.00]	.433 [11.00]	.5140 [13.056]
-TCWXY31LF	31	.800 [20.30]	.591 [15.00]	.551 [14.00]	.6320 [16.053]
-TCWXY41LF	41	.996 [25.30]	.787 [20.00]	.748 [19.00]	.8290 [21.057]
-TCWXY51LF	51	1.193 [30.30]	.984 [25.00]	.945 [24.00]	1.0260 [26.060]
-TCWXY69LF	69	1.547 [39.30]	1.339 [34.00]	1.299 [33.00]	1.3800 [35.052]

NOTES:

1. MATERIALS:

   RECEPTACLE HOUSING – LCP, UL-94V-0. COLOR: NATURAL.

   RECEPTACLE TERMINALS – COPPER ALLOY, PLATED WITH GOLD IN CONTACT AREA AND OTHER ALL AREA PLATING G/F WITH AN OVERALL 50u"/1.27u Ni UNDERPLATE.

   PLUG HOUSING – LCP, UL-94V-0. COLOR: NATURAL.

   PLUG TERMINALS – COPPER ALLOY, PLATED WITH GOLD IN CONTACT AREA AND OTHER ALL AREA PLATING G/F WITH AN OVERALL 50u"/1.27u Ni UNDERPLATE.

   HOLD DOWN – COPPER ALLOY. PLATED WITH GOLD FLISH OVER NICKEL.
2. REFERENCE GS-12-0977 FOR PRODUCT PERFORMANCE AND ENVIRONMENTAL RESISTANCE DATA.
3. SEE TA-774 FOR FURTHER DESCRIPTION OF HOW THIS DIMENSION IS APPLIED.
4. RECOMMENDED SOLDER PASTE THICKNESS IS .006 TO .008 INCHES THICK.
5. THE TOE HEIGHT OF THE SOLDER TAIL SHALL BE MEASURED FROM THE LOWEST POINT OF THE .004 CO-PLANARITY GRAVITY PLANE. THIS MEASUREMENT IS NOT TO EXCEED A WINDOW OF .000 TO .007 INCHES.
6. THREE SLOTS MAY BE LOCATED AT EITHER END OF HOUSING.
7. THE HOUSING WILL WITHSTAND EXPOSURE TO 260°C PEAK TEMPERATURE FOR 30 SECONDS IN A CONVECTION INFRA RED OR VAPOR PHASE REFLOW OVEN. SEE APPLICATION/PROCEDURES IF THEY ARE AVAILABLE
8. PRODUCT WITH "LF" AT THE END MEETS EUROPEAN UNION DIRECTIVES AND OTHER COUNTRY REGULATION AS DESCRIBED IN GS-22-008.

mat'l. code				surface ISO 1302	tolerance ISO 406 ISO 1101	projection	product family CONAN®
ltr	ecn no	dr	date	tolerances unless otherwise specified			title
C				angles	linear .XX±.01/.X±0.3 / .XXX±.005/.XX±0.13 / .XXXX±.0020/.XXX±0.051	INCH/MM	CONAN® CONNECTOR ASSEMBLY
				0°±2°		scale 5:1	
				dr	GM SUN	2013-01-14	dwg no 10124017 sheet 6 of 7 size A3
				engr	GM SUN	2013-01-14	
				chr	RICK BIAN	2013-01-14	
				appd	RICK BIAN	2013-01-14	type Product Customer Drawing
sheet index	revision sheet						

FCIconnect.com
Copyright FCI

PRODUCT NUMBER
SEE TABLE

CONAN® ASSEMBLY PART NUMBER

10124017 – T C W X Y ZZ LF

LEAD FREE
SEE NOTE 8

TYPE	T
PLUG NO PEGS	0
PLUG WITH PEGS	1
RECEPTACLE NO PEGS	2
RECEPTACLE WITH PEGS	3

PICK AND PLACE CAP OR TAPE	C
WITHOUT CAP OR TAPE	0
WITH CAP	1
WITH TAPE (RECEPTACLE ONLY)	2

PACKAGING	W
TUBE	2
PRESSURE SEALED TAPE & REEL	3

Y	PLUG HEIGHT	RECEPTACLE HEIGHT	MATED HEIGHT +.010 −.008 [+.25 −.20]
1	.034 [.86]	.129 [3.28]	.163 [4.15]
2	.048 [1.23]	SEE Y=1 FOR ALL RECEPTACLES	.177 [4.50]
3	.068 [1.73]		.197 [5.00]
4	.107 [2.72]		.236 [6.00]
5	.1465 [3.721]		.276 [7.00]

ZZ	NUMBER OF POSITIONS
09	9
11	11
15	15
21	21
25	25
31	31
41	41
51	51
69	69

X	PLATING
1	15u" Au ON CONTACT AREA, OTHER ALL AREA PLATING G/F.
2	30u" Au ON CONTACT AREA, OTHER ALL AREA PLATING G/F.

EXAMPLE: 10124017–3131125LF
IS A CONAN® RECEPTACLE ASSEMBLY,
HAVING PEGS AND WITH A PICK AND PLACE CAP.
IT IS .13 [3.2] HIGH AND 25 POSITIONS AND IS
PACKAGED IN PRESSURE SEALED TAPE,REEL AND LEAD FREE.

mat'l. code				surface ISO 1302	tolerance ISO 406 ISO 1101	projection	product family CONAN®
ltr	ecn no	dr	date	tolerances unless otherwise specified			title CONAN® CONNECTOR ASSEMBLY
C				angles 0°±2°	linear .XX±.01/.X±0.3 / .XXX±.005/.XX±0.13 / .XXXX±.0020/.XXX±0.051	INCH/MM	
						scale 5:1	
				dr GM SUN 2013-01-14			dwg no 10124017 sheet 7of 7 size A3
				engr GM SUN 2013-01-14			
				chr RICK BIAN 2013-01-14			
				appd RICK BIAN 2013-01-14			type Product Customer Drawing
sheet index	revision sheet						

Copyright FCI
FCIconnect.com

OCEAN CHIPS
Океан Электроники
Поставка электронных компонентов

Компания «Океан Электроники» предлагает заключение долгосрочных отношений при поставках импортных электронных компонентов на взаимовыгодных условиях!

Наши преимущества:

- Поставка оригинальных импортных электронных компонентов напрямую с производств Америки, Европы и Азии, а так же с крупнейших складов мира;
- Широкая линейка поставок активных и пассивных импортных электронных компонентов (более 30 млн. наименований);
- Поставка сложных, дефицитных, либо снятых с производства позиций;
- Оперативные сроки поставки под заказ (от 5 рабочих дней);
- Экспресс доставка в любую точку России;
- Помощь Конструкторского Отдела и консультации квалифицированных инженеров;
- Техническая поддержка проекта, помощь в подборе аналогов, поставка прототипов;
- Поставка электронных компонентов под контролем ВП;
- Система менеджмента качества сертифицирована по Международному стандарту ISO 9001;
- При необходимости вся продукция военного и аэрокосмического назначения проходит испытания и сертификацию в лаборатории (по согласованию с заказчиком);
- Поставка специализированных компонентов военного и аэрокосмического уровня качества (Xilinx, Altera, Analog Devices, Intersil, Interpoint, Microsemi, Actel, Aeroflex, Peregrine, VPT, Syfer, Eurofarad, Texas Instruments, MS Kennedy, Miteq, Cobham, E2V, MA-COM, Hittite, Mini-Circuits, General Dynamics и др.);

Компания «Океан Электроники» является официальным дистрибьютором и эксклюзивным представителем в России одного из крупнейших производителей разъемов военного и аэрокосмического назначения **«JONHON»**, а так же официальным дистрибьютором и эксклюзивным представителем в России производителя высокотехнологичных и надежных решений для передачи СВЧ сигналов **«FORSTAR»**.

AVIC JONHON

«JONHON» (основан в 1970 г.)

Разъемы специального, военного и аэрокосмического назначения:

(Применяются в военной, авиационной, аэрокосмической, морской, железнодорожной, горно- и нефтедобывающей отраслях промышленности)

«FORSTAR» (основан в 1998 г.)

ВЧ соединители, коаксиальные кабели, кабельные сборки и микроволновые компоненты:

(Применяются в телекоммуникациях гражданского и специального назначения, в средствах связи, РЛС, а так же военной, авиационной и аэрокосмической отраслях промышленности).

FORSTAR®

Телефон: 8 (812) 309-75-97 (многоканальный)
Факс: 8 (812) 320-03-32
Электронная почта: ocean@oceanchips.ru
Web: http://oceanchips.ru/
Адрес: 198099, г. Санкт-Петербург, ул. Калинина, д. 2, корп. 4, лит. А