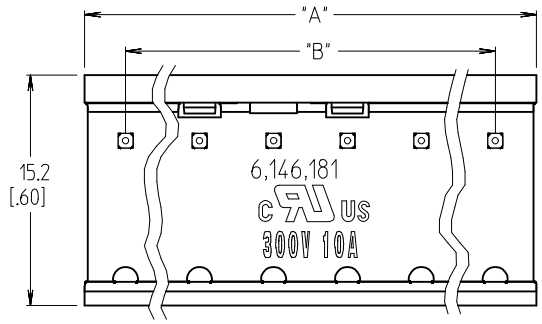

(4-18 CIRC)

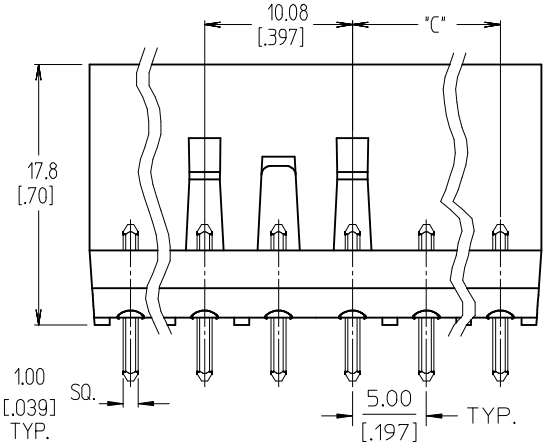

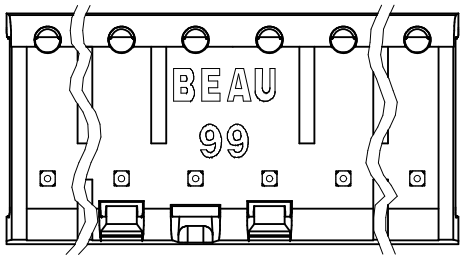

NOTES:

1. MATERIAL: SEE TABLE
2. FINISHES: SEE TABLE
3. MATES WITH: 99 SERIES PLUG
4. INCH DIMENSIONS ARE SHOWN IN BRACKETS [.XXX].
5. "XX" REFERS TO QTY OF CIRCUITS
6. ALL COMPONENTS ARE ROHS COMPLIANT.

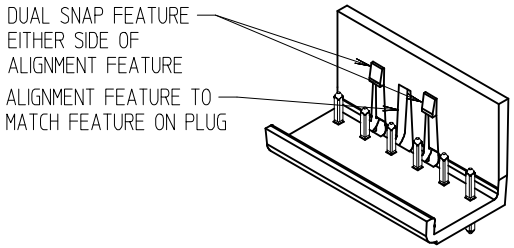

5-18 CIRCUIT TYPICAL
(6 CIRCUIT SHOWN)

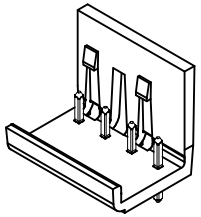

4 CIRCUIT

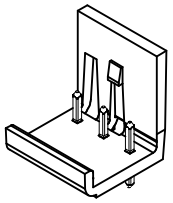

3 CIRCUIT

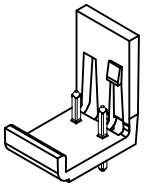

2 CIRCUIT

AUXILIARY VIEWS
SCALE 1:1

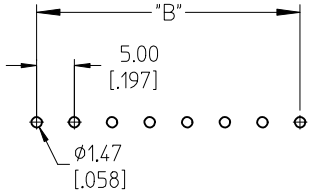

RECOMMENDED PTH PATTERN
SCALE 2:1

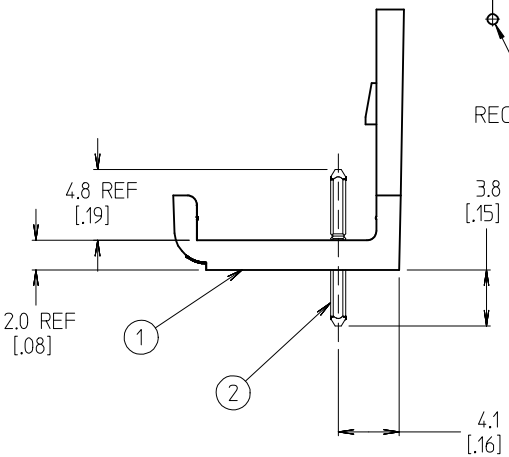

(F)

ASSEMBLY MATERIAL NO. (STANDARD)	NUMBER OF CIRCUITS "XX"	DIM. ± 0.25 "A" [± .10]	DIM. "B"	DIM. "C"
399900402	02	10.59 [.417]	5.00 [.197]	N/A
399900403	03	15.60 [.614]	10.00 [.394]	5.00 [.197]
399900404	04	20.60 [.811]	15.00 [.591]	5.00 [.197]
399900405	05	25.60 [1.008]	20.00 [.787]	5.00 [.197]
399900406	06	30.61 [1.205]	25.00 [.984]	10.00 [.394]
399900407	07	35.61 [1.402]	30.00 [1.181]	10.00 [.394]
399900408	08	40.61 [1.599]	35.00 [1.378]	15.00 [.591]
399900409	09	45.62 [1.796]	40.00 [1.575]	15.00 [.591]
399900410	10	50.62 [1.993]	45.00 [1.772]	20.00 [.787]
399900411	11	55.63 [2.190]	50.00 [1.968]	20.00 [.787]
399900412	12	60.63 [2.387]	55.00 [2.165]	25.00 [.984]
399900413	13	65.63 [2.584]	60.00 [2.362]	25.00 [.984]
399900414	14	70.64 [2.781]	65.00 [2.559]	30.00 [1.181]
399900415	15	75.64 [2.978]	70.00 [2.756]	30.00 [1.181]
399900416	16	80.65 [3.175]	75.00 [2.953]	35.00 [1.378]
399900417	17	85.65 [3.372]	80.00 [3.150]	35.00 [1.378]
399900418	18	90.65 [3.569]	85.00 [3.346]	40.00 [1.575]

(F)

ITEM	QTY	DESCRIPTION	MATERIAL	FINISH
2	XX	HEADER PIN (STANDARD)	BRASS	TIN
1	1	MOLDING	NYLON	BLACK

REMOVED GOLD OPT
EC NO: IPG2016-1388
DRWN:RSTONE 2016/04/13
CHKD:MZILELINSKI 2016/04/20
APPR:BRUPERT 2016/04/22
DESCRIPTION
REV

QUALITY SYMBOLS
▼=0
▽=0

GENERAL TOLERANCES (UNLESS SPECIFIED)

	mm	INCH
4 PLACES	± ---	± ---
3 PLACES	± ---	± .005
2 PLACES	± 0.13	± .01
1 PLACE	± 0.3	± ---
ANGULAR ± 2 °		

DRAFT WHERE APPLICABLE MUST REMAIN WITHIN DIMENSIONS

DIMENSION STYLE: MM/IN
SCALE
DESIGN UNITS: INCH
THIRD ANGLE PROJECTION

DRAWN BY: C. YORK DATE: 2003/08/12
CHECKED BY: P. WALTZ DATE: 2003/12/04
APPROVED BY: G. ROBERTSON DATE: 2003/12/08

TITLE: 5.00/.197 SINGLE ROW EUROSTYLE HEADER ASSEMBLY

MOLEX INCORPORATED

MATERIAL NO.: SEE CHART
DOCUMENT NO.: SD-39990-002
SHEET NO.: 1 OF 1
SIZE: B

THIS DRAWING CONTAINS INFORMATION THAT IS PROPRIETARY TO MOLEX INCORPORATED AND SHOULD NOT BE USED WITHOUT WRITTEN PERMISSION

OCEAN CHIPS
Океан Электроники
Поставка электронных компонентов

Компания «Океан Электроники» предлагает заключение долгосрочных отношений при поставках импортных электронных компонентов на взаимовыгодных условиях!

Наши преимущества:

- Поставка оригинальных импортных электронных компонентов напрямую с производств Америки, Европы и Азии, а так же с крупнейших складов мира;
- Широкая линейка поставок активных и пассивных импортных электронных компонентов (более 30 млн. наименований);
- Поставка сложных, дефицитных, либо снятых с производства позиций;
- Оперативные сроки поставки под заказ (от 5 рабочих дней);
- Экспресс доставка в любую точку России;
- Помощь Конструкторского Отдела и консультации квалифицированных инженеров;
- Техническая поддержка проекта, помощь в подборе аналогов, поставка прототипов;
- Поставка электронных компонентов под контролем ВП;
- Система менеджмента качества сертифицирована по Международному стандарту ISO 9001;
- При необходимости вся продукция военного и аэрокосмического назначения проходит испытания и сертификацию в лаборатории (по согласованию с заказчиком);
- Поставка специализированных компонентов военного и аэрокосмического уровня качества (Xilinx, Altera, Analog Devices, Intersil, Interpoint, Microsemi, Actel, Aeroflex, Peregrine, VPT, Syfer, Eurofarad, Texas Instruments, MS Kennedy, Miteq, Cobham, E2V, MA-COM, Hittite, Mini-Circuits, General Dynamics и др.);

Компания «Океан Электроники» является официальным дистрибьютором и эксклюзивным представителем в России одного из крупнейших производителей разъемов военного и аэрокосмического назначения **«JONHON»**, а так же официальным дистрибьютором и эксклюзивным представителем в России производителя высокотехнологичных и надежных решений для передачи СВЧ сигналов **«FORSTAR»**.

AVIC JONHON

«JONHON» (основан в 1970 г.)

Разъемы специального, военного и аэрокосмического назначения:

(Применяются в военной, авиационной, аэрокосмической, морской, железнодорожной, горно- и нефтедобывающей отраслях промышленности)

«FORSTAR» (основан в 1998 г.)

ВЧ соединители, коаксиальные кабели, кабельные сборки и микроволновые компоненты:

(Применяются в телекоммуникациях гражданского и специального назначения, в средствах связи, РЛС, а так же военной, авиационной и аэрокосмической отраслях промышленности).

FORSTAR®

Телефон: 8 (812) 309-75-97 (многоканальный)
Факс: 8 (812) 320-03-32
Электронная почта: ocean@oceanchips.ru
Web: http://oceanchips.ru/
Адрес: 198099, г. Санкт-Петербург, ул. Калинина, д. 2, корп. 4, лит. А