THIS DRAWING IS UNPUBLISHED. RELEASED FOR PUBLICATION AUGUST ,2005.
© COPYRIGHT 2005 By – ALL RIGHTS RESERVED.

LOC	DIST
E	B

REVISIONS

P	LTR	DESCRIPTION	DATE	DWN	APVD
	D1	REVISED PER ECO-11-005033	31MAR11	RK	HMR
	E	ECO-12-014680	20Aug2012	TITAN	MARTIN

NOTES:

1. SINGLE PACK IN ACCORDANCE WITH AMP SPEC 107-3275
2. 50 TRAY PACK IN ACCORDANCE WITH AMP SPEC 107-3275
3. GOLD PLATING
4. NICKEL PLATING
5. TIN PLATING
6. RECOMMENDED SELF-TAPPING SCREW 221108-4
7. RECOMMENDED MOUNT NUT 1-1634816-0
8. RECOMMENDED LOCKWASHER 1-1634817-0
9. FOR TECHNICAL DATA REFER TO YOUR LOCAL TE CONNECTIVITY SALES OFFICE
10. ALL DIMENSIONS ARE NOMINAL FOR REFERENCE ONLY UNLESS OTHERWISE STATED

BNC ELBOW PCB SOCKET 75 OHMS WITH MOUNTING POSTS
(1-1478032-0 & 6-1478032-0)

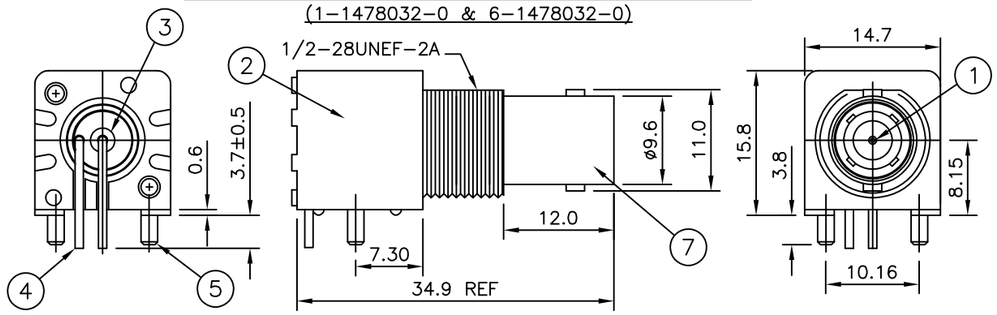

BNC ELBOW PCB SOCKET 75 OHMS WITH BOARD LOCKS
(1-1478032-1 & 6-1478032-1)

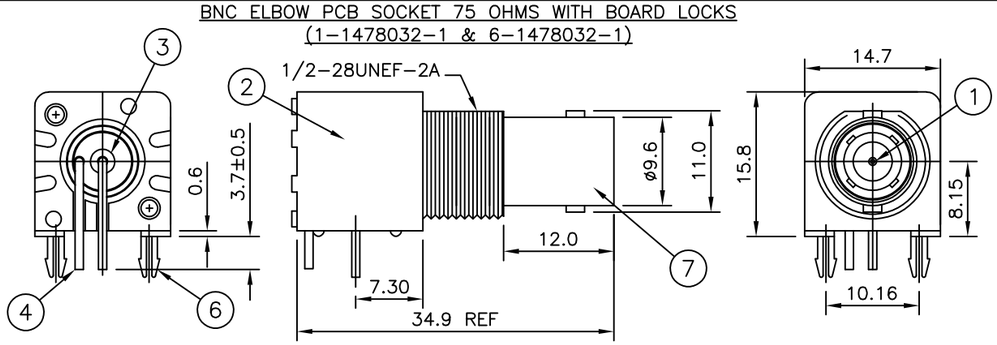

BNC ELBOW PCB SOCKET 75 OHMS WITHOUT MOUNTING POSTS
(1-1478032-2 & 6-1478032-2)

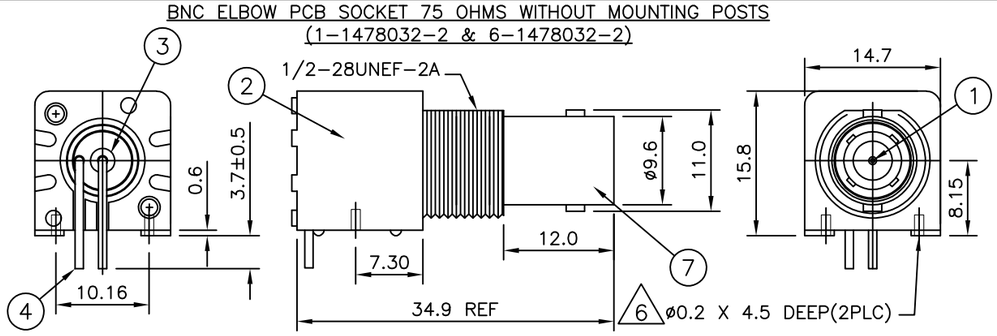

RECOMMENDED MOUNTING HOLE
MAX PANEL THICKNESS: 5.5mm

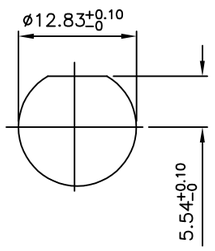

RECOMMENDED PCB LAYOUT
WITH MOUNTING POSTS OR BOARD LOCKS

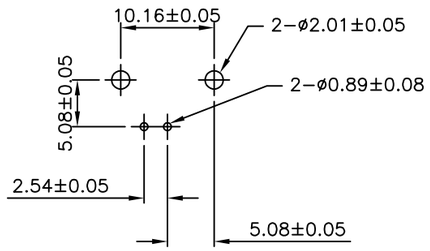

RECOMMENDED PCB LAYOUT
WITHOUT MOUNTING POSTS

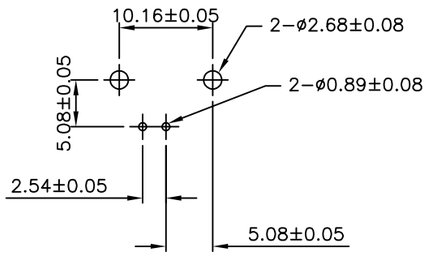

		Obsolete	Obsolete	Obsolete				
1	1	1	1	1	1	ZINC DIECAST (4)	BODY	7
–	–	2	2	–	–	BRASS (5)	BOARD LOCK	6
–	–	–	–	2	2	BRASS (5)	MOUNTING POST	5
1	1	1	1	1	1	BRASS (5)	SOLDER TAIL	4
1	1	1	1	1	1	PE-606	INSULATOR	3
1	1	1	1	1	1	PBT WHITE	HOUSING	2
1	1	1	1	1	1	BRASS (3)	CONTACT	1
6--2	1--2	6--1	1--1	6--0	1--0	MATERIAL	DESCRIPTION	ITEM
(2)	(1)	(2)	(1)	(2)	(1)			
QUANTITY PER ASSY						PARTS LIST		

THIS DRAWING IS A CONTROLLED DOCUMENT.

DIMENSIONS: mm

TOLERANCES UNLESS OTHERWISE SPECIFIED:

0 PLC	± 0.5
1 PLC	± 0.3
2 PLC	± 0.2
3 PLC	± –
4 PLC	± –
ANGLES	± –

MATERIAL: SEE TABLE

FINISH: SEE TABLE

DWN	RITA ZUO	05 Mar 09
CHK	ANSON MA	05 Mar 09
APVD	BOB ZHAO	05 Mar 09

PRODUCT SPEC: 108-112000

APPLICATION SPEC: –

WEIGHT: –

CUSTOMER DRAWING

TE Connectivity

NAME: BNC R/A INSULATED PCB SOCKET 75 OHM WHITE –

SIZE	CAGE CODE	DRAWING NO	RESTRICTED TO
A3	00779	C-1478032	–

SCALE	SHEET	REV
1:1	1 OF 1	E

OCEAN CHIPS
Океан Электроники
Поставка электронных компонентов

Компания «Океан Электроники» предлагает заключение долгосрочных отношений при поставках импортных электронных компонентов на взаимовыгодных условиях!

Наши преимущества:

- Поставка оригинальных импортных электронных компонентов напрямую с производств Америки, Европы и Азии, а так же с крупнейших складов мира;
- Широкая линейка поставок активных и пассивных импортных электронных компонентов (более 30 млн. наименований);
- Поставка сложных, дефицитных, либо снятых с производства позиций;
- Оперативные сроки поставки под заказ (от 5 рабочих дней);
- Экспресс доставка в любую точку России;
- Помощь Конструкторского Отдела и консультации квалифицированных инженеров;
- Техническая поддержка проекта, помощь в подборе аналогов, поставка прототипов;
- Поставка электронных компонентов под контролем ВП;
- Система менеджмента качества сертифицирована по Международному стандарту ISO 9001;
- При необходимости вся продукция военного и аэрокосмического назначения проходит испытания и сертификацию в лаборатории (по согласованию с заказчиком);
- Поставка специализированных компонентов военного и аэрокосмического уровня качества (Xilinx, Altera, Analog Devices, Intersil, Interpoint, Microsemi, Actel, Aeroflex, Peregrine, VPT, Syfer, Eurofarad, Texas Instruments, MS Kennedy, Miteq, Cobham, E2V, MA-COM, Hittite, Mini-Circuits, General Dynamics и др.);

Компания «Океан Электроники» является официальным дистрибьютором и эксклюзивным представителем в России одного из крупнейших производителей разъемов военного и аэрокосмического назначения **«JONHON»**, а так же официальным дистрибьютором и эксклюзивным представителем в России производителя высокотехнологичных и надежных решений для передачи СВЧ сигналов **«FORSTAR»**.

AVIC JONHON

«JONHON» (основан в 1970 г.)

Разъемы специального, военного и аэрокосмического назначения:

(Применяются в военной, авиационной, аэрокосмической, морской, железнодорожной, горно- и нефтедобывающей отраслях промышленности)

«FORSTAR» (основан в 1998 г.)

ВЧ соединители, коаксиальные кабели, кабельные сборки и микроволновые компоненты:

(Применяются в телекоммуникациях гражданского и специального назначения, в средствах связи, РЛС, а так же военной, авиационной и аэрокосмической отраслях промышленности).

FORSTAR®

Телефон: 8 (812) 309-75-97 (многоканальный)
Факс: 8 (812) 320-03-32
Электронная почта: ocean@oceanchips.ru
Web: http://oceanchips.ru/
Адрес: 198099, г. Санкт-Петербург, ул. Калинина, д. 2, корп. 4, лит. А