SIGN	DATE	DESCRIPTION	APPROVER
1	2009.6.08	Add UL standard	Jacke
2	2009.6.08	The current rating and operating temperature are changed	Jacke
3	2009.6.08	Corrected dimension 3 from 2.3mm to 2.5mm	Jacke
4	2010.01.22	The demension is changed from 1.60mm to 1.10mm	Jacke
5	2010.01.22	The demension is changed from 0.40mm to 0.20~0.30mm	Jacke
6	2010.03.31	The material is changed from Brass to Copper	Jacke
7	2010.04.01	The design is changed	Jacke

THIS IS CAD DRAWING, DO NOT REVISE MANUALLY!!!

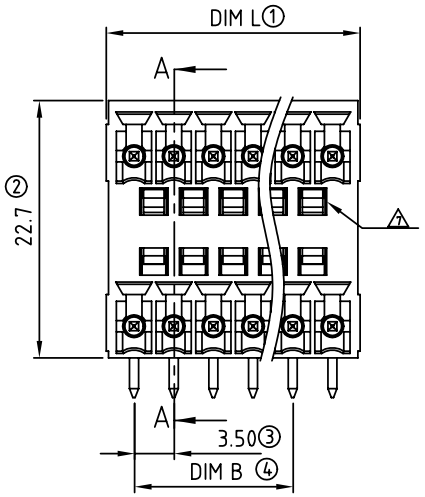

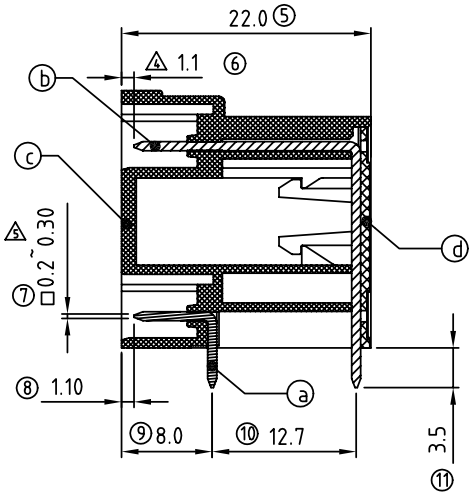

SECTION A-A

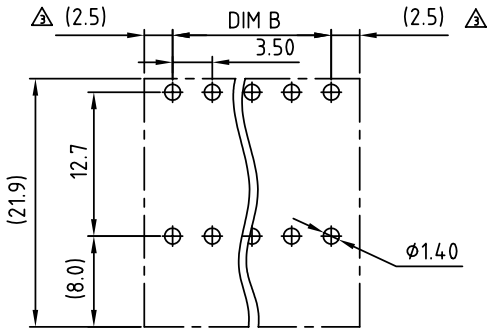

P.C.B. LAYOUT

Material

- 6 ● Item ⓐ Short contact pin: Copper Tin plated
- ● Item ⓑ Long cpmtact pin : Copper Tin plated
- ● Item ⓒ Terminal (housing): Thermoplastic (UL94V-0)
- ● Item ⓓ Terminal (cover): Thermoplastic (UL94V-0)

Electrica cULus

- ● Voltage rating: 300VAC
- 2 ● Current rating: 8A
- ● Wire range:
- ● Solid wire(AWG):
- ● Stranded wire(AWG):
- ● Withstanding Voltage: 1.6KV
- ● Operating temperature: -40°C to +115°C
- 2 ● Soldering temperature: 250°C±10°C/5 Sec
- 1 ● Safety Approval: c UL us

VL xx 1 3 x 1 xxxx G

G: Pb<40000ppm

POLES
04 2×2 CONTACTS
06 2×3 CONTACTS
...
48 2×24 CONTACTS

COLOR
0 Black (RAL9005)
2 Red (RAL3001/D)
3 Orange(RAL2011/P)
4 Yellow(RAL1018/A)
5 Green(RAL6018/T)
6 Blue (RAL5015/A)
8 Grey(RAL7035/D)

000 0 "@" logo
000 A "ANY" logo
Any special item by customer request, please contact sales department.

Poles	04	06	08	10	12	14	16	18	20	22	24	26
Dim L	8.5	12.0	15.5	19.0	22.5	26.0	29.5	33.0	36.5	40.0	43.5	47.0
Dim B	3.50	7.00	10.5	14.0	17.5	21.0	24.5	28.0	31.5	35.0	38.5	42.0
TOL	±0.15					±0.20						
Poles	28	30	32	34	36	38	40	42	44	46	48	
Dim L	50.5	54.0	57.5	61.0	64.5	68.0	71.5	75.0	78.5	82.0	85.5	
Dim B	45.5	49.0	52.5	56.0	59.5	63.0	66.5	70.0	73.5	77.0	80.5	
TOL	±0.25					±0.30						

ANYTEK

CUSTOMER COPY

ALL RIGHTS RESERVED. REPRODUCTION OR ISSUE TO THIRD PARTIES IN ANY FORM WHATEVER IS NOT PERMITTED WITHOUT WRITTEN AUTHORITY FROM THE PROPRIETOR. PROPERTY OF ANYTEK TECHNOLOGY CO., LTD

TITLE	VL-3.5mm Right -Angle Series "B Type"				
PART NO.	VLxx13x1xxxxG		DWG NO.	8VL0402	
APPROVED	CHECKED	DESIGNED	DRAWN	CUST NO.	Tolerance
		Jacke 2010.03.31	Jacke 2010.01.22	UNIT: mm	X. ±0.50
				SCALE: NONE	X.X ±0.30
				SHEET: 01/01	X.XX ±0.10
				REV.: D	X° ±1°

OCEAN CHIPS
Океан Электроники
Поставка электронных компонентов

Компания «Океан Электроники» предлагает заключение долгосрочных отношений при поставках импортных электронных компонентов на взаимовыгодных условиях!

Наши преимущества:

- Поставка оригинальных импортных электронных компонентов напрямую с производств Америки, Европы и Азии, а так же с крупнейших складов мира;
- Широкая линейка поставок активных и пассивных импортных электронных компонентов (более 30 млн. наименований);
- Поставка сложных, дефицитных, либо снятых с производства позиций;
- Оперативные сроки поставки под заказ (от 5 рабочих дней);
- Экспресс доставка в любую точку России;
- Помощь Конструкторского Отдела и консультации квалифицированных инженеров;
- Техническая поддержка проекта, помощь в подборе аналогов, поставка прототипов;
- Поставка электронных компонентов под контролем ВП;
- Система менеджмента качества сертифицирована по Международному стандарту ISO 9001;
- При необходимости вся продукция военного и аэрокосмического назначения проходит испытания и сертификацию в лаборатории (по согласованию с заказчиком);
- Поставка специализированных компонентов военного и аэрокосмического уровня качества (Xilinx, Altera, Analog Devices, Intersil, Interpoint, Microsemi, Actel, Aeroflex, Peregrine, VPT, Syfer, Eurofarad, Texas Instruments, MS Kennedy, Miteq, Cobham, E2V, MA-COM, Hittite, Mini-Circuits, General Dynamics и др.);

Компания «Океан Электроники» является официальным дистрибьютором и эксклюзивным представителем в России одного из крупнейших производителей разъемов военного и аэрокосмического назначения **«JONHON»**, а так же официальным дистрибьютором и эксклюзивным представителем в России производителя высокотехнологичных и надежных решений для передачи СВЧ сигналов **«FORSTAR»**.

AVIC JONHON

«JONHON» (основан в 1970 г.)

Разъемы специального, военного и аэрокосмического назначения:

(Применяются в военной, авиационной, аэрокосмической, морской, железнодорожной, горно- и нефтедобывающей отраслях промышленности)

«FORSTAR» (основан в 1998 г.)

ВЧ соединители, коаксиальные кабели, кабельные сборки и микроволновые компоненты:

(Применяются в телекоммуникациях гражданского и специального назначения, в средствах связи, РЛС, а так же военной, авиационной и аэрокосмической отраслях промышленности).

FORSTAR®

Телефон: 8 (812) 309-75-97 (многоканальный)
Факс: 8 (812) 320-03-32
Электронная почта: ocean@oceanchips.ru
Web: http://oceanchips.ru/
Адрес: 198099, г. Санкт-Петербург, ул. Калинина, д. 2, корп. 4, лит. А