DTS-3 SERIES

3.5x6 Through Hole & SMT Type Tactile Switch

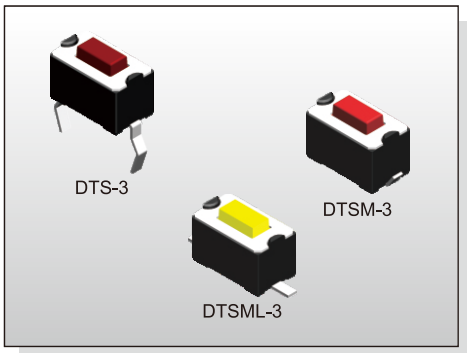

FEATURES

※Compact size 3.5x6 mm
※Sharp click feeling
※Choice of SMT terminal type

APPLICATION

※Audio, OA equipment
※Instrumentation
※Industrial

SPECIFICATION

Contact Rating	50mA, 12V DC
Contact Resistance	100mΩ max.
Insulation Resistance	100MΩ min. 500V DC
Dielectric Strength	250V AC/1 minute
Operating Force	125±50gf, Black(K) 160±50gf, Brown(N) 260±50gf, Red(R) 320±80gf, Salmon(S) 520±130gf, Yellow(Y)
Travel	0.25mm
Operating Life	30,000 cycles for 520/320/260gf 50,000 cycles for 160/125gf
Operating Temp.	-25°C ~ +70°C
Storage Temp.	-30°C ~ +80°C

HOW TO ORDER

D T S □ - 3 □ □ - □ - □

□:Through Hole
M:J Bend Outward
ML:S.M.T./Flat
MF:S.M.T./Gull-wing

Dimension H:
1=4.30mm
2=5.00mm

Operating Force:
K=Black, 125gf
N=Brown, 160gf
R=Red, 260gf
S=Salmon, 320gf
Y=Yellow, 520gf
>Not Available For Halogen Free

V=RoHS & Lead Free Solderable
Q=Halogen Free

Package:
□=Bag(Through Hole Only)
B=Tube Package(Except DTSMF-3)
T/R=Tape & Reel

CIRCUIT

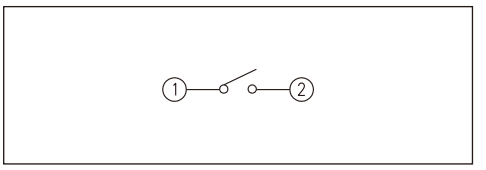

PACKAGE

<Tube>
DTS(M)(L)-3: 135 pcs
<Bulk>
1000 pcs
<Tape & Reel>
DTSM(L)(F)-31: 1800 pcs
DTSM(L)(F)-32: 1600 pcs

DTS-3

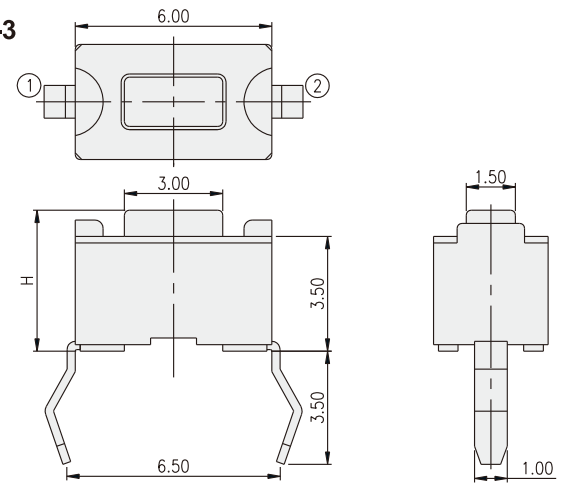

PART NO.	H
DTS-31	4.30
DTS-32	5.00

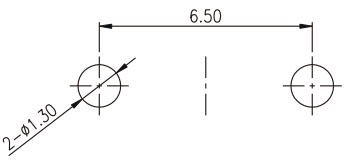

P.C.B. LAYOUT

DTSM-3

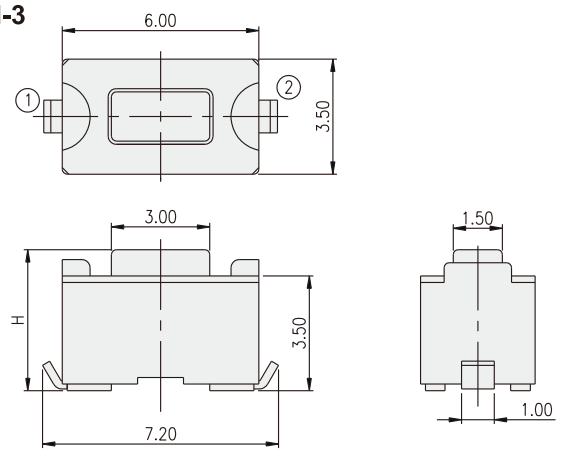

PART NO.	H
DTSM-31	4.30
DTSM-32	5.00

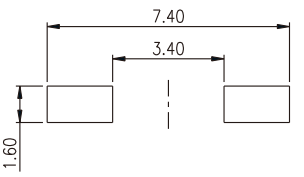

P.C.B. LAYOUT

3.5x6 Through Hole & SMT Type
Tactile Switch

DTSML-3

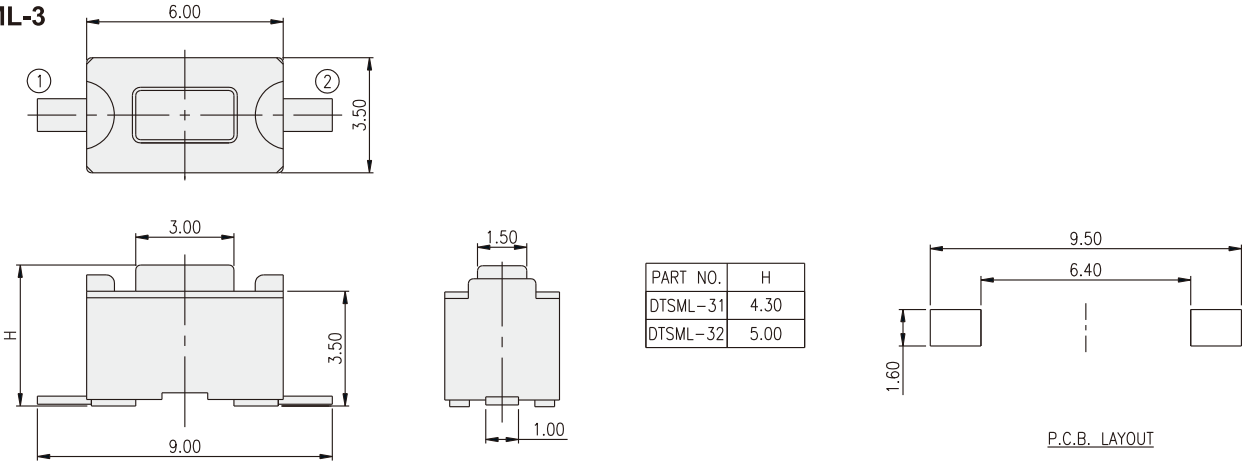

PART NO.	H
DTSML-31	4.30
DTSML-32	5.00

DTSMF-3

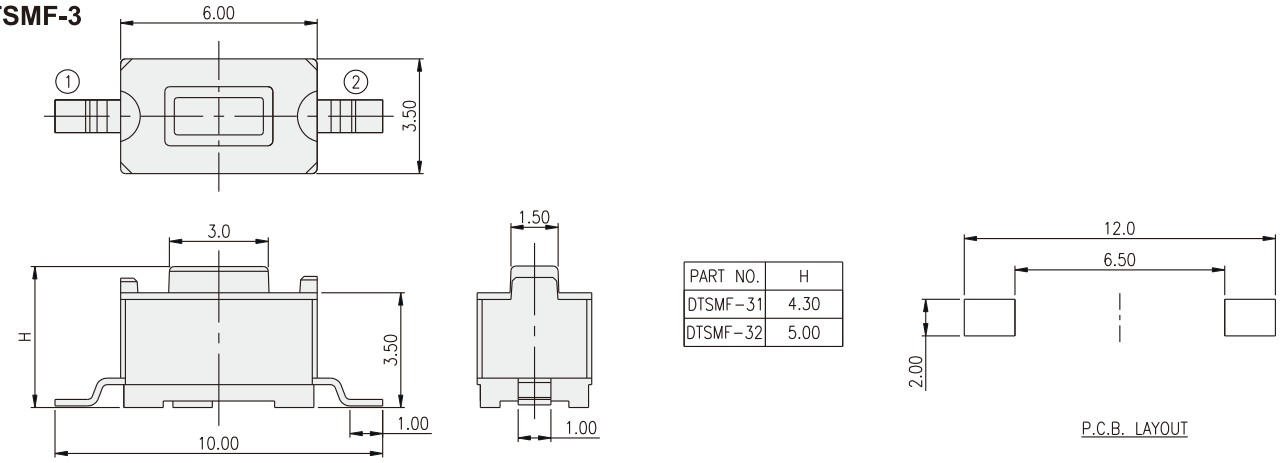

PART NO.	H
DTSMF-31	4.30
DTSMF-32	5.00

Mouser Electronics

Authorized Distributor

Click to View Pricing, Inventory, Delivery & Lifecycle Information:

Diptronics:

DTS-32K-V-B DTSML-32S-V-T/R DTSMF-31N-V-T/R DTSM-32K-V-T/R DTSM-31S-V-T/R DTSM-32S-V-T/R DTSMF-31R-V-T/R DTSMF-32R-V-T/R DTSML-32N-V-T/R DTSMF-32N-V-T/R DTSM-32R-V-T/R DTSM-31N-V-T/R DTSML-32R-V-T/R DTSM-31R-V-T/R DTSML-32Y-V-T/R DTSM-32N-V-T/R DTSML-31S-V-T/R DTSM-31Y-V-T/R DTSML-31R-V-T/R DTS-32R-V-B DTSML-31N-V-T/R DTS-31N-V-B DTS-31S-V-B DTS-32S-V-B DTS-31Y-V-B DTS-31R-V-B DTS-32Y-V-B DTS-32N-V-B

OCEAN CHIPS
Океан Электроники
Поставка электронных компонентов

Компания «Океан Электроники» предлагает заключение долгосрочных отношений при поставках импортных электронных компонентов на взаимовыгодных условиях!

Наши преимущества:

- Поставка оригинальных импортных электронных компонентов напрямую с производств Америки, Европы и Азии, а так же с крупнейших складов мира;
- Широкая линейка поставок активных и пассивных импортных электронных компонентов (более 30 млн. наименований);
- Поставка сложных, дефицитных, либо снятых с производства позиций;
- Оперативные сроки поставки под заказ (от 5 рабочих дней);
- Экспресс доставка в любую точку России;
- Помощь Конструкторского Отдела и консультации квалифицированных инженеров;
- Техническая поддержка проекта, помощь в подборе аналогов, поставка прототипов;
- Поставка электронных компонентов под контролем ВП;
- Система менеджмента качества сертифицирована по Международному стандарту ISO 9001;
- При необходимости вся продукция военного и аэрокосмического назначения проходит испытания и сертификацию в лаборатории (по согласованию с заказчиком);
- Поставка специализированных компонентов военного и аэрокосмического уровня качества (Xilinx, Altera, Analog Devices, Intersil, Interpoint, Microsemi, Actel, Aeroflex, Peregrine, VPT, Syfer, Eurofarad, Texas Instruments, MS Kennedy, Miteq, Cobham, E2V, MA-COM, Hittite, Mini-Circuits, General Dynamics и др.);

Компания «Океан Электроники» является официальным дистрибьютором и эксклюзивным представителем в России одного из крупнейших производителей разъемов военного и аэрокосмического назначения **«JONHON»**, а так же официальным дистрибьютором и эксклюзивным представителем в России производителя высокотехнологичных и надежных решений для передачи СВЧ сигналов **«FORSTAR»**.

AVIC JONHON

«JONHON» (основан в 1970 г.)

Разъемы специального, военного и аэрокосмического назначения:

(Применяются в военной, авиационной, аэрокосмической, морской, железнодорожной, горно- и нефтедобывающей отраслях промышленности)

«FORSTAR» (основан в 1998 г.)

ВЧ соединители, коаксиальные кабели, кабельные сборки и микроволновые компоненты:

(Применяются в телекоммуникациях гражданского и специального назначения, в средствах связи, РЛС, а так же военной, авиационной и аэрокосмической отраслях промышленности).

FORSTAR®

Телефон: 8 (812) 309-75-97 (многоканальный)
Факс: 8 (812) 320-03-32
Электронная почта: ocean@oceanchips.ru
Web: http://oceanchips.ru/
Адрес: 198099, г. Санкт-Петербург, ул. Калинина, д. 2, корп. 4, лит. А