| VACUUMSCHMELZE | **DATENBLATT / Specification** | **Sach Nr.:** Item no.: | **T60404-E4622-X501** |
|---|---|---|---|
| K-Nr.: 22461 K-no.: | Wechselstromwandler / Current Transformer | Datum: 24.11.2010 Date: | |
| Kunde: Customer | Typenelement / Standard Type | Kd. Sach Nr.: Customers part no.: | Seite 1 von 2 Page of |

Maßbild (mm): Mechanical outline — Freimaßtoleranz DIN ISO 2768-c General tolerances

Anschlüsse: Connections:

Leerstifte: Nr. 2+3
Dummy pins: no.2+3

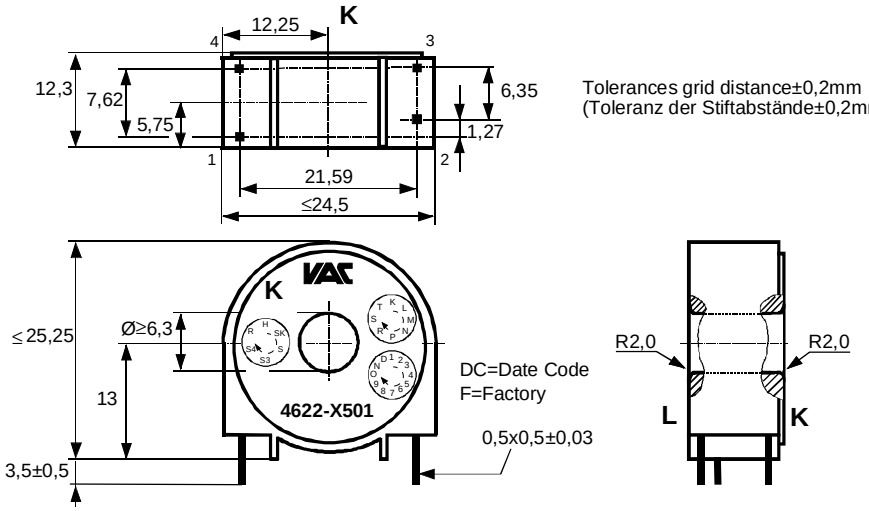


Anschlußschema: Schematic diagram

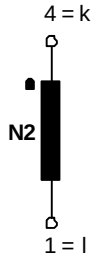


ü = (1) : 2000

Betriebsdaten/Charakteristische Daten (Richtwerte): Operational data/characteristic data (nominal values):

$R_{Cu2}$ = 115 Ω  $R_{Cu2}$ ≤ 126 Ω

Siehe Bemerkung 3) auf Seite 2 / see remark 3) on page 2

Umgebungstemperatur/ambient temperature: -40°C ..+85°C
Lagertemperatur/storage temperature: -40°C...+85°C

Prüfung: (V: 100%-Test; AQL...: DIN ISO 2859-Teil1) Inspection

1) (AQL 1/S4) M3014: $U_{p,eff}$ = 4,0 kV, 2 s , N2 gegen/to Durchsteckdorn (∅ 6,0mm)/currentwinding

2) (AQL 0,25) M3011/1: $L_2$ = 110 H ± 30% f = 50 Hz, $U_{AC,eff}$ =230 mV

3) (V) M3011/6 Sonderprüfung (Stromtrafoprüfgerät N4):
special measuring (current transformer measuring instrument N4):
Polarität / Übersetzungsverhältnis: Toleranz ± 1% (± 20 Wdg.)
Polarity / Turns ratio: Tolerance (± 20 turns)

4) (AQL 1/S4) M3200: Mechanische Prüfung
Mechanical test

5) (Fix05) M3290: Solderability test acc 1
Lötbarkeitstest nach 1

Siehe Seite 2
See page 2

Weitere Vorschriften: Applicable documents: Gehäusewerkstoff, Gießharz und Draht UL-gelistet
Housing material, casting resin and wire UL - listed

| Datum | Name | Index | Änderung |
|---|---|---|---|
| 24.11.10 | HL | 82 | Remark 3) on page 2 implemented. Lapidary change. |
| 01.09.10 | HL | 82 | Pin tolerance +/-0,03mm specified and ambient temperature changed from +70° into +85°. Lapidary change. |

| Hrsg.: KB-E editor | Bearb: HL. designer | | KB-PM B: Ert. check | | | freig.: Pe. released |
|---|---|---|---|---|---|---|

Weitergabe sowie Vervielfältigung dieser Unterlage, Verwertung und Mitteilung ihres Inhalts nicht gestattet, soweit nicht ausdrücklich zugestanden. Zuwiderhandlungen verpflichten zu Schadenersatz. Alle Rechte für den Fall der Patenterteilung oder GM-Eintragung vorbehalten

Copying of this document, disclosing it to third parties or using the contents there for any purposes without express written authorization by use illegally forbidden. Any offenders are liable to pay all relevant damages.

Typprüfung:
Type test:

1) M3014: $U_{p,eff}$ = 4,0 kV, 1 min , N2 gegen/to Durchsteckdorn (∅ 6,0mm)/currentwinding

2) Stoßspannungsprüfung in Anlehnung an M3064
HV transient test according to M3064

N2 gegen Durchsteckdorn ( ∅ 6,0mm ) / N2 to currentwinding

Einstellwerte: 1,2 µs / 50 µs-Kurvenform (waveform)
Settings $U_{P,max}$ = 6 kV

Messungen nach Temperaturangleich der Prüflinge an Raumtemperatur
Measurements after temperature balance of the test samples at room temperature

Bemerkung:
Remark:

1) Dieses Produkt ist durch eines oder mehrere Patente geschützt, u.a/
This product is protected by one or more patents, including
US 6663815, EP 1105893; US 6507262, EP 1131830, KOR 606515

2) The resistance to alcohols and similar detergents of the component is restricted
When performing washing procedures own tests are recommended.
Das Bauelement besitzt eine eingeschränkte Beständigkeit gegen Alkohole und ähnliche Reinigungsmittel.
Bei Waschprozessen empfehlen wir die Durchführung von eigenen Tests.

3) Dieses Bauelement wurde ursprünglich für Anwendungen mit folgenden typischen Betriebsbedingungen ausgelegt: / This component has been designed for applications where the typical operating conditions are:

f = 50 Hz, $I_{max}$ = 6 A, $R_B$ = 100 Ohm, $U_B$ ($I_{max}$) = 300 $mV_{rms}$
f = 60 Hz, $I_{max}$ = 20A, $R_B$ = 30 Ohm, $U_B$ ($I_{max}$) = 300 $mV_{rms}$

Es kann jedoch auch bei abweichenden Betriebsbedingungen eingesetzt werden wie z.B. /
It may be used as well in applications where the operating conditions are different, like e.g.

f = 60 Hz, $I_{max}$ = 50 A, $R_B$ = 10 Ohm, $U_B$ ($I_{max}$) = 250 $mV_{rms}$

Derartige spezielle Betriebsbedingungen sind im Einzelfall auf Anfrage zu vereinbaren und in der jeweiligen Schaltung zu erproben / Special operating conditions have to be agreed upon request and to be tested in the application circuit




Weitergabe sowie Vervielfältigung dieser Unterlage, Verwertung und Mitteilung ihres Inhalts nicht gestattet, soweit nicht ausdrücklich zugestanden. Zuwiderhandlungen verpflichten zu Schadenersatz. Alle Rechte für den Fall der Patenterteilung oder GM-Eintragung vorbehalten

Copying of this document, disclosing it to third parties or using the contents there for any purposes without express written authorization by use illegally forbidden.
Any offenders are liable to pay all relevant damages.

# OCEAN CHIPS
## Океан Электроники
### Поставка электронных компонентов

Компания «Океан Электроники» предлагает заключение долгосрочных отношений при поставках импортных электронных компонентов на взаимовыгодных условиях!

Наши преимущества:

- Поставка оригинальных импортных электронных компонентов напрямую с производств Америки, Европы и Азии, а так же с крупнейших складов мира;
- Широкая линейка поставок активных и пассивных импортных электронных компонентов (более 30 млн. наименований);
- Поставка сложных, дефицитных, либо снятых с производства позиций;
- Оперативные сроки поставки под заказ (от 5 рабочих дней);
- Экспресс доставка в любую точку России;
- Помощь Конструкторского Отдела и консультации квалифицированных инженеров;
- Техническая поддержка проекта, помощь в подборе аналогов, поставка прототипов;
- Поставка электронных компонентов под контролем ВП;
- Система менеджмента качества сертифицирована по Международному стандарту ISO 9001;
- При необходимости вся продукция военного и аэрокосмического назначения проходит испытания и сертификацию в лаборатории (по согласованию с заказчиком);
- Поставка специализированных компонентов военного и аэрокосмического уровня качества (Xilinx, Altera, Analog Devices, Intersil, Interpoint, Microsemi, Actel, Aeroflex, Peregrine, VPT, Syfer, Eurofarad, Texas Instruments, MS Kennedy, Miteq, Cobham, E2V, MA-COM, Hittite, Mini-Circuits, General Dynamics и др.);

Компания «Океан Электроники» является официальным дистрибьютором и эксклюзивным представителем в России одного из крупнейших производителей разъемов военного и аэрокосмического назначения **«JONHON»**, а так же официальным дистрибьютором и эксклюзивным представителем в России производителя высокотехнологичных и надежных решений для передачи СВЧ сигналов **«FORSTAR»**.

AVIC JONHON

**«JONHON»** (основан в 1970 г.)

Разъемы специального, военного и аэрокосмического назначения:

(Применяются в военной, авиационной, аэрокосмической, морской, железнодорожной, горно- и нефтедобывающей отраслях промышленности)

**«FORSTAR»** (основан в 1998 г.)

ВЧ соединители, коаксиальные кабели, кабельные сборки и микроволновые компоненты:

(Применяются в телекоммуникациях гражданского и специального назначения, в средствах связи, РЛС, а так же военной, авиационной и аэрокосмической отраслях промышленности).

FORSTAR®

Телефон: 8 (812) 309-75-97 (многоканальный)
Факс: 8 (812) 320-03-32
Электронная почта: ocean@oceanchips.ru
Web: http://oceanchips.ru/
Адрес: 198099, г. Санкт-Петербург, ул. Калинина, д. 2, корп. 4, лит. А