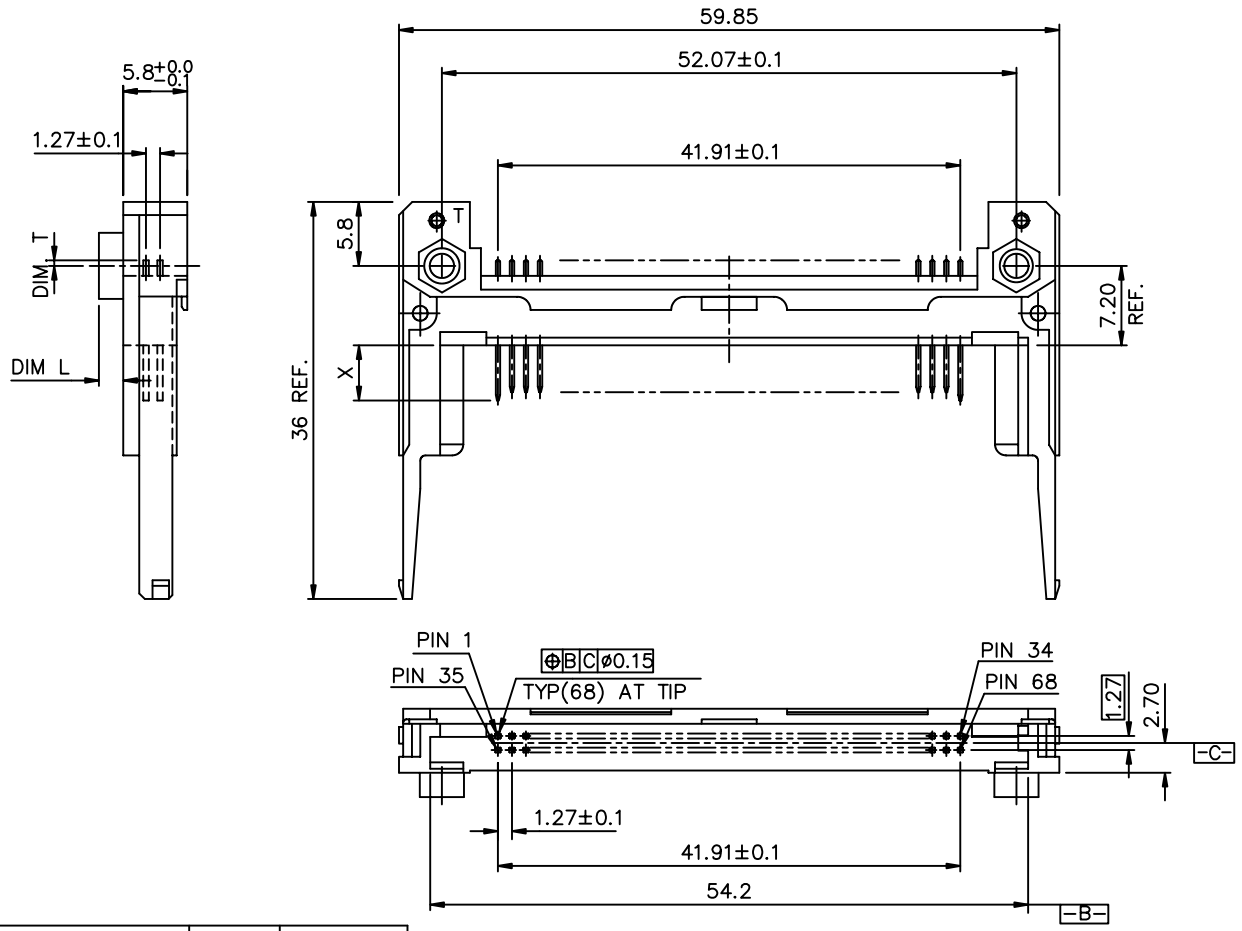

61128– □□ □□ □ LF

- LF: LEAD FREE
- B: FOR BOSCH–TELECOM
- N: FOR CANON
- V: FOR VALLEY GREEN
- C: FOR CISCO
- STAND–OFF: 00 : 0.0 mm; 20 : 2.0 mm; 22 : 2.2 mm; 30 : 3.0 mm; 40 : 4.0 mm; 43 : 4.3 mm; 50 : 5.0 mm
- UPPER DECK : 5; LOWER DECK : 0
- TOP MOUNT : 0; BOTTOM MOUNT : 5

DIM"X"			
PIN NUMBER	4.25±0.1	3.5±0.1	5.0±0.1
	OTHERS	36,67	1,17,34 35,51,68

PRODUCT NO	DIM. L	DIM. T±0.10
61128–0543C/0543CLF	0.0	7.5
61128–0050C/0050CLF	5.0	0.6
61128–0043C/0043CLF	4.3	0.6
61128–0022C/0022CLF	2.2	0.6
61128–0022B/0022BLF	2.2	0.6
61128–0022/0022LF	2.2	0.6
61128–0543/0543LF	0.0	7.5
61128–0500/0500LF	0.0	10.9
61128–0100/0100LF	0.0	3.0
61128–0050N/0050NLF	5.0	0.6
61128–0040/0040LF	4.0	0.6
61128–0043/0043LF	4.3	0.6
61128–0050/0050LF	5.0	0.6
61128–0022V/0022VLF	2.2	3.0

rev.	ecn no.	dr	date
K	T03–0389	W L	09/10/03
L	N04–0030	P H	07/21/04
M	N05–0140	W B	05/31/05

mat'l code

tolerance unless otherwise specified: linear ±0.30; angles ± 2°

dr	WENDY CHEN	07/11/95
engr	L.W. LU	07/11/95
chr	JOSEPH HSIA	07/11/95
appd	JENN TSAO	07/11/95

CUSTOMER COPY

projection

unit mm/inch

scale 2:1

www.fciconnect.com

title: 68POS. EJECTOR HEADER HEADER ASS'Y

product family PCMCIA

size A3 | dwg no. 61128 | code | sheet 1 OF 2

sheet index	revision sheet	M 1	L 2

PDM: Rev:M STATUS: Released Printed: Oct 12, 2010

Tous droits strictement reserves. Reproduction ou communication a des tiers int sous quelque forme que ce soit sans autorisation ecrite du propietaire. propriete de c BERG ELECTRONICS. Droits de reproduction BERG ELECTRONICS bv

All rights strictly reserved. Reproduction or issue to third parties in any for whatever is not permitted without written authority from the proprietor. Property of c BERG ELECTRONICS. Copyright BERG ELECTRONICS bv

Tous droits strictement reserves. Reproduction ou communication a des tiers int sous quelque forme que ce soit sans autorisation ecrite du propietaire. propriete de c BERG ELECTRONICS. Droits de reproduction BERG ELECTRONICS bv

All rights strictly reserved. Reproduction or issue to third parties in any for whatever is not permitted without written authority from the proprietor. Property of c BERG ELECTRONICS. Copyright BERG ELECTRONICS bv

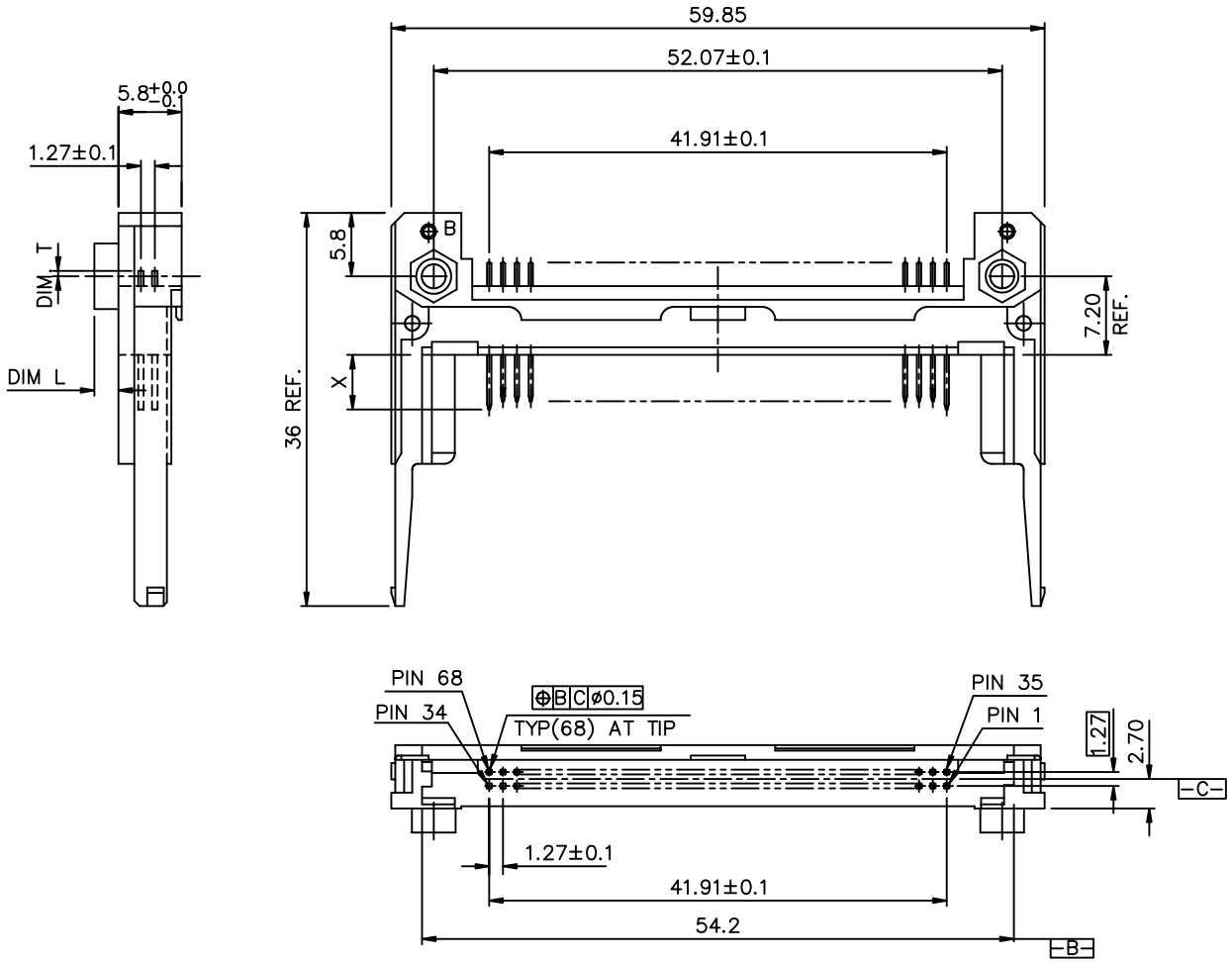

61128– □□ □□ □□

LF : LEAD FREE

STAND–OFF
00 : 0.0 mm
20 : 2.0 mm
22 : 2.2 mm
30 : 3.0 mm
40 : 4.0 mm
43 : 4.3 mm
50 : 5.0 mm

UPPER DECK : 5
LOWER DECK : 0

TOP MOUNT : 0
BOTTOM MOUNT : 5

DIM"X"			
PIN NUMBER	4.25±0.1	3.5±0.1	5.0±0.1
	OTHERS	36,67	1,17,34 35,51,68

PRODUCT NO	DIM. L	DIM. T±0.10
61128–5022/5022LF	2.2	0.6
61128–5543/5543LF	0.0	7.5
61128–5500/5500LF	0.0	10.9
61128–5043/5043LF	4.3	0.6
61128–5050/5050LF	5.0	0.6

mat'l code	tolerance unless otherwise specified	CUSTOMER COPY	FCI www.fciconnect.com
rev. L / ecn no. / dr / date	linear ±0.30	projection	title 68POS. EJECTOR HEADER HEADER ASS'Y
	angles ± 2°		
	dr WENDY CHEN 10/16/01	unit mm/inch	product family PCMCIA / code
	engr MINERVA WANG 10/16/01		size A3 / dwg no. 61128
	chr MINERVA WANG 10/16/01	scale 2:1	sheet 2 OF
	appd JENN TSAO 10/16/01		
sheet index / revision sheet			

PDM: Rev:M STATUS: Released Printed: Oct 12, 2010

OCEAN CHIPS
Океан Электроники
Поставка электронных компонентов

Компания «Океан Электроники» предлагает заключение долгосрочных отношений при поставках импортных электронных компонентов на взаимовыгодных условиях!

Наши преимущества:

- Поставка оригинальных импортных электронных компонентов напрямую с производств Америки, Европы и Азии, а так же с крупнейших складов мира;
- Широкая линейка поставок активных и пассивных импортных электронных компонентов (более 30 млн. наименований);
- Поставка сложных, дефицитных, либо снятых с производства позиций;
- Оперативные сроки поставки под заказ (от 5 рабочих дней);
- Экспресс доставка в любую точку России;
- Помощь Конструкторского Отдела и консультации квалифицированных инженеров;
- Техническая поддержка проекта, помощь в подборе аналогов, поставка прототипов;
- Поставка электронных компонентов под контролем ВП;
- Система менеджмента качества сертифицирована по Международному стандарту ISO 9001;
- При необходимости вся продукция военного и аэрокосмического назначения проходит испытания и сертификацию в лаборатории (по согласованию с заказчиком);
- Поставка специализированных компонентов военного и аэрокосмического уровня качества (Xilinx, Altera, Analog Devices, Intersil, Interpoint, Microsemi, Actel, Aeroflex, Peregrine, VPT, Syfer, Eurofarad, Texas Instruments, MS Kennedy, Miteq, Cobham, E2V, MA-COM, Hittite, Mini-Circuits, General Dynamics и др.);

Компания «Океан Электроники» является официальным дистрибьютором и эксклюзивным представителем в России одного из крупнейших производителей разъемов военного и аэрокосмического назначения «**JONHON**», а так же официальным дистрибьютором и эксклюзивным представителем в России производителя высокотехнологичных и надежных решений для передачи СВЧ сигналов «**FORSTAR**».

AVIC JONHON

«JONHON» (основан в 1970 г.)

Разъемы специального, военного и аэрокосмического назначения:

(Применяются в военной, авиационной, аэрокосмической, морской, железнодорожной, горно- и нефтедобывающей отраслях промышленности)

«FORSTAR» (основан в 1998 г.)

ВЧ соединители, коаксиальные кабели, кабельные сборки и микроволновые компоненты:

(Применяются в телекоммуникациях гражданского и специального назначения, в средствах связи, РЛС, а так же военной, авиационной и аэрокосмической отраслях промышленности).

FORSTAR®

Телефон: 8 (812) 309-75-97 (многоканальный)
Факс: 8 (812) 320-03-32
Электронная почта: ocean@oceanchips.ru
Web: http://oceanchips.ru/
Адрес: 198099, г. Санкт-Петербург, ул. Калинина, д. 2, корп. 4, лит. А