3P to 5P

Receptacles

Single Keyway M12

#22 AWG PVC 12 inch leads - DC color code, epoxy potted
Black anodized aluminum shell
Used in control panels junction boxes and sensors

	3P	4P	5P
MALE FACE VIEW	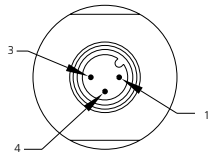	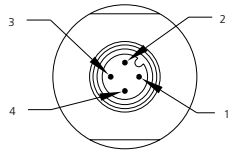	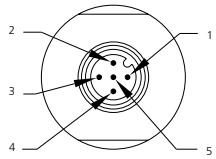
COLOR CODE	1- brown 3- blue 4- black	1- brown 2- white 3- blue 4- black	1 brown 2 white 3 blue 4 black 5 gray
VOLTAGE	250V AC/DC	250V AC/DC	250V AC/DC
CURRENT	4A	4A	4A
CONDUCTOR	#22-3	#22-4	#22-5

MALE	FIG	RECEPTACLES WITH #22 AWG PVC LEADS 12 INCHES LONG		
M14 X 1 THREAD	1	8R3E06A18A120	8R4E06A18A120	8R5E06A18A120
1/2" - 14NPT	2	8R3006A18A120	8R4006A18A120	8R5006A18A120
FEMALE	FIG	RECEPTACLES WITH #22 AWG PVC LEADS 12 INCHES LONG		
1/4" - 18NPT	3	8R3A00A18A120	8R4A00A18A120	8R5A00A18A120

CATALOG OPTIONS

Use the following chart to modify your part's specifications

8R3E06A18A1201

LEAD TYPE
#18 AWG PVC A16

LEAD LENGTH
2 METER M020

SHELL
STAINLESS STEEL . . . . . .ADD 1

BRAD HARRISON® From Woodhead Connectivity

Specifications

MECHANICAL	
SHELL:	BLACK ANODIZED ALUMINUM OPTIONAL STAINLESS STEEL TYPE 303
INSERT:	NYLON 6/6
CONDUCTORS:	#22 AWG WITH PVC INSULATION OVER 26 X #36 COPPER STRANDING, 300V, UL STYLE 1061, CSA AWM SR
O-RING:	NITRILE RUBBER
ELECTRICAL	
VOLTAGE RATING:	250V AC/DC
AMPERAGE:	3P - 4A 4P - 4A 5P - 4A
ENVIRONMENTAL	
PROTECTION:	IP 68, NEMA 6P
AMBIENT OPERATING TEMP:	-4° TO 176° F (-20° TO 80°C)
CERTIFICATIONS	
UL:	3P & 4P UL LISTED, FILE NO. E152210; 5P UL RECOGNIZED
CSA:	CSA CERTIFIED, FILE NO LR6837

RECEPTACLE DIMENSIONS

MALE RECEPTACLE W/ EXTERNAL THREADS M14 X 1 THREADS

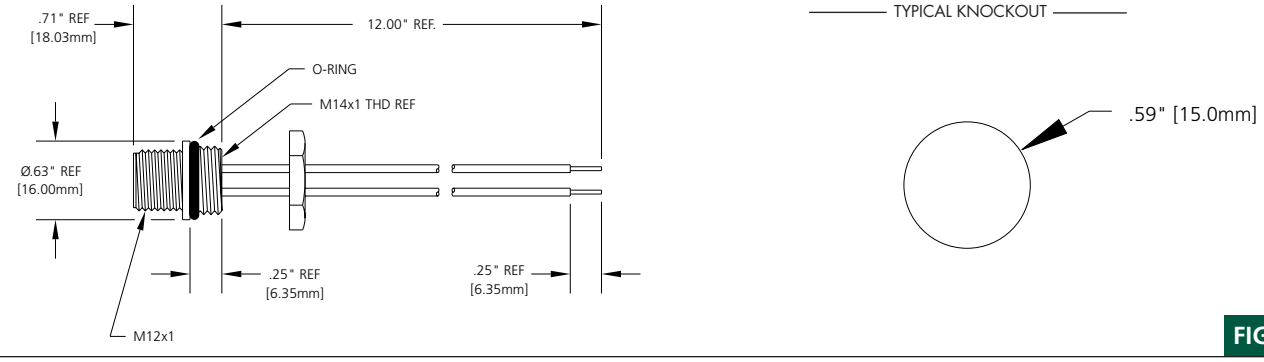

FIG 1

MALE RECEPTACLE W/ EXTERNAL THREADS AND 1/2" - 14NPT THREADS

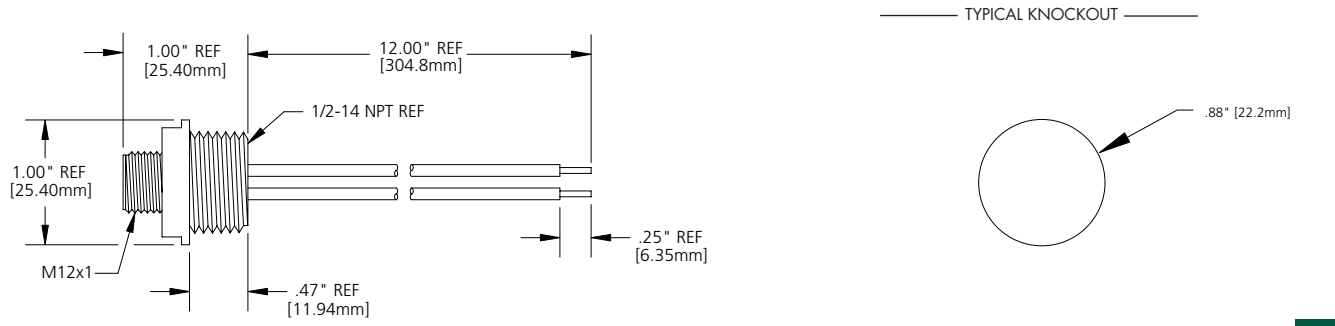

FIG 2

FEMALE RECEPTACLE W/ INTERNAL THREADS AND 1/4" - 18NPT THREADS

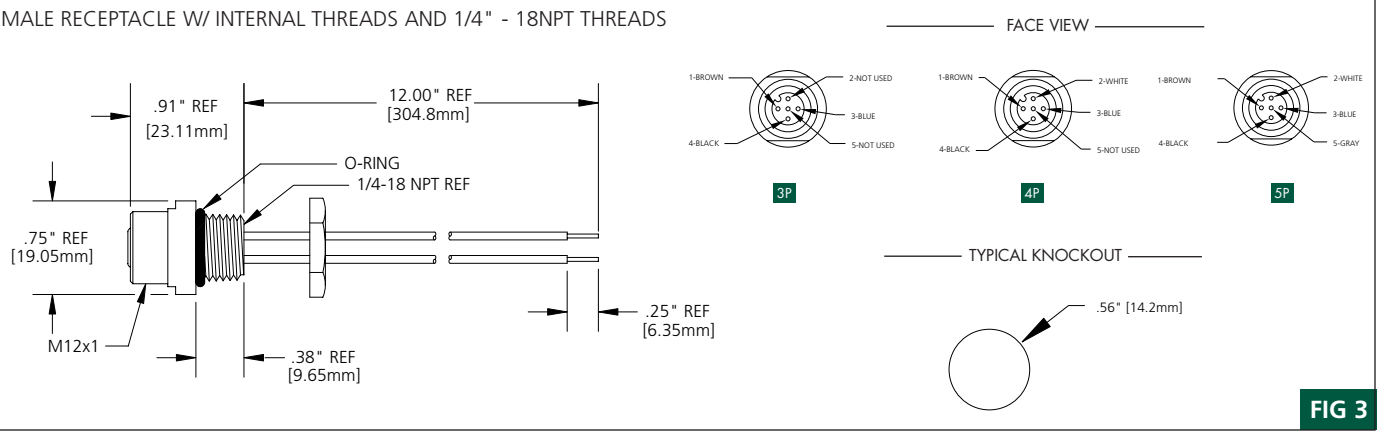

FIG 3

OCEAN CHIPS
Океан Электроники
Поставка электронных компонентов

Компания «Океан Электроники» предлагает заключение долгосрочных отношений при поставках импортных электронных компонентов на взаимовыгодных условиях!

Наши преимущества:

- Поставка оригинальных импортных электронных компонентов напрямую с производств Америки, Европы и Азии, а так же с крупнейших складов мира;
- Широкая линейка поставок активных и пассивных импортных электронных компонентов (более 30 млн. наименований);
- Поставка сложных, дефицитных, либо снятых с производства позиций;
- Оперативные сроки поставки под заказ (от 5 рабочих дней);
- Экспресс доставка в любую точку России;
- Помощь Конструкторского Отдела и консультации квалифицированных инженеров;
- Техническая поддержка проекта, помощь в подборе аналогов, поставка прототипов;
- Поставка электронных компонентов под контролем ВП;
- Система менеджмента качества сертифицирована по Международному стандарту ISO 9001;
- При необходимости вся продукция военного и аэрокосмического назначения проходит испытания и сертификацию в лаборатории (по согласованию с заказчиком);
- Поставка специализированных компонентов военного и аэрокосмического уровня качества (Xilinx, Altera, Analog Devices, Intersil, Interpoint, Microsemi, Actel, Aeroflex, Peregrine, VPT, Syfer, Eurofarad, Texas Instruments, MS Kennedy, Miteq, Cobham, E2V, MA-COM, Hittite, Mini-Circuits, General Dynamics и др.);

Компания «Океан Электроники» является официальным дистрибьютором и эксклюзивным представителем в России одного из крупнейших производителей разъемов военного и аэрокосмического назначения **«JONHON»**, а так же официальным дистрибьютором и эксклюзивным представителем в России производителя высокотехнологичных и надежных решений для передачи СВЧ сигналов **«FORSTAR»**.

AVIC JONHON

«JONHON» (основан в 1970 г.)

Разъемы специального, военного и аэрокосмического назначения:

(Применяются в военной, авиационной, аэрокосмической, морской, железнодорожной, горно- и нефтедобывающей отраслях промышленности)

«FORSTAR» (основан в 1998 г.)

ВЧ соединители, коаксиальные кабели, кабельные сборки и микроволновые компоненты:

(Применяются в телекоммуникациях гражданского и специального назначения, в средствах связи, РЛС, а так же военной, авиационной и аэрокосмической отраслях промышленности).

FORSTAR®

Телефон: 8 (812) 309-75-97 (многоканальный)
Факс: 8 (812) 320-03-32
Электронная почта: ocean@oceanchips.ru
Web: http://oceanchips.ru/
Адрес: 198099, г. Санкт-Петербург, ул. Калинина, д. 2, корп. 4, лит. А