THIS DRAWING IS UNPUBLISHED. RELEASED FOR PUBLICATION 2008
© COPYRIGHT 2008 BY - ALL RIGHTS RESERVED.

REVISIONS

P	LTR	DESCRIPTION	DATE	DWN	APVD
	A1	NEW DRAWING PUBLISHED	04FEB2008	N.T	R.K
	A2	ECR-08-030470	08DEC2008	N.T.	R.K.
	A3	EGR-09-012142	28MAY2009	N.T.	T.K.
	A4	PN 1987306-2 DISCONTINUED	15DEC2017	TJ	NG

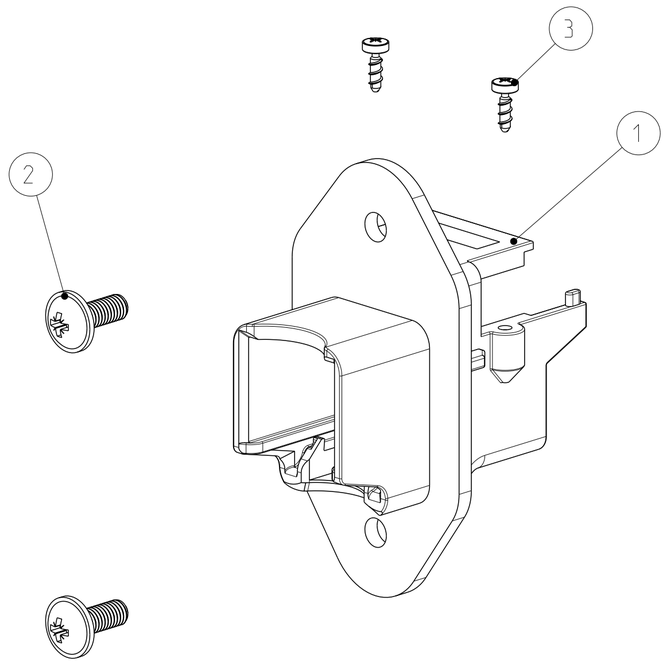

CUT OUT FOR FITTING REQUIREMENT
AUSSCHNITT FUER EINBAU BEDINGUNG

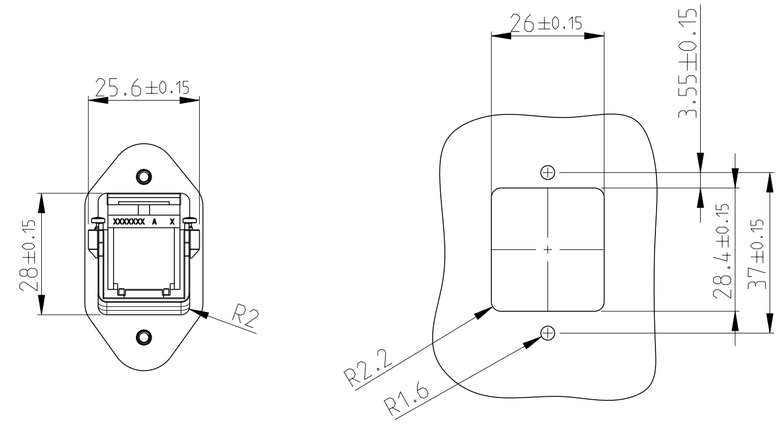

SCALE 1:1 / M 1:1 SCALE 1:1 / M 1:1

SINGLE PACKING: PLASTIC BAG (MINI GRIP) WITH MANUAL.
MULTI PACKING: 50 PIECE ITEM NO. 1 IN CORD TENSIONING BAG+
100 PIECE ITEM NO. 2 IN PLASTIC BAG (MINI GRIP) +
100 PIECE ITEM NO. 3 PLASTIC BAG (MINI GRIP) +
PACKED IN CORRUGATED SHIPPING BOX WITH MANUAL.

EINZELVERPACKUNG: KUNSTOFFBEUTEL (MINI GRIP) MIT ANLEITUNG.
MEHRFACHVERPACKUNG: 50 STUECK POS. 1 IN KORDELZUG BEUTEL +
100 STUECK POS. 2 IN KUNSTSTOFFBEUTEL (MINI GRIP) +
100 STUECK POS. 3 IN KUNSTSTOFFBEUTEL (MINI GRIP) +
VERPACKT IN VERSANDKARTON MIT ANLEITUNG.

QTY REQD PER ASSY						PARTS LIST	
-	-	1	1	-		MANUAL	4
-	-	100	2	-		TREAD ROLLING SCREW M1.6 x 6	3
-	-	100	2	-		ROUND HEAD SCREW M3 x 8	2
-	-	50	1	-		FRAME, RJ45 CONNECTOR IP20	1
-	-	-2	-1	DWG. SIZE	PARTNUMBER	DESCRIPTION	ITEM NO
-	-	-	-	←	REVISION OF EACH ASSY NO. (WHEN BLANK, USE DWG. REVISION)		

THIS DRAWING IS A CONTROLLED DOCUMENT.

DIMENSIONS: mm

TOLERANCES UNLESS OTHERWISE SPECIFIED:
0 PLC ±
1 PLC ±
2 PLC ±
3 PLC ±
4 PLC ±
ANGLES ±1°

MATERIAL - -
FINISH - -

DWN 09NOV2007 N.Thirunavukkarasu
CHK 04.FEB2008 W.BOECK
APVD 04.FEB2008 R.KRAEMER
PRODUCT SPEC -
APPLICATION SPEC -
WEIGHT -

TE Connectivity

NAME
ASSY, FRAME, RJ45 CONNECTOR IP20
ASSY, RAHMEN, RJ45 CONNECTOR IP20
-

SIZE	CAGE CODE	DRAWING NO	RESTRICTED TO
A2	00779	C-1987306	-

CUSTOMER DRAWING | SCALE 5:1 | SHEET 1 OF 2 | REV A4

THIS DRAWING IS UNPUBLISHED. RELEASED FOR PUBLICATION 2008
© COPYRIGHT 2008 BY - ALL RIGHTS RESERVED.

APPLICABLE VERSION
ANWENDBARE VERSION

REVISIONS					
P	LTR	DESCRIPTION	DATE	DWN	APVD
	-	SEE SHEET 1	-	-	-

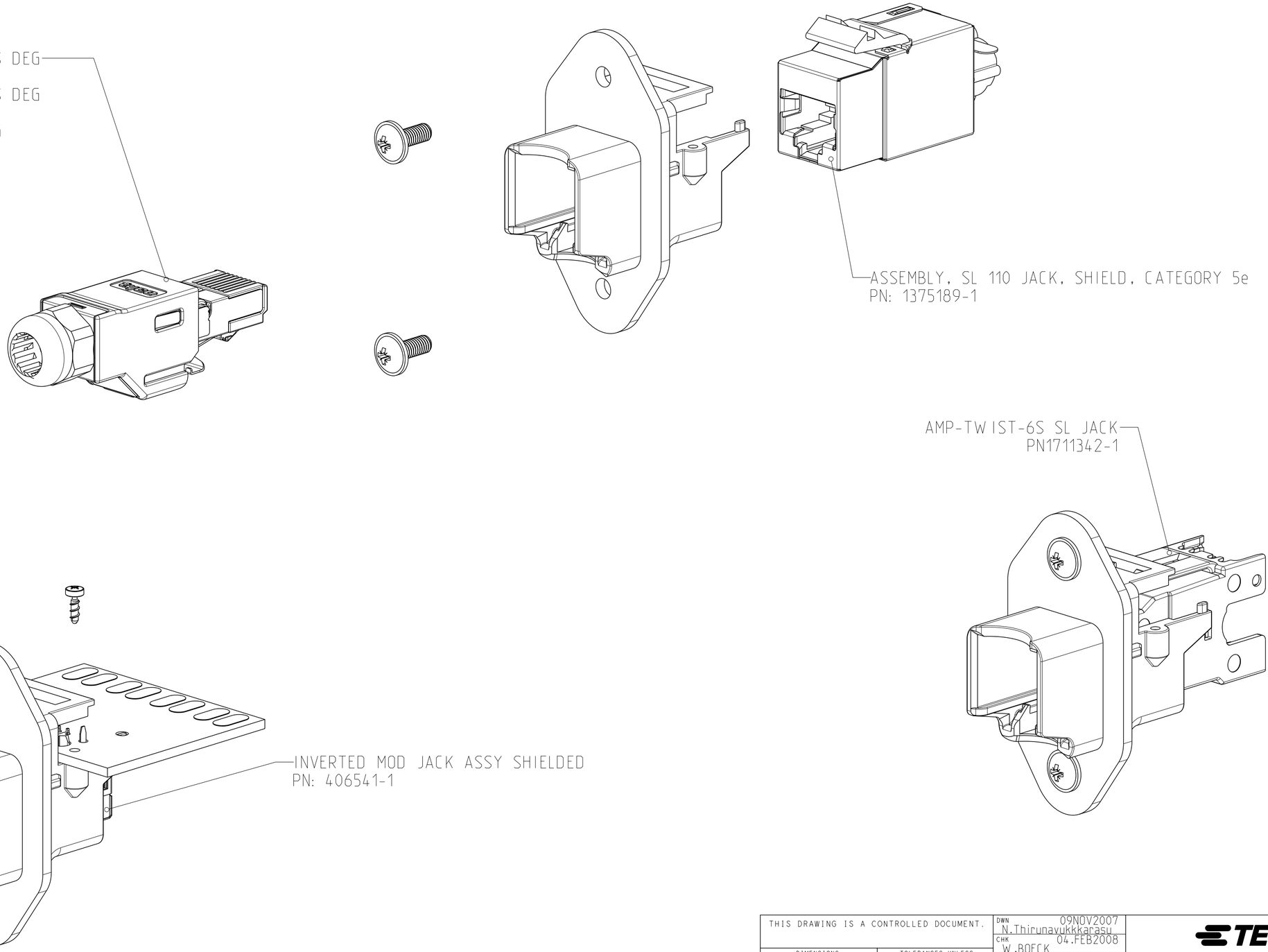

THIS DRAWING IS A CONTROLLED DOCUMENT.

DIMENSIONS: mm

TOLERANCES UNLESS OTHERWISE SPECIFIED:
0 PLC ±-
1 PLC ±-
2 PLC ±-
3 PLC ±-
4 PLC ±-
ANGLES ±1°

MATERIAL -
FINISH -

DWN 09NOV2007 N.Thirunavukkkarasu
CHK 04.FEB2008 W.BOECK
APVD 04.FEB2008 R.KRAEMER
PRODUCT SPEC -
APPLICATION SPEC -
WEIGHT -

TE Connectivity

NAME
ASSY, FRAME, RJ45 CONNECTOR IP20
ASSY, RAHMEN, RJ45 CONNECTOR IP20
-

SIZE	CAGE CODE	DRAWING NO	RESTRICTED TO
A2	00779	C-1987306	-

CUSTOMER DRAWING | SCALE 2:1 | SHEET 2 OF 2 | REV A4

OCEAN CHIPS
Океан Электроники
Поставка электронных компонентов

Компания «Океан Электроники» предлагает заключение долгосрочных отношений при поставках импортных электронных компонентов на взаимовыгодных условиях!

Наши преимущества:

- Поставка оригинальных импортных электронных компонентов напрямую с производств Америки, Европы и Азии, а так же с крупнейших складов мира;
- Широкая линейка поставок активных и пассивных импортных электронных компонентов (более 30 млн. наименований);
- Поставка сложных, дефицитных, либо снятых с производства позиций;
- Оперативные сроки поставки под заказ (от 5 рабочих дней);
- Экспресс доставка в любую точку России;
- Помощь Конструкторского Отдела и консультации квалифицированных инженеров;
- Техническая поддержка проекта, помощь в подборе аналогов, поставка прототипов;
- Поставка электронных компонентов под контролем ВП;
- Система менеджмента качества сертифицирована по Международному стандарту ISO 9001;
- При необходимости вся продукция военного и аэрокосмического назначения проходит испытания и сертификацию в лаборатории (по согласованию с заказчиком);
- Поставка специализированных компонентов военного и аэрокосмического уровня качества (Xilinx, Altera, Analog Devices, Intersil, Interpoint, Microsemi, Actel, Aeroflex, Peregrine, VPT, Syfer, Eurofarad, Texas Instruments, MS Kennedy, Miteq, Cobham, E2V, MA-COM, Hittite, Mini-Circuits, General Dynamics и др.);

Компания «Океан Электроники» является официальным дистрибьютором и эксклюзивным представителем в России одного из крупнейших производителей разъемов военного и аэрокосмического назначения **«JONHON»**, а так же официальным дистрибьютором и эксклюзивным представителем в России производителя высокотехнологичных и надежных решений для передачи СВЧ сигналов **«FORSTAR»**.

AVIC JONHON

«JONHON» (основан в 1970 г.)

Разъемы специального, военного и аэрокосмического назначения:

(Применяются в военной, авиационной, аэрокосмической, морской, железнодорожной, горно- и нефтедобывающей отраслях промышленности)

«FORSTAR» (основан в 1998 г.)

ВЧ соединители, коаксиальные кабели, кабельные сборки и микроволновые компоненты:

(Применяются в телекоммуникациях гражданского и специального назначения, в средствах связи, РЛС, а так же военной, авиационной и аэрокосмической отраслях промышленности).

FORSTAR®

Телефон: 8 (812) 309-75-97 (многоканальный)
Факс: 8 (812) 320-03-32
Электронная почта: ocean@oceanchips.ru
Web: http://oceanchips.ru/
Адрес: 198099, г. Санкт-Петербург, ул. Калинина, д. 2, корп. 4, лит. А