This document is the property of Amphenol Corporation and is delivered on the express condition that is not to be disclosed, reproduced or used, in whole or in part, for manufacture or sale by anyone other than Amphenol Corporation without its prior consent, and that no right is granted to disclose or to use any information in this document.

The marking on thisproduct doesn't contain environmental hazardous materials per Material Specification SS-00259 for Sony GP compliant or per directive 2011/65/EU for RoHS compliant.

# CUSTOMER DRAWING

| REVISIONS | | | | |
|---|---|---|---|---|
| SYM | ECN No. | DESCRIPTION | DATE | APPROVED |
| B | ——— | RELEASE THE NEW STRUCTURE | 01/08/2010 | Greg L |
| CX1 | ——— | UPDATE SIZE | 11/21/2014 | Roger Tsai |

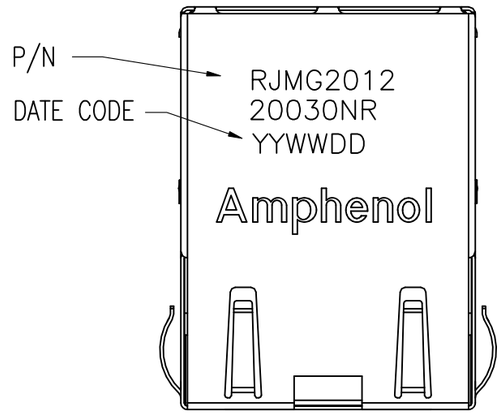


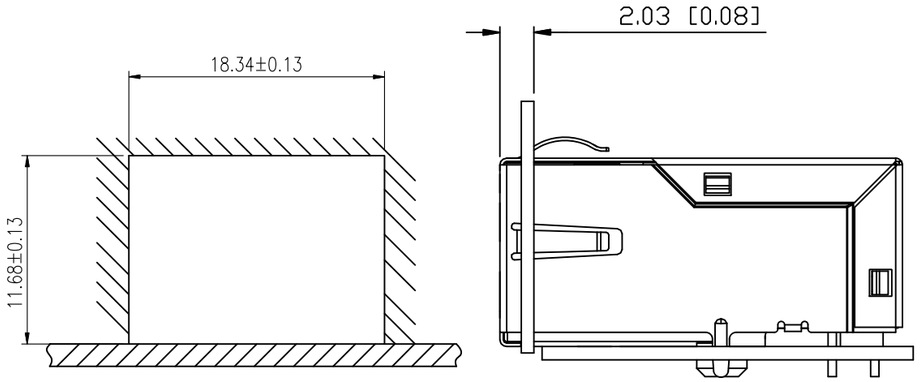


SUGGESTION PANEL OPENING

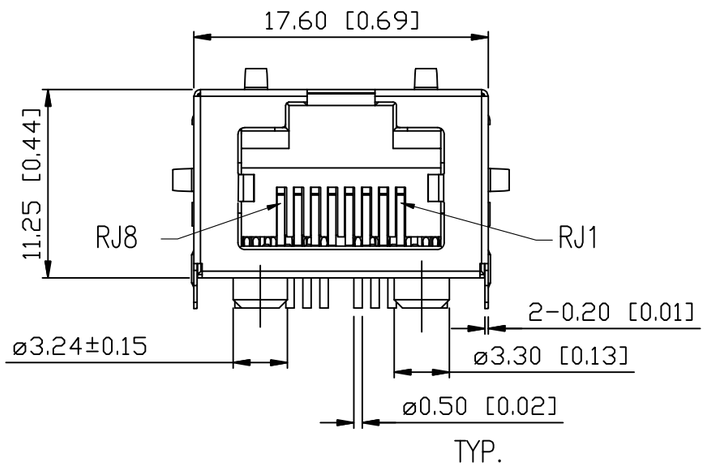


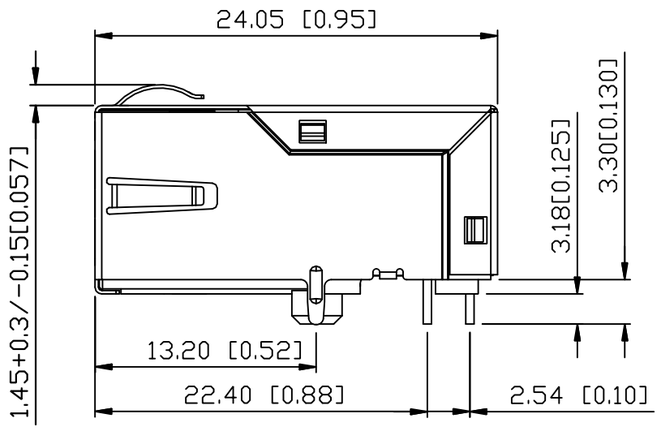


MATERIALS:

INSULATOR: THERMOPLASTIC POLYESTER
COLOR: BLACK
FLAMMABILITY RATING UL 94V-0

CONTACTS (RJMAG): PHOSPHOR BRONZE
PLATING: GOLD 30u" PLATING ON MATING SURFACES.
120 MICROINCHES PURE TIN ON TAILS.

SHIELD: STAINLESS T=0.2mm.
ALL GROUND PIN: PRE-SOLDERING

MECHANICAL FEATURES:

SOLDERABILITY: MIL-STD-202,METHOD 208.
MATING/UNMATING FORCE:
RJ PORT MATING/UNMATING 2.1Kg MAX
RETENTION FORCE FOR RJ PORT: 5Kg FOR 1 MINUTE
PACKAGING: 60PCS/PLASTIC TRAY,11 TRAYS/CARTON
MEET FCC PART 68.500 REQUIREMENTS.

Environmental

OPERATING TEMPERATURE:-40°C TO +85°C.
STORAGE TEMPERATURE:-40°C TO +85°C.
WAVE SOLDERING TEMPERATURE: 260°C FOR 10 SECONDS
ALTITUDE OPERATING RANGE: SEA LEVEL TO 3000m
Humidity: per MIL-STD-1344A,method 1002.1, test condition B
Thermal Shock: per MIL-STD-1344A,method 1003.1, test condition A
Vibration: per MIL-STD-1344A,method 2005.1, test condition J
Mechanical Shock: per MIL-STD-1344A,method 2004.1, test condition C

Amphenol Taiwan RoHS Compliant EU 2011/65/EC

| TOLERANCE | APPROVALS | DATE | TITLE |
|---|---|---|---|
| X. | DRAWN Devin Yen | 08/18/2014 | RJMG201X SERIES Single Port 1000 Base-T SERIES Ultra Low Profile Tab Up |
| X.X ±0.35 | CHECKED Vivian Wen | 08/18/2014 | |
| X.XX ±0.25 | APPROVED Roger Tsai | 08/18/2014 | |
| X.XXX ±0.15 | | | |
| ANGULAR ±1° | | | |
| UNLESS OTHERWISE SPECIFIED | DWG TYPE CUST DWG | PROJECT CODE GT363 | |

| UNIT | SIZE | SCALE | SHEET |
|---|---|---|---|
| mm | A3 | NA | 1 OF 2 |

Amphenol®
Amphenol Corporation
Amphenol Taiwan Corporation

PART No. RJMG201220030NR
DWG No. RJMG201220030NR REV. CX1

This document is the property of Amphenol Corporation and is delivered on the express condition that is not to be disclosed, reproduced or used, in whole or in part, for manufacture or sale by anyone other than Amphenol Corporation without its prior consent, and that no right is granted to disclose or to use any information in this document.

The marking on thisproduct doesn't contain environmental hazardous materials per Material Specification SS-00259 for Sony GP compliant or per directive 2011/65/EU for RoHS compliant.

# CUSTOMER DRAWING

| REVISIONS | | | | |
|---|---|---|---|---|
| SYM | ECN No. | DESCRIPTION | DATE | APPROVED |
| B | | RELEASE THE NEW STRUCTURE | 01/08/2010 | Greg L |
| CX1 | ——— | UPDATE SIZE | 11/21/2014 | Roger Tsai |

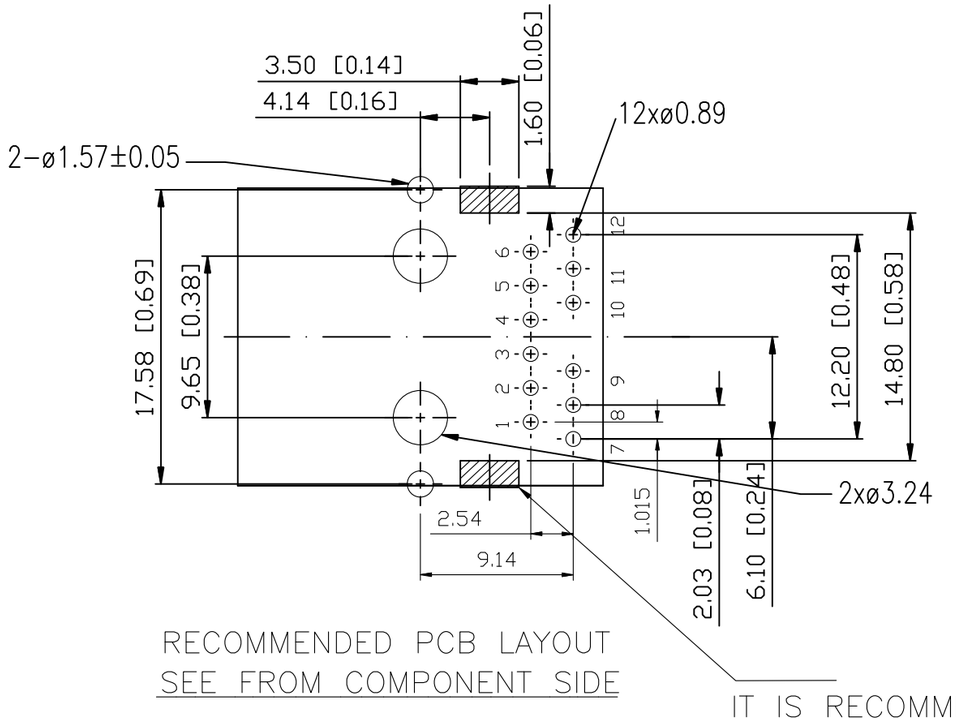


RECOMMENDED PCB LAYOUT
SEE FROM COMPONENT SIDE

IT IS RECOMMENDED THAT SHADED AREA OF CUSTOMER PC BOARD BE CLEAR OF ANY VIA HOLE COMPONENT AND CIRCUIT TRANCE

SCHEMATIC DRAWING

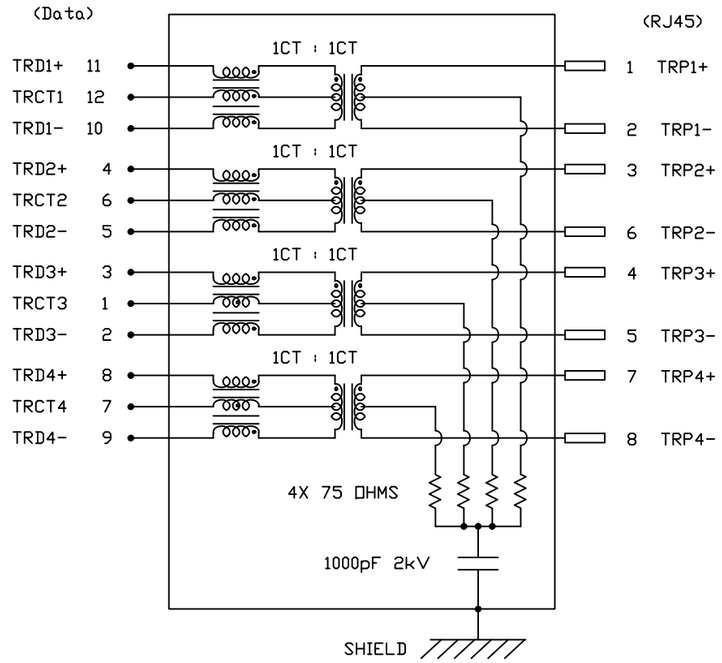


CONNECTOR PERFORMANCE
ELECTRICAL SPECIFICATION(@25° C)

| PARAMETER | LIMITS (MAX. OR MIN.) | FREQUENCY RANGE/ TEST CONDITIONS |
|---|---|---|
| INSERTION LOSS | -0.8dB MAX.<br>-1.2dB MAX. | 0.1-100 MHz<br>100-125 MHz |
| RETURN LOSS | -18dB MIN.<br>-12+20 log(f/80MHz)dB MIN. | 0.5-40 MHz<br>40-100 MHz |
| CM-CM REJECTION | -30dB MIN. | 100 KHz-100 MHz |
| CM-DM REJECTION | -35dB MIN. | 100 KHz-100 MHz |
| CROSSTALK ISOLATION | -30+20 log(f/100MHz)dB MIN. | 100 KHz-100 MHz |
| HIPOT (ISOLATION) | 2250KVDC 1mA | 60S |
| OCL | 350uH MIN. | 100KHz 100mV 8mA |
| TURN RATIO | 1:1±2% | |

Amphenol Taiwan RoHS Compliant EU 2011/65/EC

| TOLERANCE | APPROVALS | | DATE | TITLE | | | |
|---|---|---|---|---|---|---|---|
| X. | DRAWN | Devin Yen | 08/18/2014 | RJMG201X SERIES Single Port 1000 Base-T SERIES Ultra Low Profile Tab Up | | | Amphenol® Amphenol Corporation Amphenol Taiwan Corporation |
| X.X ±0.35<br>X.XX ±0.25<br>X.XXX ±0.15 | CHECKED | Vivian Wen | 08/18/2014 | | | | |
| ANGULAR ±1° | APPROVED | Roger Tsai | 08/18/2014 | | UNIT mm | SIZE A3 | PART No. RJMG201220030NR |
| UNLESS OTHERWISE SPECIFIED | DWG TYPE | CUST DWG | PROJECT CODE GT363 | | SCALE NA | SHEET 2 OF 2 | DWG No. RJMG201220030NR REV. CX1 |

# OCEAN CHIPS
## Океан Электроники
### Поставка электронных компонентов

Компания «Океан Электроники» предлагает заключение долгосрочных отношений при поставках импортных электронных компонентов на взаимовыгодных условиях!

Наши преимущества:

- Поставка оригинальных импортных электронных компонентов напрямую с производств Америки, Европы и Азии, а так же с крупнейших складов мира;
- Широкая линейка поставок активных и пассивных импортных электронных компонентов (более 30 млн. наименований);
- Поставка сложных, дефицитных, либо снятых с производства позиций;
- Оперативные сроки поставки под заказ (от 5 рабочих дней);
- Экспресс доставка в любую точку России;
- Помощь Конструкторского Отдела и консультации квалифицированных инженеров;
- Техническая поддержка проекта, помощь в подборе аналогов, поставка прототипов;
- Поставка электронных компонентов под контролем ВП;
- Система менеджмента качества сертифицирована по Международному стандарту ISO 9001;
- При необходимости вся продукция военного и аэрокосмического назначения проходит испытания и сертификацию в лаборатории (по согласованию с заказчиком);
- Поставка специализированных компонентов военного и аэрокосмического уровня качества (Xilinx, Altera, Analog Devices, Intersil, Interpoint, Microsemi, Actel, Aeroflex, Peregrine, VPT, Syfer, Eurofarad, Texas Instruments, MS Kennedy, Miteq, Cobham, E2V, MA-COM, Hittite, Mini-Circuits, General Dynamics и др.);

Компания «Океан Электроники» является официальным дистрибьютором и эксклюзивным представителем в России одного из крупнейших производителей разъемов военного и аэрокосмического назначения **«JONHON»**, а так же официальным дистрибьютором и эксклюзивным представителем в России производителя высокотехнологичных и надежных решений для передачи СВЧ сигналов **«FORSTAR»**.

AVIC JONHON

**«JONHON»** (основан в 1970 г.)

Разъемы специального, военного и аэрокосмического назначения:

(Применяются в военной, авиационной, аэрокосмической, морской, железнодорожной, горно- и нефтедобывающей отраслях промышленности)

**«FORSTAR»** (основан в 1998 г.)

ВЧ соединители, коаксиальные кабели, кабельные сборки и микроволновые компоненты:

(Применяются в телекоммуникациях гражданского и специального назначения, в средствах связи, РЛС, а так же военной, авиационной и аэрокосмической отраслях промышленности).

FORSTAR®

Телефон: 8 (812) 309-75-97 (многоканальный)
Факс: 8 (812) 320-03-32
Электронная почта: ocean@oceanchips.ru
Web: http://oceanchips.ru/
Адрес: 198099, г. Санкт-Петербург, ул. Калинина, д. 2, корп. 4, лит. А