THIS DRAWING IS UNPUBLISHED. RELEASED FOR PUBLICATION – –, .
© COPYRIGHT – By – ALL RIGHTS RESERVED.

REVISIONS					
P	LTR	DESCRIPTION	DATE	DWN	APVD
	A1	P/N 2-1776489-7 ADDED	16JAN2018	RK	PS

△1 NON CUMULATIVE.

2. PARTS TO BE WAVE SOLDER PROCESS CAPABLE UP TO 265°C FOR 10 SECONDS MAX.

△3 OBSOLETE

1-1. MATERIAL:
1-1-1. PINS: BRASS, NICKEL AND TIN PLATED.
1-1-2. INSULATOR BODY: PA 6.6, UL94V-0 (STRIP ONLY)(COLOR BLUE)

1-2. ELECTRICAL:
1-2-1. CURRENT RATING: 10 AMPS/WAY MAX.
1-2-2. WITHSTANDING VOLTAGE: 1500 VAC/MIN
TEST TIME=60 SEC/1PC
1-2-3/ INSULATION RESISTANCE: 5000Mohm /1000V

1-3. MECHANICAL:
1-3-1. CONTACT RETENTION FORCE: 3 KG/CM (MIN).
1-3-2. OPERATING TEMPERATURE: -55°C TO +105°C.
1-3-3. SOLDERABILITY: 95% COVERAGE (MIN)
TEST TEMPERATURE= 230°C±10°C
TEST TIME= 3SEC ± 0.5SEC.

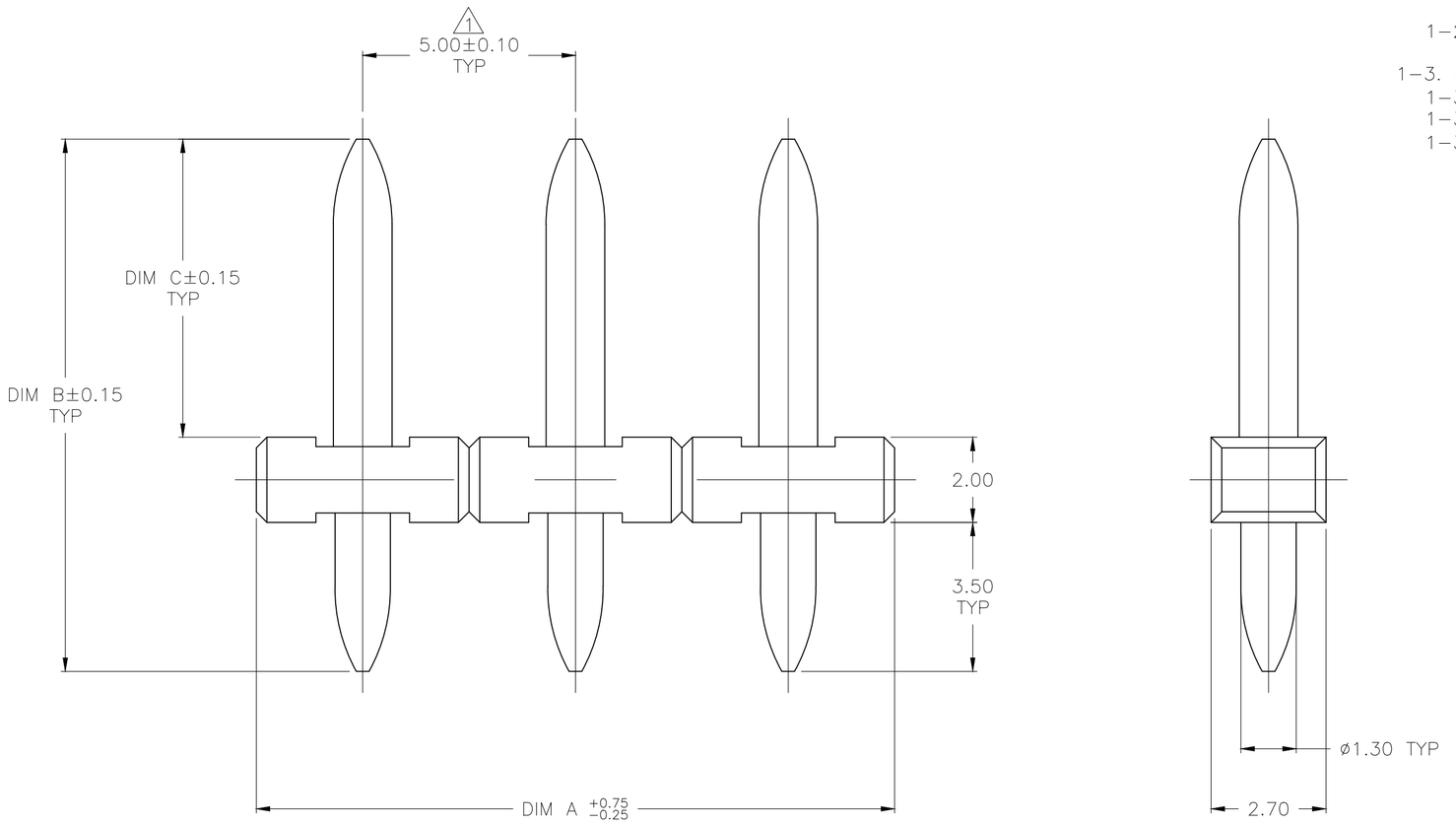

	DIM C	DIM B	DIM A	NO. OF POSN	PART NUMBER
	38.5	44.00	20.00(.787)	4	2-1776489-7
	7.00	12.50	120.00(4.724)	24	2-1776489-4
△3	7.00	12.50	115.00(4.528)	23	2-1776489-3
△3	7.00	12.50	110.00(4.331)	22	2-1776489-2
△3	7.00	12.50	105.00(4.134)	21	2-1776489-1
△3	7.00	12.50	100.00(3.937)	20	2-1776489-0
△3	7.00	12.50	95.00(3.740)	19	1-1776489-9
△3	7.00	12.50	90.00(3.543)	18	1-1776489-8
△3	7.00	12.50	85.00(3.346)	17	1-1776489-7
△3	7.00	12.50	80.00(3.150)	16	1-1776489-6
△3	7.00	12.50	75.00(2.953)	15	1-1776489-5
△3	7.00	12.50	70.00(2.756)	14	1-1776489-4
△3	7.00	12.50	65.00(2.559)	13	1-1776489-3
△3	7.00	12.50	60.0(2.362)	12	1-1776489-2
△3	7.00	12.50	55.00(2.165)	11	1-1776489-1
△3	7.00	12.50	50.00(1.969)	10	1-1776489-0
△3	7.00	12.50	45.00(1.772)	9	1776489-9
△3	7.00	12.50	40.00(1.575)	8	1776489-8
△3	7.00	12.50	35.00(1.378)	7	1776489-7
	7.00	12.50	30.00(1.181)	6	1776489-6
△3	7.00	12.50	25.00(.984)	5	1776489-5
	7.00	12.50	20.00(.787)	4	1776489-4
	7.00	12.50	15.00(.591)	3	1776489-3
	7.00	12.50	10.00(.394)	2	1776489-2

1776489

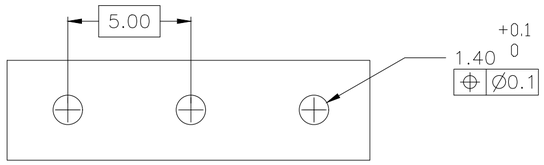

RECOMMENDED PC BOARD LAYOUT

THIS DRAWING IS A CONTROLLED DOCUMENT.

DIMENSIONS: mm

TOLERANCES UNLESS OTHERWISE SPECIFIED:
0 PLC ± –
1 PLC ± 0.3
2 PLC ± 0.25
3 PLC ± –
4 PLC ± –
ANGLES ± –

MATERIAL –
FINISH –

DWN S SCHLEGEL 5/2/05
CHK C RICHARD 5/2/05
APVD C RICHARD 5/2/05
PRODUCT SPEC —
APPLICATION SPEC —
WEIGHT

TE Connectivity

NAME HEADER, STRAIGHT, UNSHROUDED 5.0MM PITCH –

SIZE A2 | CAGE CODE 00779 | DRAWING NO C-1776489 | RESTRICTED TO —

CUSTOMER DRAWING | SCALE 5:1 | SHEET 1 OF 1 | REV A1

OCEAN CHIPS
Океан Электроники
Поставка электронных компонентов

Компания «Океан Электроники» предлагает заключение долгосрочных отношений при поставках импортных электронных компонентов на взаимовыгодных условиях!

Наши преимущества:

- Поставка оригинальных импортных электронных компонентов напрямую с производств Америки, Европы и Азии, а так же с крупнейших складов мира;
- Широкая линейка поставок активных и пассивных импортных электронных компонентов (более 30 млн. наименований);
- Поставка сложных, дефицитных, либо снятых с производства позиций;
- Оперативные сроки поставки под заказ (от 5 рабочих дней);
- Экспресс доставка в любую точку России;
- Помощь Конструкторского Отдела и консультации квалифицированных инженеров;
- Техническая поддержка проекта, помощь в подборе аналогов, поставка прототипов;
- Поставка электронных компонентов под контролем ВП;
- Система менеджмента качества сертифицирована по Международному стандарту ISO 9001;
- При необходимости вся продукция военного и аэрокосмического назначения проходит испытания и сертификацию в лаборатории (по согласованию с заказчиком);
- Поставка специализированных компонентов военного и аэрокосмического уровня качества (Xilinx, Altera, Analog Devices, Intersil, Interpoint, Microsemi, Actel, Aeroflex, Peregrine, VPT, Syfer, Eurofarad, Texas Instruments, MS Kennedy, Miteq, Cobham, E2V, MA-COM, Hittite, Mini-Circuits, General Dynamics и др.);

Компания «Океан Электроники» является официальным дистрибьютором и эксклюзивным представителем в России одного из крупнейших производителей разъемов военного и аэрокосмического назначения **«JONHON»**, а так же официальным дистрибьютором и эксклюзивным представителем в России производителя высокотехнологичных и надежных решений для передачи СВЧ сигналов **«FORSTAR»**.

AVIC JONHON

«JONHON» (основан в 1970 г.)

Разъемы специального, военного и аэрокосмического назначения:

(Применяются в военной, авиационной, аэрокосмической, морской, железнодорожной, горно- и нефтедобывающей отраслях промышленности)

«FORSTAR» (основан в 1998 г.)

ВЧ соединители, коаксиальные кабели, кабельные сборки и микроволновые компоненты:

(Применяются в телекоммуникациях гражданского и специального назначения, в средствах связи, РЛС, а так же военной, авиационной и аэрокосмической отраслях промышленности).

FORSTAR®

Телефон: 8 (812) 309-75-97 (многоканальный)
Факс: 8 (812) 320-03-32
Электронная почта: ocean@oceanchips.ru
Web: http://oceanchips.ru/
Адрес: 198099, г. Санкт-Петербург, ул. Калинина, д. 2, корп. 4, лит. А