THIS DRAWING IS UNPUBLISHED. RELEASED FOR PUBLICATION 2003
© COPYRIGHT 2003 - ALL RIGHTS RESERVED.

LOC	DIST
A1	-

REVISIONS

P	LTR	DESCRIPTION	DATE	DWN	APVD
	D1	REVISED PER ECO-11-005150	11MAY2011	RK	HMR
	D2	REVISED PER ECR-11-014742	18JULY2011	PT	HMR

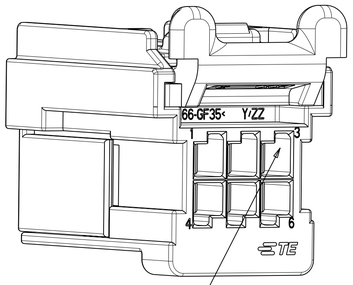

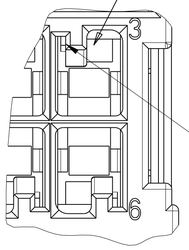

ALTERNATIVE CAVITY DESIGN ALLOWED

10:1

A-A

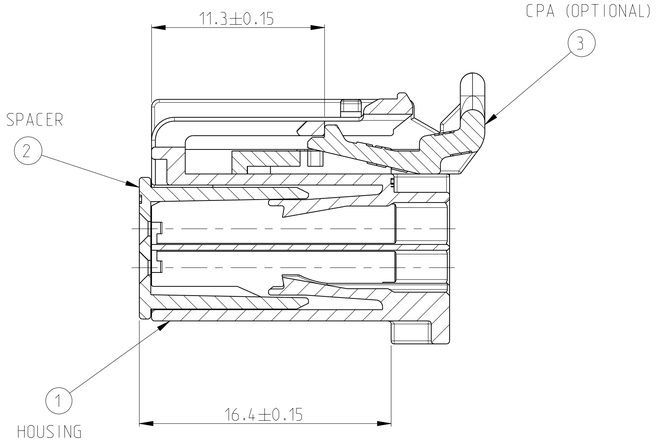

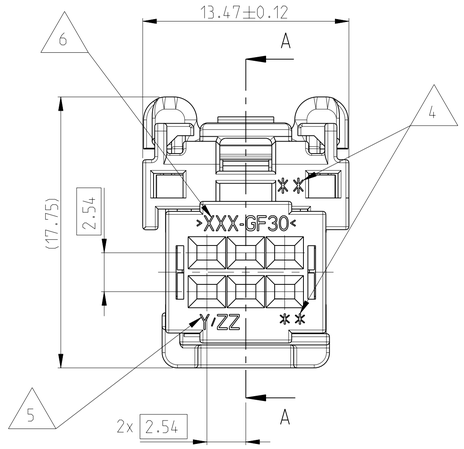

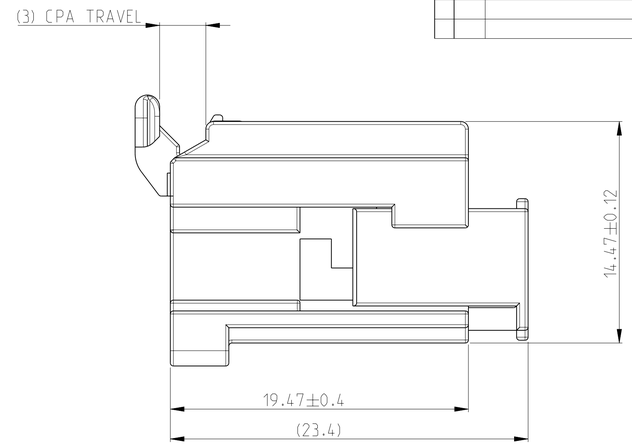

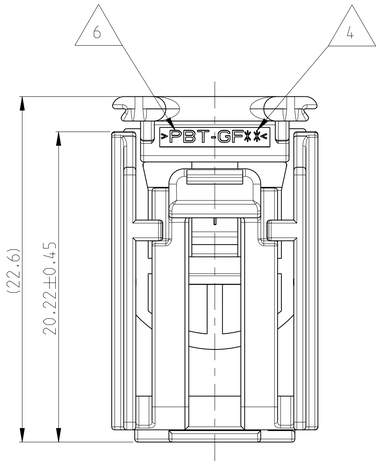

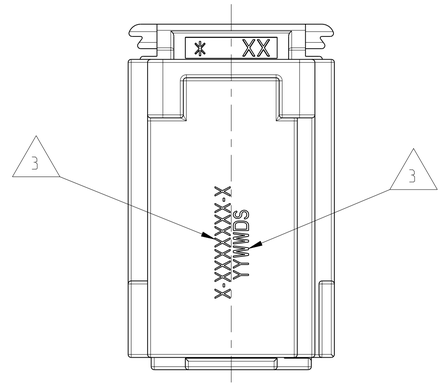

NOTES:

1. MOLD TERMINAL POSITION NUMBERS LOCATED AS SHOWN
2. DELIVERY CONDITION: SPACER AND CPA (OPTIONAL) IN PRE ASSEMBLED POSITION
3. PART NUMBER AND DATE CODE
4. PRODUCT REVISION LEVEL OPTIONAL
5. TOOL NUMBER AND CAVITY NUMBER OPTIONAL
6. MATERIAL IDENTIFICATION
7. TE- LOGO (OPTIONAL) ALTERNATIVE SUPPLIER LOGO POSSIBLE
8. INTERFACE SPEC.: 114-18546
9. KEYING OPTION A SHOWN WITH CPA
10. PACKING:
    CONNECTOR ASSEMBLIES PACKED ON TRAY
    TRAYS PACKED IN CARD BOARD BOX

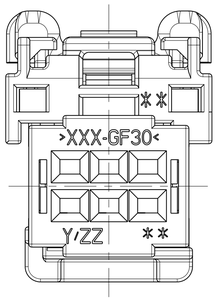

KEYING OPTION A

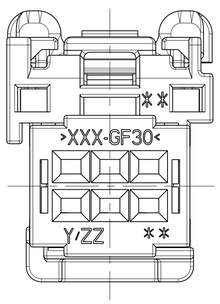

KEYING OPTION B

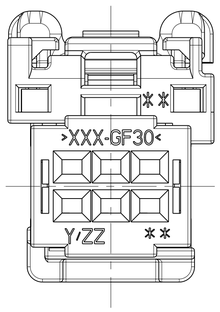

KEYING OPTION C

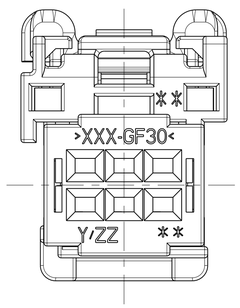

KEYING OPTION D

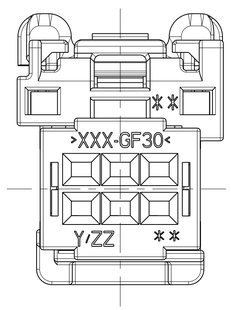

KEYING OPTION E

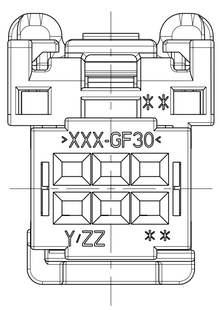

KEYING OPTION F

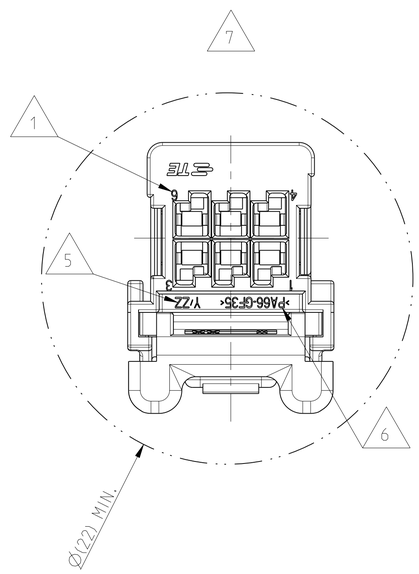

TE-ORDER-NUMBER	KEYING OPTIONS F		E		D			C			B			A						
	TBD	9-1411325-6	TBD	9-1411325-5	1411325-4	1-1411325-4	9-1411325-4	1411325-3	1-1411325-3	9-1411325-3	1419158-6	1-1411325-2	9-1411325-2	1419158-5	1-1411325-1	9-1411325-1				
	1		1		1			1			1			1			CPA	RED	PBT-GF20	3
	1	1	1	1	1	1	1	1	1	1	1	1	1	1	1	1	SPACER	RED	PBT-GF30	2
														1		1	HOUSING COD. A	BLACK	PA66-GF35	1
															1		HOUSING COD. A	GREEN	PA66-GF35	1
											1		1				HOUSING COD. B	BLACK	PA66-GF35	1
												1					HOUSING COD. B	GREY	PA66-GF35	1
								1		1							HOUSING COD. C	BLACK	PA66-GF35	1
									1								HOUSING COD. C	BROWN	PA66-GF35	1
					1		1										HOUSING COD. D	BLACK	PA66-GF35	1
						1											HOUSING COD. D	BLUE	PA66-GF35	1
			1	1													HOUSING COD. E	BLACK	PA66-GF35	1
	1	1															HOUSING COD. F	BLACK	PA66-GF35	1
	QUANTITY																DESCRIPTION	COLOUR	MATERIAL	ITEM

THIS DRAWING IS A CONTROLLED DOCUMENT.

DIMENSIONS: mm

TOLERANCES UNLESS OTHERWISE SPECIFIED:
0 PLC ±
1 PLC ±
2 PLC ±
3 PLC ±
4 PLC ±
ANGLES ±4°

MATERIAL -
FINISH -

DWN	B.Depreytere	15JUL1998
CHK	G.Willems	30JUL1998
APVD	B.Van Sebroeck	15JAN2001
PRODUCT SPEC	-	
APPLICATION SPEC	-	
WEIGHT	-	

TE Connectivity

NAME 2X3 POS. GET FEMALE CONNECTOR ASSEMBLY
-

SIZE	CAGE CODE	DRAWING NO	RESTRICTED TO
A1	00779	C-1411325-3	-

CUSTOMER DRAWING | SCALE 5:1 | SHEET 1 OF 1 | REV D2

4805 (3/11)

Pro/ENGINEER DRAWING

OCEAN CHIPS
Океан Электроники
Поставка электронных компонентов

Компания «Океан Электроники» предлагает заключение долгосрочных отношений при поставках импортных электронных компонентов на взаимовыгодных условиях!

Наши преимущества:

- Поставка оригинальных импортных электронных компонентов напрямую с производств Америки, Европы и Азии, а так же с крупнейших складов мира;
- Широкая линейка поставок активных и пассивных импортных электронных компонентов (более 30 млн. наименований);
- Поставка сложных, дефицитных, либо снятых с производства позиций;
- Оперативные сроки поставки под заказ (от 5 рабочих дней);
- Экспресс доставка в любую точку России;
- Помощь Конструкторского Отдела и консультации квалифицированных инженеров;
- Техническая поддержка проекта, помощь в подборе аналогов, поставка прототипов;
- Поставка электронных компонентов под контролем ВП;
- Система менеджмента качества сертифицирована по Международному стандарту ISO 9001;
- При необходимости вся продукция военного и аэрокосмического назначения проходит испытания и сертификацию в лаборатории (по согласованию с заказчиком);
- Поставка специализированных компонентов военного и аэрокосмического уровня качества (Xilinx, Altera, Analog Devices, Intersil, Interpoint, Microsemi, Actel, Aeroflex, Peregrine, VPT, Syfer, Eurofarad, Texas Instruments, MS Kennedy, Miteq, Cobham, E2V, MA-COM, Hittite, Mini-Circuits, General Dynamics и др.);

Компания «Океан Электроники» является официальным дистрибьютором и эксклюзивным представителем в России одного из крупнейших производителей разъемов военного и аэрокосмического назначения **«JONHON»**, а так же официальным дистрибьютором и эксклюзивным представителем в России производителя высокотехнологичных и надежных решений для передачи СВЧ сигналов **«FORSTAR»**.

AVIC JONHON

«JONHON» (основан в 1970 г.)

Разъемы специального, военного и аэрокосмического назначения:

(Применяются в военной, авиационной, аэрокосмической, морской, железнодорожной, горно- и нефтедобывающей отраслях промышленности)

«FORSTAR» (основан в 1998 г.)

ВЧ соединители, коаксиальные кабели, кабельные сборки и микроволновые компоненты:

(Применяются в телекоммуникациях гражданского и специального назначения, в средствах связи, РЛС, а так же военной, авиационной и аэрокосмической отраслях промышленности).

FORSTAR®

Телефон: 8 (812) 309-75-97 (многоканальный)
Факс: 8 (812) 320-03-32
Электронная почта: ocean@oceanchips.ru
Web: http://oceanchips.ru/
Адрес: 198099, г. Санкт-Петербург, ул. Калинина, д. 2, корп. 4, лит. А