THIS DRAWING IS UNPUBLISHED. RELEASED FOR PUBLICATION 530677 ,530677
© COPYRIGHT 530677 BY TYCO ELECTRONICS CORPORATION. ALL RIGHTS RESERVED.

LOC	DIST
AD	00

REVISIONS

P	LTR	DESCRIPTION	DATE	DWN	APVD
	J	ECO-05-006325	31JUL06	BSV	MK

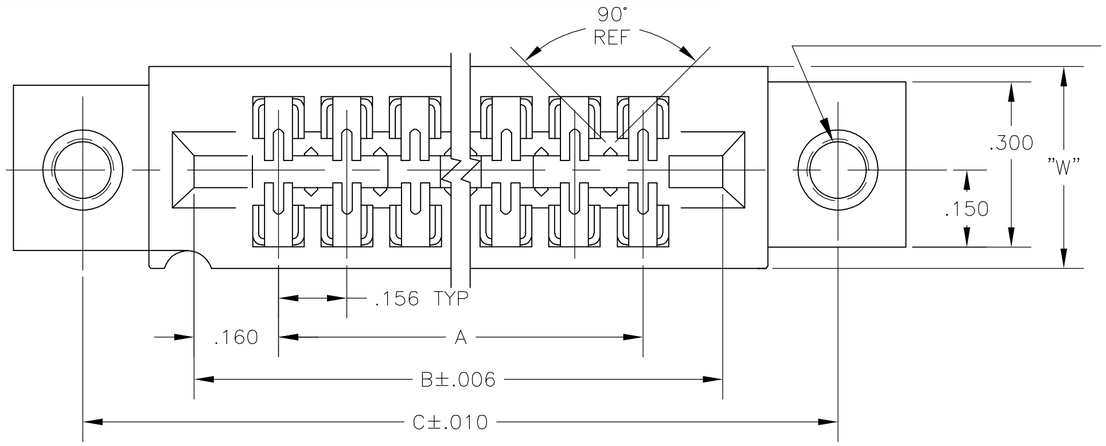

1. .000015 MIN. GOLD OVER .000050 MIN. NICKEL IN CONTACT AREA
2. .000030 MIN. GOLD OVER .000050 MIN. NICKEL IN CONTACT AREA
3. ALL PARTS ASSEMBLED IN MEXICO MUST BE STAMPED "ASSY IN MEXICO" THE WORD "MEXICO"CAN BE SUBSTITUTED ONLY WHERE PART SIZE PROHIBITS STAMPING "ASSY IN MEXICO" INK STAMP COLOR WHITE OR HOT STAMP (NO WHITE TAPE) 115-9009, APPROX. WHERE SHOWN, SIDE OPTIONAL.
4. MATTE TIN PLATED CONTACT TAILS

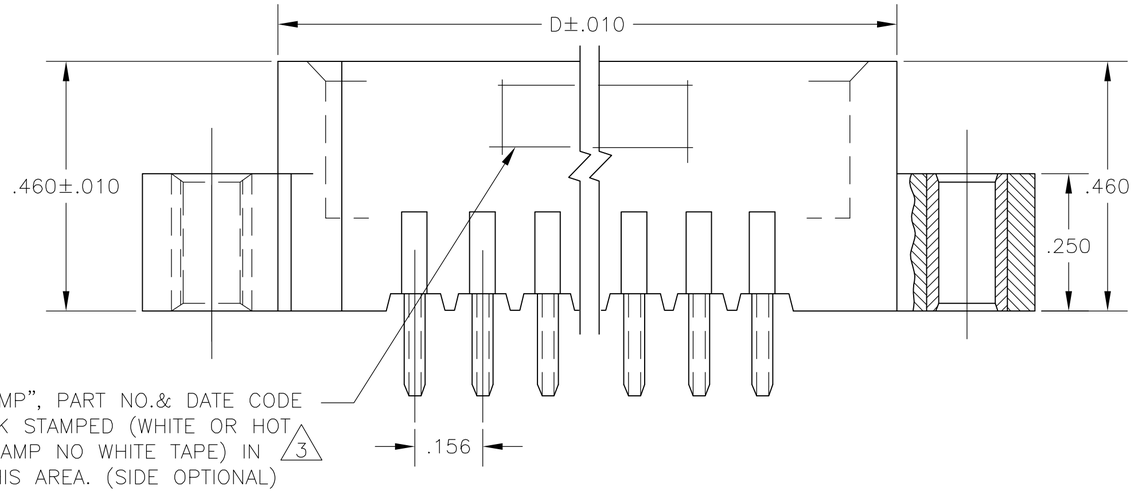

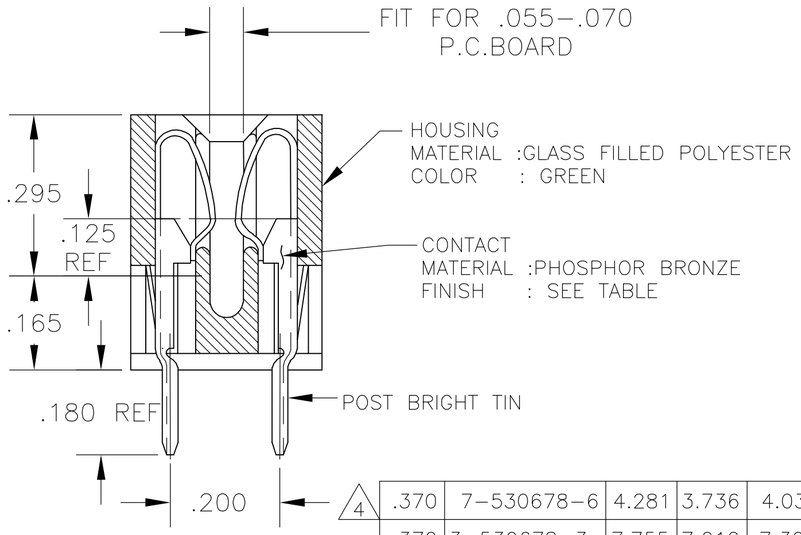

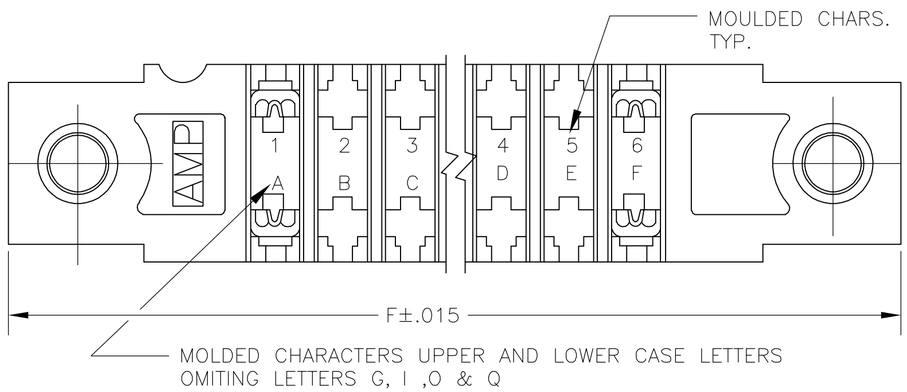

W	PART NO. 2	F	D	C	B	A	NO OF POSN.	1 PART NO.
.370	7-530678-6	4.281	3.736	4.031	3.596	3.276	22	–
~~.370~~	~~3-530678-3~~	~~7.755~~	~~7.012~~	~~7.307~~	~~3.285~~	~~6.552~~	~~43~~	~~1-530678-3~~
.437	3-530678-2	5.217	4.672	4.967	6.872	4.212	28	1-530678-2
~~.437~~	~~3-530678-1~~	~~7.713~~	~~7.168~~	~~7.463~~	~~4.532~~	~~6.028~~	~~44~~	~~1-530678-1~~
~~.437~~	~~3-530678-0~~	~~6.465~~	~~5.920~~	~~6.215~~	~~7.028~~	~~5.460~~	~~36~~	~~1-530678-0~~
~~.370~~	~~2-530678-9~~	~~5.529~~	~~4.984~~	~~5.279~~	~~5.780~~	~~4.524~~	~~30~~	~~530678-9~~
~~.370~~	~~2-530678-8~~	~~4.749~~	~~4.204~~	~~4.499~~	~~4.844~~	~~3.744~~	~~25~~	~~530678-8~~
~~.370~~	~~2-530678-7~~	~~4.593~~	~~4.048~~	~~4.343~~	~~4.064~~	~~3.588~~	~~24~~	~~530678-7~~
.370	2-530678-6	4.281	3.736	4.031	3.596	3.276	22	~~530678-6~~
~~.370~~	~~2-530678-5~~	~~3.657~~	~~3.112~~	~~3.407~~	~~2.972~~	~~2.652~~	~~18~~	~~530678-5~~
~~.370~~	~~2-530678-4~~	~~3.189~~	~~2.644~~	~~2.939~~	~~2.504~~	~~2.184~~	~~15~~	~~530678-4~~
~~.370~~	~~2-530678-3~~	~~2.721~~	~~2.176~~	~~2.471~~	~~2.036~~	~~1.716~~	~~12~~	~~530678-3~~
~~.370~~	~~2-530678-2~~	~~2.409~~	~~1.864~~	~~2.159~~	~~1.724~~	~~1.404~~	~~10~~	~~530678-2~~
~~.370~~	~~2-530678-1~~	~~1.785~~	~~1.240~~	~~1.535~~	~~1.100~~	~~.780~~	~~6~~	~~530678-1~~

OBSOLETE

530678

THIS DRAWING IS A CONTROLLED DOCUMENT.

DIMENSIONS: INCHES

TOLERANCES UNLESS OTHERWISE SPECIFIED:
0 PLC ± –
1 PLC ± –
2 PLC ± –
3 PLC ± –
4 PLC ± –
ANGLES ± –

MATERIAL –
FINISH –

DWN	–	15JUL75
CHK	–	15JUL75
APVD	–	16JUL75
PRODUCT SPEC	–	
APPLICATION SPEC	–	
WEIGHT	–	

CUSTOMER DRAWING

tyco Electronics
Tyco Electronics Corporation
Harrisburg, Pa 17105-3608

NAME
HOUSING ASSY, LOW PROFILE EDGE CONNECTOR. FLOW SOLDER POST FOR .052 DIA. HOLE, .156 X .200 CENTERS

SIZE	CAGE CODE	DRAWING NO	RESTRICTED TO
A2	–	C-530678	–

SCALE	SHEET	REV
5:1	1 OF 1	J

OCEAN CHIPS
Океан Электроники
Поставка электронных компонентов

Компания «Океан Электроники» предлагает заключение долгосрочных отношений при поставках импортных электронных компонентов на взаимовыгодных условиях!

Наши преимущества:

- Поставка оригинальных импортных электронных компонентов напрямую с производств Америки, Европы и Азии, а так же с крупнейших складов мира;
- Широкая линейка поставок активных и пассивных импортных электронных компонентов (более 30 млн. наименований);
- Поставка сложных, дефицитных, либо снятых с производства позиций;
- Оперативные сроки поставки под заказ (от 5 рабочих дней);
- Экспресс доставка в любую точку России;
- Помощь Конструкторского Отдела и консультации квалифицированных инженеров;
- Техническая поддержка проекта, помощь в подборе аналогов, поставка прототипов;
- Поставка электронных компонентов под контролем ВП;
- Система менеджмента качества сертифицирована по Международному стандарту ISO 9001;
- При необходимости вся продукция военного и аэрокосмического назначения проходит испытания и сертификацию в лаборатории (по согласованию с заказчиком);
- Поставка специализированных компонентов военного и аэрокосмического уровня качества (Xilinx, Altera, Analog Devices, Intersil, Interpoint, Microsemi, Actel, Aeroflex, Peregrine, VPT, Syfer, Eurofarad, Texas Instruments, MS Kennedy, Miteq, Cobham, E2V, MA-COM, Hittite, Mini-Circuits, General Dynamics и др.);

Компания «Океан Электроники» является официальным дистрибьютором и эксклюзивным представителем в России одного из крупнейших производителей разъемов военного и аэрокосмического назначения **«JONHON»**, а так же официальным дистрибьютором и эксклюзивным представителем в России производителя высокотехнологичных и надежных решений для передачи СВЧ сигналов **«FORSTAR»**.

AVIC JONHON

«JONHON» (основан в 1970 г.)

Разъемы специального, военного и аэрокосмического назначения:

(Применяются в военной, авиационной, аэрокосмической, морской, железнодорожной, горно- и нефтедобывающей отраслях промышленности)

«FORSTAR» (основан в 1998 г.)

ВЧ соединители, коаксиальные кабели, кабельные сборки и микроволновые компоненты:

(Применяются в телекоммуникациях гражданского и специального назначения, в средствах связи, РЛС, а так же военной, авиационной и аэрокосмической отраслях промышленности).

FORSTAR®

Телефон: 8 (812) 309-75-97 (многоканальный)
Факс: 8 (812) 320-03-32
Электронная почта: ocean@oceanchips.ru
Web: http://oceanchips.ru/
Адрес: 198099, г. Санкт-Петербург, ул. Калинина, д. 2, корп. 4, лит. А