THIS DRAWING IS UNPUBLISHED. RELEASED FOR PUBLICATION ,19 .
© COPYRIGHT 19 BY AMP INCORPORATED. ALL RIGHTS RESERVED.

LOC	DIST
EH	02

REVISIONS

P	LTR	DESCRIPTION	DATE	DWN	APVD
	Z	REV ECN 0B10-0102-95	09AUG95	MKB	RS
	AA	REV ECN 0B10-0115-95	31AUG95	LMH	RS
	AB	REV ECN 0B10-0135-95	28NOV95	LMH	RS
	AD	NO CHANGES FROM REV AB TO AD	24AUG06		PJB
	AE	ADDED MADISON SPEC	13SEP06		PJB

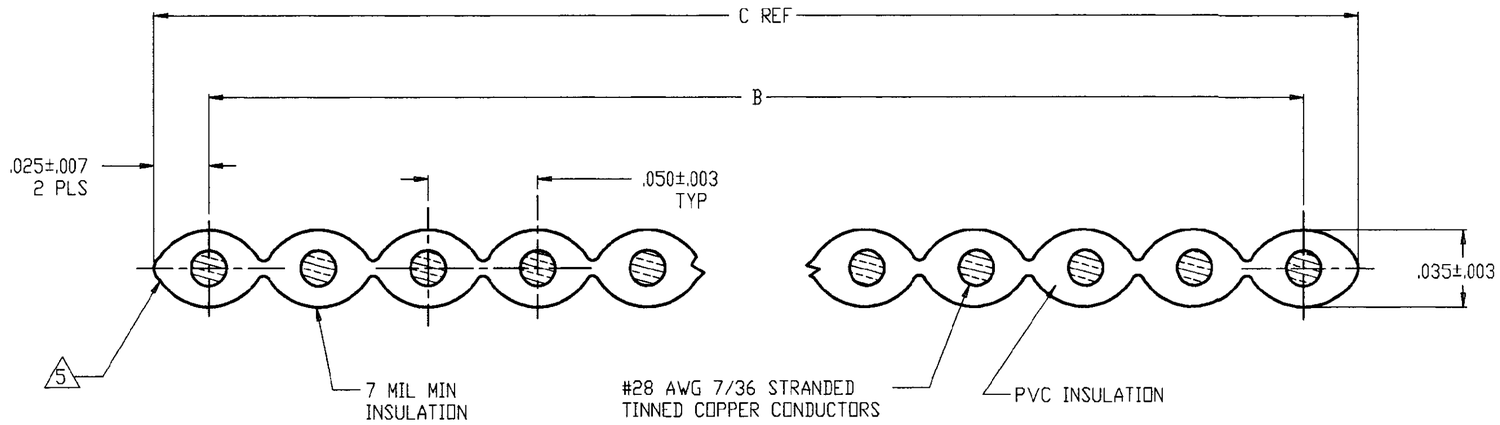

FLAT CABLE CROSS-SECTION

1. CABLE CERTIFIED TO:
   - -UL CABLE STYLE: 2651
   - -CSA: CSA AWM IA 105° C 300V FT1
2. CABLE PHYSICAL SPECIFICATIONS:
   - 2.1 TEMPERATURE RATING: 105°C
   - 2.2 FLAMMABILITY:
     - -UL: VW1
     - -CSA: FT1
   - 2.3 INSULATION: GRAY FLAME RETARDANT FLEXIBLE PVC
   - 2.4 CONDUCTORS: 28 AWG 7/36 STRANDED TINNED COPPER
3. TYPICAL ELECTRICAL VALUES:
   - 3.1 VOLTAGE RATING: 300V
   - 3.2 INSULATION RESISTANCE: 10,000 MEGOHMS/10 FT
   - 3.3 IMPEDANCE: 105 OHMS NOMINAL (GND-SIG-GND)
   - 3.4 CAPACITANCE: 13.5 pf/FT
   - 3.5 PROPAGATION DELAY: 1.45 ns/FT
   - 3.6 CROSSTALK: 10 FT SAMPLE 5ns RISE TIME
     - NEAR END: 3.0%
     - FAR END: 4.0%
4. CABLE SURFACE PRINTED PER UL AND CSA REQUIREMENTS.

5 RED EDGE MARK ON CONDUCTOR #1.

6 REEL QUANTITY: 500 FT CONTINUOUS LENGTH

SUPERSEDED BY
MADISON SPEC 100-4703

C	B	NO. OF CONDS	PART NUMBER
.200	.150±.010	4	3-971111-8
	OBSOLETE	~~25~~	~~3-971111-7~~
.600	.550±.010	12	3-971111-6
	OBSOLETE	~~10~~	~~3-971111-4~~
1.400	1.350±.010	28	3-971111-3
	OBSOLETE	~~26~~	~~3-971111-2~~
	OBSOLETE	~~34~~	~~3-971111-1~~
	OBSOLETE	~~20~~	~~3-971111-0~~
	OBSOLETE	~~50~~	~~2-971111-9~~
	OBSOLETE	~~40~~	~~2-971111-8~~
1.800	1.750±.015	36	2-971111-5
2.200	2.150±.015	44	2-971111-4
.900	.850±.010	18	2-971111-3
3.200	3.150±.015	64	2-971111-2
1.500	1.450±.010	30	2-971111-1
.400	.350±.010	8	2-971111-0
.300	.250±.010	6	1-971111-9
1.850	1.800±.015	37	1-971111-8
1.200	1.150±.010	24	1-971111-7
.800	.750±.010	16	1-971111-6
.750	.700±.010	15	1-971111-5
.700	.650±.010	14	1-971111-4
.500	.450±.010	10	1-971111-3
.450	.400±.010	9	1-971111-2
3.000	2.950±.015	60	971111-7
2.500	2.450±.015	50	971111-6
2.000	1.950±.015	40	971111-5
1.700	1.650±.010	34	971111-4
1.300	1.250±.010	26	971111-3
1.250	1.200±.010	25	971111-2
1.000	.950±.010	20	971111-1

971111

THIS DRAWING IS A CONTROLLED DOCUMENT FOR AMP INCORPORATED. IT IS SUBJECT TO CHANGE AND THE CONTROLLING ENGINEERING ORGANIZATION SHOULD BE CONTACTED FOR THE LATEST REVISION.

DIMENSIONS: INCHES

TOLERANCES UNLESS OTHERWISE SPECIFIED:
1 PLC DEC ±.1
2 PLC DEC ±.02
3 PLC DEC ±.005
4 PLC DEC ±.0005
ANGLES ± -

MATERIAL —
FINISH —

DWN KOPPENHEFFER 13APR92
CHK W.HARRIS 15APR92
APVD W.HARRIS 15APR92
PRODUCT SPEC —
APPLICATION SPEC —
WEIGHT —
CUSTOMER DRAWING

AMP
AMP Incorporated
Harrisburg, PA 17105-3608

NAME
CABLE, PLANAR RIBBON,
28 AWG, 7/36 STRANDED

SIZE	CAGE CODE	DRAWING NO	SCALE	SHEET	OF	REV
A2	00779	C- 971111	20:1	1	1	AE

OCEAN CHIPS
Океан Электроники
Поставка электронных компонентов

Компания «Океан Электроники» предлагает заключение долгосрочных отношений при поставках импортных электронных компонентов на взаимовыгодных условиях!

Наши преимущества:

- Поставка оригинальных импортных электронных компонентов напрямую с производств Америки, Европы и Азии, а так же с крупнейших складов мира;
- Широкая линейка поставок активных и пассивных импортных электронных компонентов (более 30 млн. наименований);
- Поставка сложных, дефицитных, либо снятых с производства позиций;
- Оперативные сроки поставки под заказ (от 5 рабочих дней);
- Экспресс доставка в любую точку России;
- Помощь Конструкторского Отдела и консультации квалифицированных инженеров;
- Техническая поддержка проекта, помощь в подборе аналогов, поставка прототипов;
- Поставка электронных компонентов под контролем ВП;
- Система менеджмента качества сертифицирована по Международному стандарту ISO 9001;
- При необходимости вся продукция военного и аэрокосмического назначения проходит испытания и сертификацию в лаборатории (по согласованию с заказчиком);
- Поставка специализированных компонентов военного и аэрокосмического уровня качества (Xilinx, Altera, Analog Devices, Intersil, Interpoint, Microsemi, Actel, Aeroflex, Peregrine, VPT, Syfer, Eurofarad, Texas Instruments, MS Kennedy, Miteq, Cobham, E2V, MA-COM, Hittite, Mini-Circuits, General Dynamics и др.);

Компания «Океан Электроники» является официальным дистрибьютором и эксклюзивным представителем в России одного из крупнейших производителей разъемов военного и аэрокосмического назначения **«JONHON»**, а так же официальным дистрибьютором и эксклюзивным представителем в России производителя высокотехнологичных и надежных решений для передачи СВЧ сигналов **«FORSTAR»**.

AVIC JONHON

«JONHON» (основан в 1970 г.)

Разъемы специального, военного и аэрокосмического назначения:

(Применяются в военной, авиационной, аэрокосмической, морской, железнодорожной, горно- и нефтедобывающей отраслях промышленности)

«FORSTAR» (основан в 1998 г.)

ВЧ соединители, коаксиальные кабели, кабельные сборки и микроволновые компоненты:

(Применяются в телекоммуникациях гражданского и специального назначения, в средствах связи, РЛС, а так же военной, авиационной и аэрокосмической отраслях промышленности).

FORSTAR®

Телефон: 8 (812) 309-75-97 (многоканальный)
Факс: 8 (812) 320-03-32
Электронная почта: ocean@oceanchips.ru
Web: http://oceanchips.ru/
Адрес: 198099, г. Санкт-Петербург, ул. Калинина, д. 2, корп. 4, лит. А