Max. 89 m³/h

AC axial fans

□ 92 x 38 mm

- **Material:** Housing: Die-cast aluminum
  Impeller: painted sheet steel
- **Direction of air flow:** Exhaust over struts
- **Direction of rotation:** Clockwise, looking towards rotor
- **Connection:** Via 2 single wires grounding lug for M4 x 8
- **Weight:** 420 g
- **Note:**
  Please note our new ACmaxx series.
  With identical mounting dimensions and voltages, this series achieves greater energy efficiency.
  See page 189.

- **Possible special versions:**
  (See page 12)
  - Moisture protection
  - Salt spray protection
  - Degree of protection: IP 54 / IP 65

Series 3000

Nominal data

Type	Air flow m³/h	Air flow cfm	Nominal voltage VAC	Frequency Hz	Sound pressure level dB(A)	Sound power level Bel(A)	Sintec sleeve bearings □ / Ball bearings ■	Power consumption Watts	Nominal speed rpm⁻¹	Temperature range °C	Service life L_{10} at 40 °C Hours	at T_{max} Hours	Curve
3850	49	28.8	**230**	**50**	24	3.7	□	9.0	1 750	-10...+75	60 000	27 500	①
3856	54	31.8	**230**	**50**	26	3.9	■	9.0	1 950	-40...+90	60 000	20 000	②
3550	67	39.4	**230**	**50**	32	4.4	□	8.5	2 300	-10...+80	60 000	25 000	③
3556	67	39.4	**230**	**50**	33	4.5	■	8.5	2 400	-40...+90	60 000	20 000	③
3650	75	44.1	**230**	**50**	36	4.8	□	12.0	2 650	-10...+55	52 500	37 500	④
3656	75	44.1	**230**	**50**	37	4.9	■	12.0	2 700	-40...+75	52 500	22 500	④
3800	54	31.8	**115**	**60**	26	3.9	□	8.0	1 900	-10...+80	62 500	25 000	⑤
3806	60	35.3	**115**	**60**	29	4.2	■	8.0	2 150	-40...+95	62 500	17 500	⑥
3500	73	43.0	**115**	**60**	35	4.6	□	8.0	2 500	-10...+80	62 500	25 000	⑦
3506	73	43.0	**115**	**60**	36	4.7	■	8.0	2 600	-40...+95	62 500	17 500	⑦
3600	89	52.4	**115**	**60**	41	5.1	□	11.0	3 100	-10...+65	55 000	30 000	⑧
3606	89	52.4	**115**	**60**	42	5.2	■	11.0	3 200	-40...+75	55 000	25 000	⑧

Subject to change

Fan type	Length "L"	Connection wires
With sleeve bearings	310 mm long	AWG 18, TR 64
With ball bearings	310 mm long	AWG 18

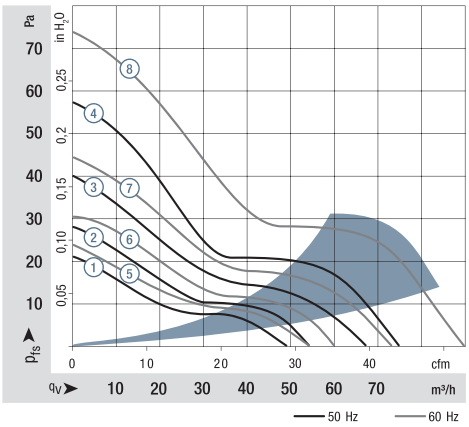

Air performance measured according to: ISO 5801.
Installation category A, without contact protection.
Noise: Total sound power level L_{WA} ISO 103002 measured on a hemisphere with a radius of 2 m.
Sound pressure level L_{pA} measured at 1 m distance from fan axis.
The values given are applicable only under the specified measuring conditions and may differ depending on the installation conditions.
In the event of deviation from the standard configuration, the parameters must be checked after installation!
For detailed information see http://www.ebmpapst.com/general conditions

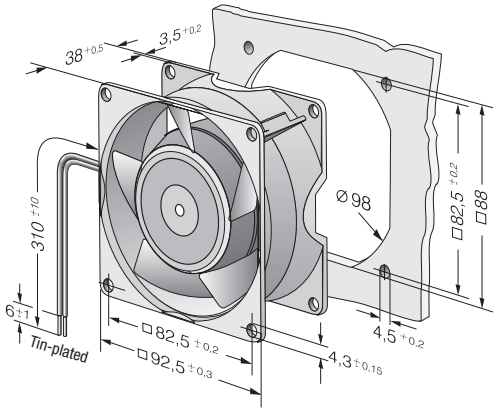

OCEAN CHIPS
Океан Электроники
Поставка электронных компонентов

Компания «Океан Электроники» предлагает заключение долгосрочных отношений при поставках импортных электронных компонентов на взаимовыгодных условиях!

Наши преимущества:

- Поставка оригинальных импортных электронных компонентов напрямую с производств Америки, Европы и Азии, а так же с крупнейших складов мира;
- Широкая линейка поставок активных и пассивных импортных электронных компонентов (более 30 млн. наименований);
- Поставка сложных, дефицитных, либо снятых с производства позиций;
- Оперативные сроки поставки под заказ (от 5 рабочих дней);
- Экспресс доставка в любую точку России;
- Помощь Конструкторского Отдела и консультации квалифицированных инженеров;
- Техническая поддержка проекта, помощь в подборе аналогов, поставка прототипов;
- Поставка электронных компонентов под контролем ВП;
- Система менеджмента качества сертифицирована по Международному стандарту ISO 9001;
- При необходимости вся продукция военного и аэрокосмического назначения проходит испытания и сертификацию в лаборатории (по согласованию с заказчиком);
- Поставка специализированных компонентов военного и аэрокосмического уровня качества (Xilinx, Altera, Analog Devices, Intersil, Interpoint, Microsemi, Actel, Aeroflex, Peregrine, VPT, Syfer, Eurofarad, Texas Instruments, MS Kennedy, Miteq, Cobham, E2V, MA-COM, Hittite, Mini-Circuits, General Dynamics и др.);

Компания «Океан Электроники» является официальным дистрибьютором и эксклюзивным представителем в России одного из крупнейших производителей разъемов военного и аэрокосмического назначения **«JONHON»**, а так же официальным дистрибьютором и эксклюзивным представителем в России производителя высокотехнологичных и надежных решений для передачи СВЧ сигналов **«FORSTAR»**.

AVIC JONHON

«JONHON» (основан в 1970 г.)

Разъемы специального, военного и аэрокосмического назначения:

(Применяются в военной, авиационной, аэрокосмической, морской, железнодорожной, горно- и нефтедобывающей отраслях промышленности)

«FORSTAR» (основан в 1998 г.)

ВЧ соединители, коаксиальные кабели, кабельные сборки и микроволновые компоненты:

(Применяются в телекоммуникациях гражданского и специального назначения, в средствах связи, РЛС, а так же военной, авиационной и аэрокосмической отраслях промышленности).

FORSTAR®

Телефон: 8 (812) 309-75-97 (многоканальный)
Факс: 8 (812) 320-03-32
Электронная почта: ocean@oceanchips.ru
Web: http://oceanchips.ru/
Адрес: 198099, г. Санкт-Петербург, ул. Калинина, д. 2, корп. 4, лит. А