THIS DRAWING IS UNPUBLISHED. RELEASED FOR PUBLICATION 20
© COPYRIGHT 20 BY - ALL RIGHTS RESERVED.

REVISIONS

P	LTR	DESCRIPTION	DATE	DWN	APVD
	A	INITIAL RELEASE	02SEP2016	DW	CW

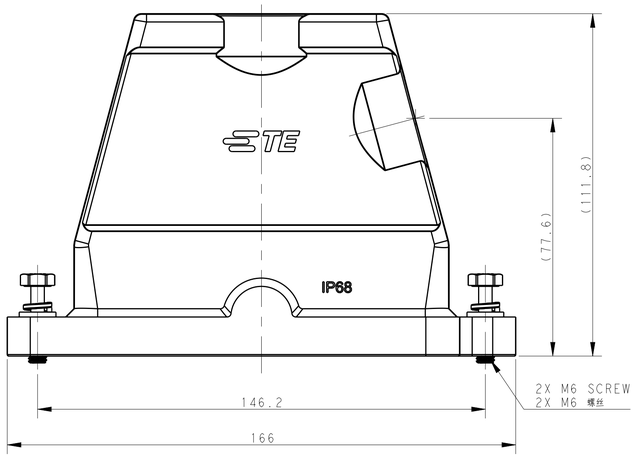

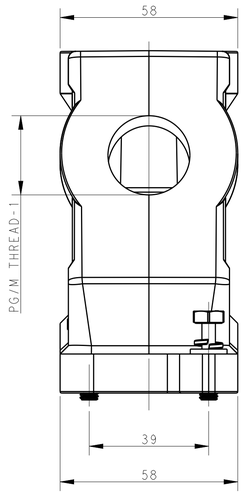

NOTES:
1.TECHNICAL CHARACTERISTICS:
HOOD MATERIAL: DIE CAST ALUMINIUM ALLOY
SURFACE: SEE TABLE
DEGREE OF PROTECTION: IP68 (MATED)

注释
1.技术参数:
壳体材料: 铝合金
表面处理: 见表格
防护等级: IP68 (配合)

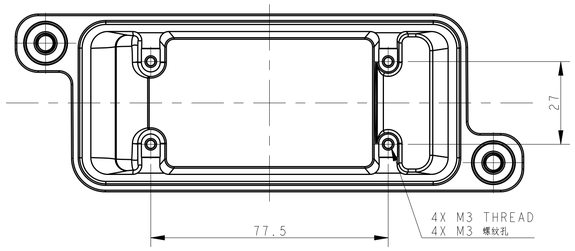

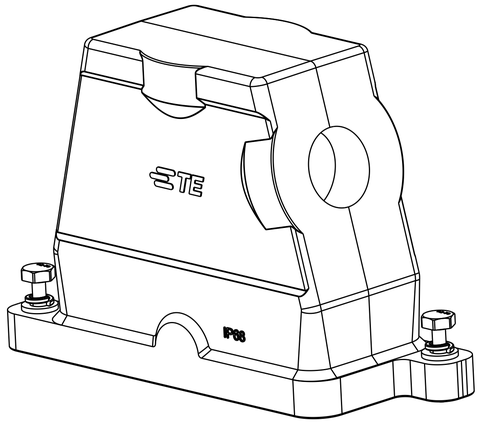

PART NUMBER 料号		PART DESCRIPTION 描述	PG/M THREAD-1 PG/M 螺纹-1
T1910161140-009	H16BPR-TSH-M40-EMC-C	H16BPR HOOD, DIAGONAL LOCKING, SIDE ENTRY M40, POWDER COATED,SILVER WHITE H16BPR对角锁定侧出上壳M40 银白色	M40
T1910161136-009	H16BPR-TSH-PG36-EMC-C	H16BPR HOOD, DIAGONAL LOCKING, SIDE ENTRY PG36, POWDER COATED,SILVER WHITE H16BPR对角锁定侧出上壳PG36 银白色	PG36
T1910161132-009	H16BPR-TSH-M32-EMC-C	H16BPR HOOD, DIAGONAL LOCKING, SIDE ENTRY M32, POWDER COATED,SILVER WHITE H16BPR对角锁定侧出上壳M32 银白色	M32
T1910161129-009	H16BPR-TSH-PG29-EMC-C	H16BPR HOOD, DIAGONAL LOCKING, SIDE ENTRY PG29, POWDER COATED,SILVER WHITE H16BPR对角锁定侧出上壳PG29 银白色	PG29
T1910161125-009	H16BPR-TSH-M25-EMC-C	H16BPR HOOD, DIAGONAL LOCKING, SIDE ENTRY M25, POWDER COATED,SILVER WHITE H16BPR对角锁定侧出上壳M25 银白色	M25
T1910161121-009	H16BPR-TSH-PG21-EMC-C	H16BPR HOOD, DIAGONAL LOCKING, SIDE ENTRY PG21, POWDER COATED,SILVER WHITE H16BPR对角锁定侧出上壳PG21 银白色	PG21
T1910160140-009	H16BPR-TSH-M40-EMC-C	H16BPR HOOD, DIAGONAL LOCKING, SIDE ENTRY M40, POWDER COATED,BLACK H16BPR对角锁定侧出上壳M40 黑色	M40
T1910160136-009	H16BPR-TSH-PG36-EMC-C	H16BPR HOOD, DIAGONAL LOCKING, SIDE ENTRY PG36, POWDER COATED,BLACK H16BPR对角锁定侧出上壳PG36 黑色	PG36
T1910160132-009	H16BPR-TSH-M32-EMC-C	H16BPR HOOD, DIAGONAL LOCKING, SIDE ENTRY M32, POWDER COATED,BLACK H16BPR对角锁定侧出上壳M32 黑色	M32
T1910160129-009	H16BPR-TSH-PG29-EMC-C	H16BPR HOOD, DIAGONAL LOCKING, SIDE ENTRY PG29, POWDER COATED,BLACK H16BPR对角锁定侧出上壳PG29 黑色	PG29
T1910160125-009	H16BPR-TSH-M25-EMC-C	H16BPR HOOD, DIAGONAL LOCKING, SIDE ENTRY M25, POWDER COATED,BLACK H16BPR对角锁定侧出上壳M25 黑色	M25
T1910160121-009	H16BPR-TSH-PG21-EMC-C	H16BPR HOOD, DIAGONAL LOCKING, SIDE ENTRY PG21, POWDER COATED,BLACK H16BPR对角锁定侧出上壳PG21 黑色	PG21

THIS DRAWING IS A CONTROLLED DOCUMENT.

DIMENSIONS: mm

TOLERANCES UNLESS OTHERWISE SPECIFIED:
0 PLC ±-
1 PLC ±-
2 PLC ±-
3 PLC ±-
4 PLC ±-
ANGLES ±-

MATERIAL - -
FINISH - -

DWN DAVID WANG 02SEP2016
CHK CHRIS WANG 02SEP2016
APVD XIANG XU 02SEP2016

PRODUCT SPEC 108-137191
APPLICATION SPEC 114-137191
WEIGHT -

TE Connectivity

NAME H16BPR-TSH-PG/M-EMC-C

SIZE	CAGE CODE	DRAWING NO	RESTRICTED TO
A1	-	C-T191016XXXXX09	-

CUSTOMER DRAWING SCALE 1:1 SHEET 1 OF 1 REV A

4805 (3/13)

OCEAN CHIPS
Океан Электроники
Поставка электронных компонентов

Компания «Океан Электроники» предлагает заключение долгосрочных отношений при поставках импортных электронных компонентов на взаимовыгодных условиях!

Наши преимущества:

- Поставка оригинальных импортных электронных компонентов напрямую с производств Америки, Европы и Азии, а так же с крупнейших складов мира;
- Широкая линейка поставок активных и пассивных импортных электронных компонентов (более 30 млн. наименований);
- Поставка сложных, дефицитных, либо снятых с производства позиций;
- Оперативные сроки поставки под заказ (от 5 рабочих дней);
- Экспресс доставка в любую точку России;
- Помощь Конструкторского Отдела и консультации квалифицированных инженеров;
- Техническая поддержка проекта, помощь в подборе аналогов, поставка прототипов;
- Поставка электронных компонентов под контролем ВП;
- Система менеджмента качества сертифицирована по Международному стандарту ISO 9001;
- При необходимости вся продукция военного и аэрокосмического назначения проходит испытания и сертификацию в лаборатории (по согласованию с заказчиком);
- Поставка специализированных компонентов военного и аэрокосмического уровня качества (Xilinx, Altera, Analog Devices, Intersil, Interpoint, Microsemi, Actel, Aeroflex, Peregrine, VPT, Syfer, Eurofarad, Texas Instruments, MS Kennedy, Miteq, Cobham, E2V, MA-COM, Hittite, Mini-Circuits, General Dynamics и др.);

Компания «Океан Электроники» является официальным дистрибьютором и эксклюзивным представителем в России одного из крупнейших производителей разъемов военного и аэрокосмического назначения **«JONHON»**, а так же официальным дистрибьютором и эксклюзивным представителем в России производителя высокотехнологичных и надежных решений для передачи СВЧ сигналов **«FORSTAR»**.

AVIC JONHON

«JONHON» (основан в 1970 г.)

Разъемы специального, военного и аэрокосмического назначения:

(Применяются в военной, авиационной, аэрокосмической, морской, железнодорожной, горно- и нефтедобывающей отраслях промышленности)

«FORSTAR» (основан в 1998 г.)

ВЧ соединители, коаксиальные кабели, кабельные сборки и микроволновые компоненты:

(Применяются в телекоммуникациях гражданского и специального назначения, в средствах связи, РЛС, а так же военной, авиационной и аэрокосмической отраслях промышленности).

FORSTAR®

Телефон: 8 (812) 309-75-97 (многоканальный)
Факс: 8 (812) 320-03-32
Электронная почта: ocean@oceanchips.ru
Web: http://oceanchips.ru/
Адрес: 198099, г. Санкт-Петербург, ул. Калинина, д. 2, корп. 4, лит. А