THIS DRAWING IS UNPUBLISHED. RELEASED FOR PUBLICATION 2006
© COPYRIGHT 2006 - ALL RIGHTS RESERVED.

| LOC | DIST |
|---|---|
| A1 | - |

REVISIONS

| P | LTR | DESCRIPTION | DATE | DWN | APVD |
|---|---|---|---|---|---|
| | E1 | NEW CAD DRAWING CREATED | 30NOV2006 | Abr | Goep |
| | E2 | ECR-10-026307 | 16JUN2011 | KK | HMR |

Leitung / WIRE
Einzelanschlag: FLK-Litze
SINGLE CONNECTION: FLK-WIRE
Doppelanschlag: FLR-Litze
FLK Litze (ausser 2.5-1.5 mm²)
DOUBLE CONNCTION: FLR WIRE
FLK WIRE (EXCEPT FOR 2.5-1.5 mm²)
Verarbeitung / APPLICATION:
Leiter / WIRE: F-Crimp
Isolation / INSULATION: F- oder Ueberlappungscrimp
F- OR OVERLAPPINGCRIMP

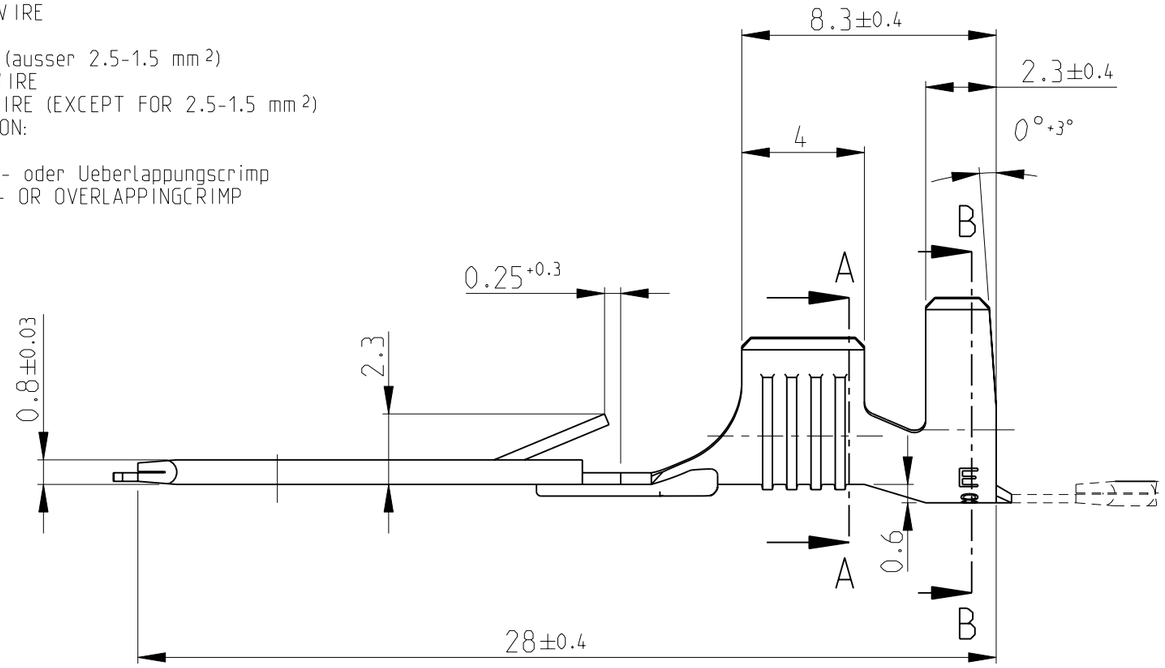


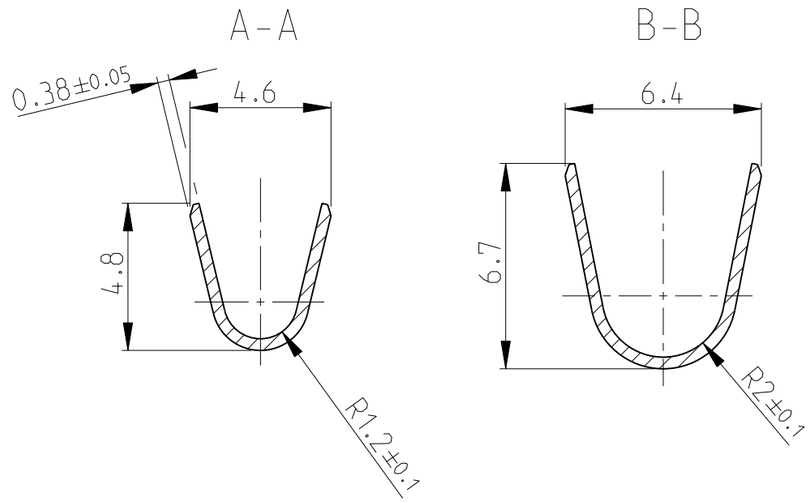


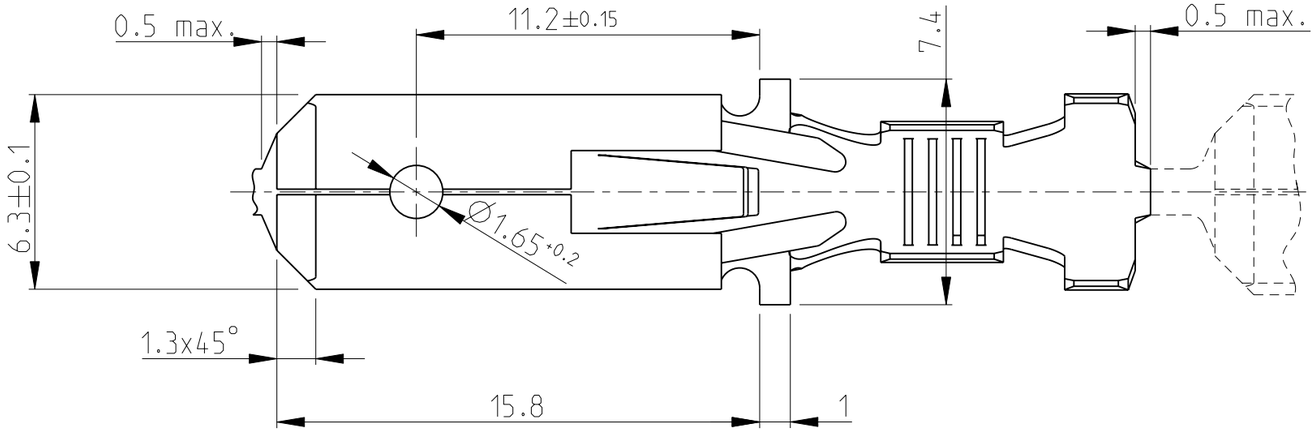


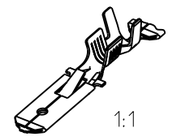


| | | | | | |
|---|---|---|---|---|---|
| OBSOLETE | 928950-7 | vorverzinnt / PRE TIN | CuZn30 | ~~928949-7~~ | E |
| | | | | | |
| | | | | | |
| OBSOLETE | ~~928950-4~~ | TIN (112-16-3) 2-10 µm | CuSn4 | 928949-4 | E |
| | 928950-3 | blank / PLAIN | CuSn4 | 928949-3 | E |
| | 928950-2 | verzinnt / TIN | CuZn30 | 928949-2 | E |
| | 928950-1 | blank / PLAIN | CuZn30 | 928949-1 | E |
| | LP NO. | FINISH | MATERIAL | PART NO. | REV. |

Leitungsquerschnitt in mm²
CROSS SECTION IN mm²

| Einzelanschlag SINGLE CONNECTION | 0.50 | 0.75 | 1.00 | 1.50 | 2.00 | 2.50 | 3.00 | 4.00 | 6.00 |
|---|---|---|---|---|---|---|---|---|---|
| 0.50 | | | | | | | | | |
| 1.00 | | | | | | X | | | |
| 1.50 | | | | X | | X | | | |
| 2.50 | | | X | X | | | | | |
| 4.00 | X | | | | | | | | |
| | | | | | | | | | |

Drahtgroessenbereich: >2.5-4.0 mm²
WIRE RANGE: >2.5-4.0 mm²

IsolationsØ: 3.3-4.5 mm
INSULATIONØ: 3.3-4.5 mm

THIS DRAWING IS A CONTROLLED DOCUMENT.

DIMENSIONS: mm

TOLERANCES UNLESS OTHERWISE SPECIFIED:
0 PLC ±
1 PLC ±
2 PLC ±
3 PLC ±
4 PLC ±
ANGLES ±1°
±0.2

MATERIAL -
FINISH -

DWN H.Mayer 04.03.87
CHK Herth 04.03.87
APVD -
PRODUCT SPEC -
APPLICATION SPEC -
WEIGHT 0.9 g

TE Connectivity

NAME
6.3 Fastin -on Flachstecker
6.3 FASTIN -ON TAB
nach / ACCORDING DIN 46343

| SIZE | CAGE CODE | DRAWING NO | RESTRICTED TO |
|---|---|---|---|
| A3 | 00779 | C-928949 | - |

CUSTOMER DRAWING

| SCALE | SHEET | OF | REV |
|---|---|---|---|
| 5:1 | 1 | 1 | E2 |

1470-19 (3/11)

Pro/ENGINEER DRAWING

# OCEAN CHIPS
## Океан Электроники
### Поставка электронных компонентов

Компания «Океан Электроники» предлагает заключение долгосрочных отношений при поставках импортных электронных компонентов на взаимовыгодных условиях!

Наши преимущества:

- Поставка оригинальных импортных электронных компонентов напрямую с производств Америки, Европы и Азии, а так же с крупнейших складов мира;
- Широкая линейка поставок активных и пассивных импортных электронных компонентов (более 30 млн. наименований);
- Поставка сложных, дефицитных, либо снятых с производства позиций;
- Оперативные сроки поставки под заказ (от 5 рабочих дней);
- Экспресс доставка в любую точку России;
- Помощь Конструкторского Отдела и консультации квалифицированных инженеров;
- Техническая поддержка проекта, помощь в подборе аналогов, поставка прототипов;
- Поставка электронных компонентов под контролем ВП;
- Система менеджмента качества сертифицирована по Международному стандарту ISO 9001;
- При необходимости вся продукция военного и аэрокосмического назначения проходит испытания и сертификацию в лаборатории (по согласованию с заказчиком);
- Поставка специализированных компонентов военного и аэрокосмического уровня качества (Xilinx, Altera, Analog Devices, Intersil, Interpoint, Microsemi, Actel, Aeroflex, Peregrine, VPT, Syfer, Eurofarad, Texas Instruments, MS Kennedy, Miteq, Cobham, E2V, MA-COM, Hittite, Mini-Circuits, General Dynamics и др.);

Компания «Океан Электроники» является официальным дистрибьютором и эксклюзивным представителем в России одного из крупнейших производителей разъемов военного и аэрокосмического назначения **«JONHON»**, а так же официальным дистрибьютором и эксклюзивным представителем в России производителя высокотехнологичных и надежных решений для передачи СВЧ сигналов **«FORSTAR»**.

AVIC JONHON

**«JONHON»** (основан в 1970 г.)

Разъемы специального, военного и аэрокосмического назначения:

(Применяются в военной, авиационной, аэрокосмической, морской, железнодорожной, горно- и нефтедобывающей отраслях промышленности)

**«FORSTAR»** (основан в 1998 г.)

ВЧ соединители, коаксиальные кабели, кабельные сборки и микроволновые компоненты:

(Применяются в телекоммуникациях гражданского и специального назначения, в средствах связи, РЛС, а так же военной, авиационной и аэрокосмической отраслях промышленности).

FORSTAR®

Телефон: 8 (812) 309-75-97 (многоканальный)
Факс: 8 (812) 320-03-32
Электронная почта: ocean@oceanchips.ru
Web: http://oceanchips.ru/
Адрес: 198099, г. Санкт-Петербург, ул. Калинина, д. 2, корп. 4, лит. А