THIS DRAWING IS UNPUBLISHED.
VERTRAULICHE UNVEROEFFENTLICHTE ZEICHNUNG
© COPYRIGHT 2013 BY TE Connectivity
RELEASED FOR PUBLICATION - 2016
FREI FUER VEROEFFENTLICHUNG
ALL RIGHTS RESERVED.
ALLE RECHTE VORBEHALTEN.

MATED WITH:
PASSEND ZU:

PROJEKT NR.:
PRJ-13-000001662

REVISIONS
AENDERUNGEN

P	LTR	DESCRIPTION BESCHREIBUNG	DATE	DWN	APVD
	A1	RELEASE FOR PRODUCTION	04AUG2016	SH	MS
	A2	ECR-17-002761	01MAR2017	GCM	JB
	A3	MATERIAL DESC. UPDATED PER PCN E-17-007375	22MAY2017	ER	SP

MOUNTED STATE - FOR INFORMATION ONLY

MONTIERTER ZUSTAND - NUR ZUR INFORMATION

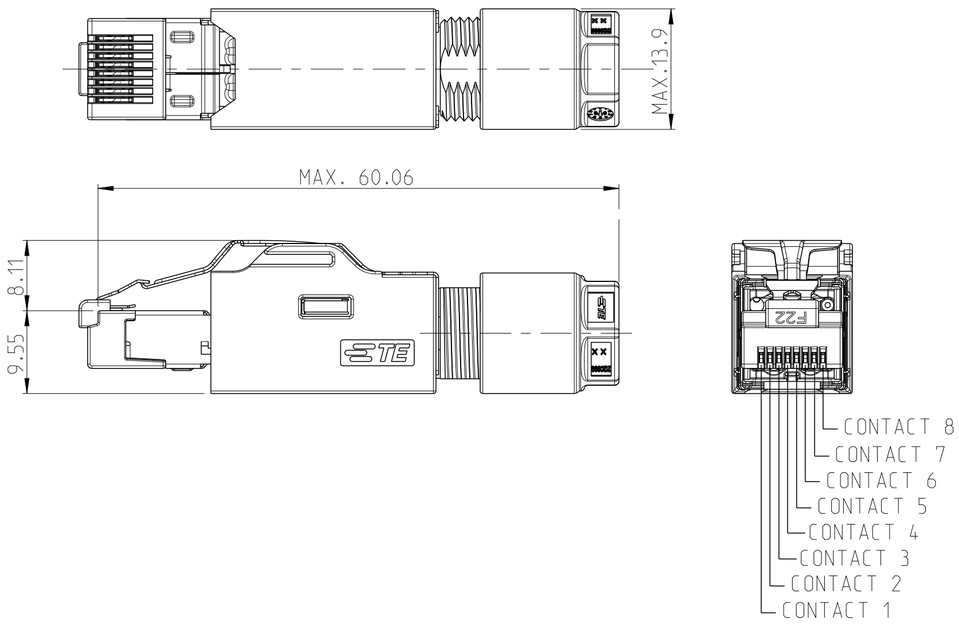

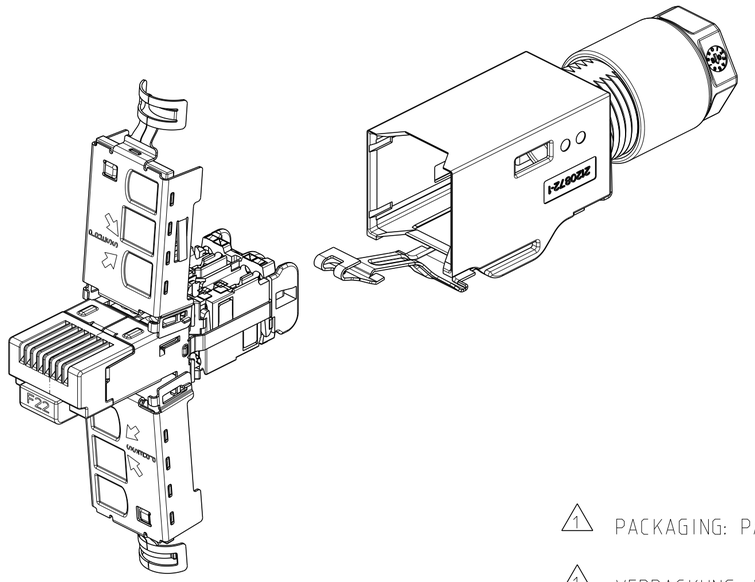

⚠1 PACKAGING: PACKAGING SPEC. 107-18109

⚠1 VERPACKUNG: VERPACKUNGS SPEC. 107-18109

CABLE: 8 POS. AWG 24 STRANDED OR SOLID

KABEL: 8 POL. AWG 24 LITZE ODER MASSIV

RECOMMENDED STRIPPING LENGTH

EMPFOHLENE ABISOLIERLAENGE

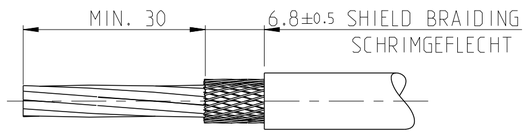

COLOR ALLOCATION OF TERMINAL WIRE TO RJ45 CONTACT 8 POS. TYPE:

FARBZUORDNUNG DES ANSCHLUSSDRAHTES ZUM RJ45-KONTAKT 8 POL. AUSFUEHRUNG:

CONTACT NO./NR.	WIRE COLOR DRAHTFARBE
1	WHITE/GREEN WEISS/GRUEN
2	GREEN GRUEN
3	WHITE/ORANGE WEISS/ORANGE
4	BLUE BLAU
5	WHITE/BLUE WEISS/BLAU
6	ORANGE ORANGE
7	WHITE/BROWN WEISS/BRAUN
8	BROWN BRAUN

PRODUCTION DATE CODE
FERTIGUNGSDATUM

YEAR/JAHR	CODE	WEEK/WOCHE
2015	F	01
2016	H	TO
2017	J	52
2018	K	
2019	L	
2020	M	
EXAMPLES: BEISPIELE:	WEEK 22 IN 2015 = F22	
	WEEK 3 IN 2018 = K03	

SINGLE-PACKAGING
EINZEL-VERPACKUNG
1:2

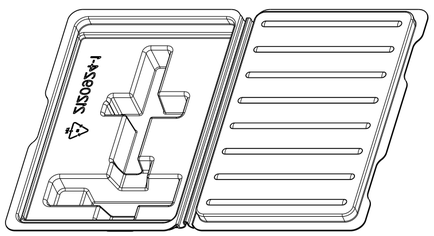

-1 AS SHOWN
WIE GEZEICHNET

2120892-3	2120892-2	2120892-1	TE ORDER-NO. BESTELL-NR.			
100	10	1	1	RJ45 CONNECTOR CAT6A, IP20 PLUG PACKED WITH INSTRUCTION SHEET RJ45 STECKVERBINDER CAT6A, IP20 STECKER VERPACKT MIT VERARBEITUNGSANWEISUNG	BLACK FRONT CONTACTS Au FLASH OVER 0.70 µm PdNi	PBT GF 10 STAINLESS STEEL COPPER ALLOY
QUANTITY STÜCK			ITEM-NO. POS.	DESCRIPTION BENENNUNG	SURFACE OBERFLÄCHE COLOUR/FARBE	MATERIAL

SIZE ISO 14405 (E)

THIS DRAWING IS A CONTROLLED DOCUMENT.
DIMENSIONING AND TOLERANCING PER GPS (ISO STANDARDS).

DIMENSIONS: MASSEINHEITEN: mm

TOLERANCES UNLESS OTHERWISE SPECIFIED: ALLGEMEINTOLERANZEN
0 PLC ±0.3
1 PLC ±0.3
2 PLC ±0.3
3 PLC ±
4 PLC ±
ANGLES/WINKEL ±

MATERIAL -
-

FINISH/OBERFLAECHE/FARBE -
-

DWN E.REISS 26OCT2013
CHK M.STREILOW 26OCT2013
APVD C. SCHRETTLINGER 26OCT2013
PRODUCT SPEC PRODUKTSPEZ. 108-94413
APPLICATION SPEC VERARBEITUNGSSPEZ. 411-18570
WEIGHT GEWICHT 15g

TE Connectivity

NAME
RJ45 CONNECTOR CAT6A, IP20 PLUG
RJ45 STECKVERBINDER CAT6A, IP20 STECKER
-

SIZE A2 | CAGE CODE - | DRAWING NO ZEICHNUNGS-NR. C-2120892 | RESTRICTED TO NUR FUER -

CUSTOMER DRAWING /KUNDENZEICHNUNG | SCALE MASSSTAB 1:2 | SHEET BLATT 1 OF VON 1 | REV A3

OCEAN CHIPS
Океан Электроники
Поставка электронных компонентов

Компания «Океан Электроники» предлагает заключение долгосрочных отношений при поставках импортных электронных компонентов на взаимовыгодных условиях!

Наши преимущества:

- Поставка оригинальных импортных электронных компонентов напрямую с производств Америки, Европы и Азии, а так же с крупнейших складов мира;
- Широкая линейка поставок активных и пассивных импортных электронных компонентов (более 30 млн. наименований);
- Поставка сложных, дефицитных, либо снятых с производства позиций;
- Оперативные сроки поставки под заказ (от 5 рабочих дней);
- Экспресс доставка в любую точку России;
- Помощь Конструкторского Отдела и консультации квалифицированных инженеров;
- Техническая поддержка проекта, помощь в подборе аналогов, поставка прототипов;
- Поставка электронных компонентов под контролем ВП;
- Система менеджмента качества сертифицирована по Международному стандарту ISO 9001;
- При необходимости вся продукция военного и аэрокосмического назначения проходит испытания и сертификацию в лаборатории (по согласованию с заказчиком);
- Поставка специализированных компонентов военного и аэрокосмического уровня качества (Xilinx, Altera, Analog Devices, Intersil, Interpoint, Microsemi, Actel, Aeroflex, Peregrine, VPT, Syfer, Eurofarad, Texas Instruments, MS Kennedy, Miteq, Cobham, E2V, MA-COM, Hittite, Mini-Circuits, General Dynamics и др.);

Компания «Океан Электроники» является официальным дистрибьютором и эксклюзивным представителем в России одного из крупнейших производителей разъемов военного и аэрокосмического назначения **«JONHON»**, а так же официальным дистрибьютором и эксклюзивным представителем в России производителя высокотехнологичных и надежных решений для передачи СВЧ сигналов **«FORSTAR»**.

AVIC JONHON

«JONHON» (основан в 1970 г.)

Разъемы специального, военного и аэрокосмического назначения:

(Применяются в военной, авиационной, аэрокосмической, морской, железнодорожной, горно- и нефтедобывающей отраслях промышленности)

«FORSTAR» (основан в 1998 г.)

ВЧ соединители, коаксиальные кабели, кабельные сборки и микроволновые компоненты:

(Применяются в телекоммуникациях гражданского и специального назначения, в средствах связи, РЛС, а так же военной, авиационной и аэрокосмической отраслях промышленности).

FORSTAR®

Телефон: 8 (812) 309-75-97 (многоканальный)
Факс: 8 (812) 320-03-32
Электронная почта: ocean@oceanchips.ru
Web: http://oceanchips.ru/
Адрес: 198099, г. Санкт-Петербург, ул. Калинина, д. 2, корп. 4, лит. А