THIS DRAWING IS UNPUBLISHED. RELEASED FOR PUBLICATION 20
© COPYRIGHT 20 BY - ALL RIGHTS RESERVED.

REVISIONS					
P	LTR	DESCRIPTION	DATE	DWN	APVD
	A	INITIAL RELEASE	16DEC2013	KR	BvH
	B	ECR-15-015452	21OCT2015	TB	BvH

NOTES:

1 ASSEMBLIES TO BE TESTED FOR 100% CONTINUITY

2 ASSEMBLIES ARE PACKAGED ACCORDING PACKAGING SPEC 107-19582

3 RED MARKED CORRESPONDS TO PIN 1

4 FOR MOW TO MOW SEE 2205060

SCALE : 4:1

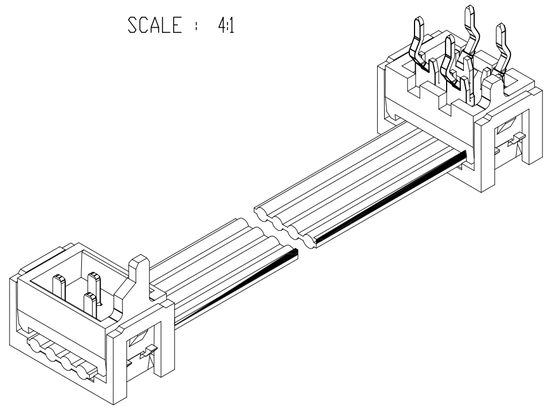

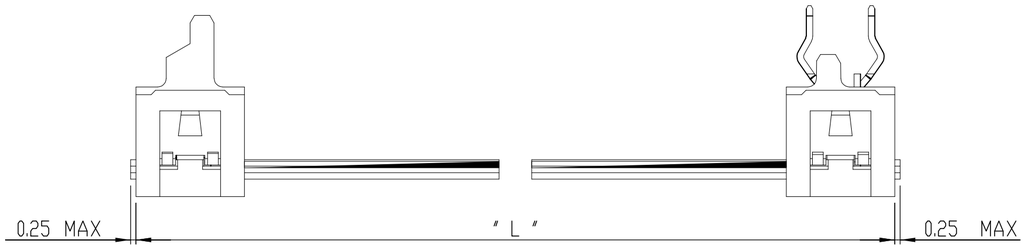

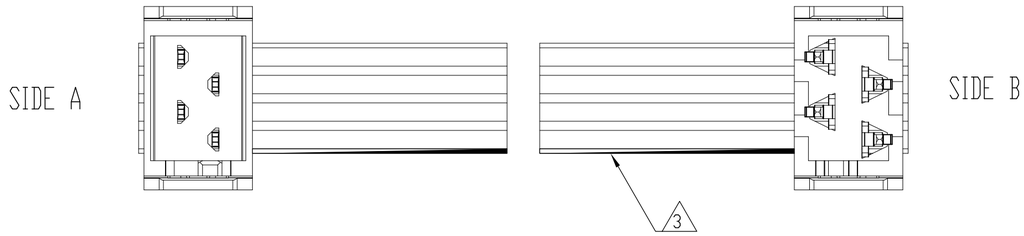

2205068-X (4 POSITION CABLE ASSEMBLY) AS SHOWN

TE PN	POS	LENGTH	DESCRIPTION
2205077-3	20	200	CA MICRO-MATCH MOW-PB 20POS
2205077-2	20	150	CA MICRO-MATCH MOW-PB 20POS
2205077-1	20	70	CA MICRO-MATCH MOW-PB 20POS
2205075-3	18	200	CA MICRO-MATCH MOW-PB 18POS
2205075-2	18	150	CA MICRO-MATCH MOW-PB 18POS
2205075-1	18	70	CA MICRO-MATCH MOW-PB 18POS
2205074-3	16	200	CA MICRO-MATCH MOW-PB 16POS
2205074-2	16	150	CA MICRO-MATCH MOW-PB 16POS
2205074-1	16	70	CA MICRO-MATCH MOW-PB 16POS
2205073-3	14	200	CA MICRO-MATCH MOW-PB 14POS
2205073-2	14	150	CA MICRO-MATCH MOW-PB 14POS
2205073-1	14	70	CA MICRO-MATCH MOW-PB 14POS
2205072-3	12	200	CA MICRO-MATCH MOW-PB 12POS
2205072-2	12	150	CA MICRO-MATCH MOW-PB 12POS
2205072-1	12	70	CA MICRO-MATCH MOW-PB 12POS
2205071-3	10	200	CA MICRO-MATCH MOW-PB 10POS
2205071-2	10	150	CA MICRO-MATCH MOW-PB 10POS
2205071-1	10	70	CA MICRO-MATCH MOW-PB 10POS
2205070-3	8	200	CA MICRO-MATCH MOW-PB 8POS
2205070-2	8	150	CA MICRO-MATCH MOW-PB 8POS
2205070-1	8	70	CA MICRO-MATCH MOW-PB 8POS
2205069-3	6	200	CA MICRO-MATCH MOW-PB 6POS
2205069-2	6	150	CA MICRO-MATCH MOW-PB 6POS
2205069-1	6	70	CA MICRO-MATCH MOW-PB 6POS
2205068-3	4	200	CA MICRO-MATCH MOW-PB 4POS
2205068-2	4	150	CA MICRO-MATCH MOW-PB 4POS
2205068-1	4	70	CA MICRO-MATCH MOW-PB 4POS

THIS DRAWING IS A CONTROLLED DOCUMENT.

DIMENSIONS: mm

TOLERANCES UNLESS OTHERWISE SPECIFIED:
0 PLC ±
1 PLC ±
2 PLC ±
3 PLC ±
4 PLC ±
ANGLES ±

MATERIAL – –

FINISH – –

DWN K. RAGHAVENDRA 13DEC2013
CHK B. VELDHOVEN 23DEC2013
APVD G. DOREMALEN VAN 23DEC2013
PRODUCT SPEC –
APPLICATION SPEC –
WEIGHT –

TE Connectivity

NAME CABLE ASSY MICRO-MATCH MOW-PB – –

SIZE	CAGE CODE	DRAWING NO	RESTRICTED TO
A2	–	C-2205068	–

Customer Drawing | SCALE 5:1 | SHEET 1 OF 1 | REV B

1471-9 (3/13)

OCEAN CHIPS
Океан Электроники
Поставка электронных компонентов

Компания «Океан Электроники» предлагает заключение долгосрочных отношений при поставках импортных электронных компонентов на взаимовыгодных условиях!

Наши преимущества:

- Поставка оригинальных импортных электронных компонентов напрямую с производств Америки, Европы и Азии, а так же с крупнейших складов мира;
- Широкая линейка поставок активных и пассивных импортных электронных компонентов (более 30 млн. наименований);
- Поставка сложных, дефицитных, либо снятых с производства позиций;
- Оперативные сроки поставки под заказ (от 5 рабочих дней);
- Экспресс доставка в любую точку России;
- Помощь Конструкторского Отдела и консультации квалифицированных инженеров;
- Техническая поддержка проекта, помощь в подборе аналогов, поставка прототипов;
- Поставка электронных компонентов под контролем ВП;
- Система менеджмента качества сертифицирована по Международному стандарту ISO 9001;
- При необходимости вся продукция военного и аэрокосмического назначения проходит испытания и сертификацию в лаборатории (по согласованию с заказчиком);
- Поставка специализированных компонентов военного и аэрокосмического уровня качества (Xilinx, Altera, Analog Devices, Intersil, Interpoint, Microsemi, Actel, Aeroflex, Peregrine, VPT, Syfer, Eurofarad, Texas Instruments, MS Kennedy, Miteq, Cobham, E2V, MA-COM, Hittite, Mini-Circuits, General Dynamics и др.);

Компания «Океан Электроники» является официальным дистрибьютором и эксклюзивным представителем в России одного из крупнейших производителей разъемов военного и аэрокосмического назначения **«JONHON»**, а так же официальным дистрибьютором и эксклюзивным представителем в России производителя высокотехнологичных и надежных решений для передачи СВЧ сигналов **«FORSTAR»**.

AVIC JONHON

«JONHON» (основан в 1970 г.)

Разъемы специального, военного и аэрокосмического назначения:

(Применяются в военной, авиационной, аэрокосмической, морской, железнодорожной, горно- и нефтедобывающей отраслях промышленности)

«FORSTAR» (основан в 1998 г.)

ВЧ соединители, коаксиальные кабели, кабельные сборки и микроволновые компоненты:

(Применяются в телекоммуникациях гражданского и специального назначения, в средствах связи, РЛС, а так же военной, авиационной и аэрокосмической отраслях промышленности).

FORSTAR®

Телефон: 8 (812) 309-75-97 (многоканальный)
Факс: 8 (812) 320-03-32
Электронная почта: ocean@oceanchips.ru
Web: http://oceanchips.ru/
Адрес: 198099, г. Санкт-Петербург, ул. Калинина, д. 2, корп. 4, лит. А