2N5397, 2N5398

N-Channel Silicon Junction Field-Effect Transistor

- **VHF Amplifiers**
- **Oscillators**
- **Mixers**
- **Low-Noise, High Power Gain**
- **High Transconductance**

Absolute maximum ratings at $T_A = 25^oC$

Reverse Gate Source & Gate Drain Voltage	-25V
Continuous Forward Gate Current	10 mA
Continuous Device Power Dissipation	300 mW
Power Derating	1.7 mW/^{o}C
Operating Temperature Range	-55°C to +125°C
Storage Temperature Range	-65°C to +150°C

At 25°C free air temperature Static Electrical Characteristics		2N5397		2N5398		Process NJ26L		
		Min	Max	Min	Max	Unit	Test Conditions	
Gate Source Breakdown Voltage	$V_{(BR)GSS}$	-25		-25		V	I_G = -1 uA, V_{DS} = 0 V	
Gate Reverse Current	I_{GSS}		-0.1 -0.1		-0.1 -0.1	nA uA	V_{GS} = -15 V, V_{DS} = 0 V	150°C
Gate Source Cutoff Voltage	$V_{GS(OFF)}$	-1	-6	-1	-6	V	V_{DS} = 10 V, I_D = 1 nA	
Gate Source Forward Voltage	$V_{GS(F)}$		1		1	V	V_{DS} = 0 V, I_G = 1 mA	
Drain Saturation Current (pulsed)	I_{DSS}	10	30	5	40	mA	V_{DS} = 10 V, V_{GS} = 0 V	
Dynamic Electrical Characteristics								
Common-Source Forward Transconductance	g_{fs}	5.5	9	5	10	mS	V_{DG} = 10 V, I_D = 10 mA	f = 450 MHz
Common-Source Forward Transfer Admittance	$\lvert Y_{fs} \rvert$	6	10	5.5	10	mS	V_{DS} = 10 V, I_D = 10 mA	f = 1 kHz
Common-Source Output Conductance	$\lvert g_{os} \rvert$		0.4		0.5	mS	V_{DG} = 10 V, I_D = 10 mA	f = 450 MHz
Common-Source Input Admitance	$\lvert Y_{is} \rvert$		0.2		0.4	mS	V_{DS} = 10 V, I_D = 10 mA	f = 1 kHz
Common-Source Input Conductance	g_{is}		2		3	mS	V_{DG} = 10 V, I_D = 10 mA	f = 450 MHz
Common-Source Input Capacitance	C_{iss}		5		5.5	pF	V_{DG} = 15 V, V_{GS} = 0 V	f = 1 MHz
Common-Source Reverse Transfer Capacitance	C_{rss}		1.2		1.3	pF	V_{DG} = 15 V, V_{GS} = 0 V	f = 1 MHz

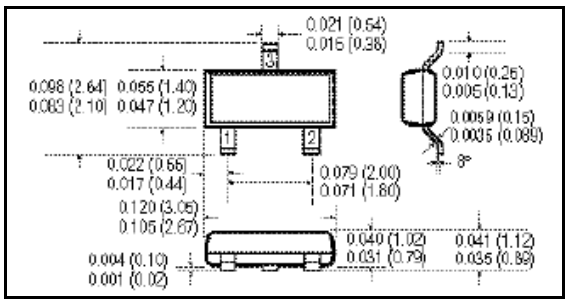

SOT-23: SMP5397, SMP5398
1-Source, 2-Drain, 3-Gate

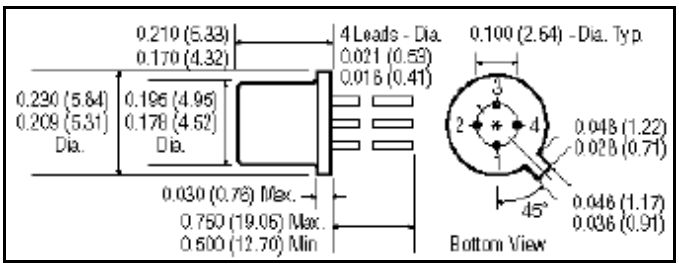

Dimensions in Inches (mm)

TO-72: 2N5397, 2N5398
1-Source, 2-Drain, 3-Gate, 4- Case

InterFET

715 N. Glenville Dr., Ste. 400
Richardson, TX 75081
(972) 238-9700 Fax (972) 238-5338
www.interfet.com

OCEAN CHIPS
Океан Электроники
Поставка электронных компонентов

Компания «Океан Электроники» предлагает заключение долгосрочных отношений при поставках импортных электронных компонентов на взаимовыгодных условиях!

Наши преимущества:

- Поставка оригинальных импортных электронных компонентов напрямую с производств Америки, Европы и Азии, а так же с крупнейших складов мира;
- Широкая линейка поставок активных и пассивных импортных электронных компонентов (более 30 млн. наименований);
- Поставка сложных, дефицитных, либо снятых с производства позиций;
- Оперативные сроки поставки под заказ (от 5 рабочих дней);
- Экспресс доставка в любую точку России;
- Помощь Конструкторского Отдела и консультации квалифицированных инженеров;
- Техническая поддержка проекта, помощь в подборе аналогов, поставка прототипов;
- Поставка электронных компонентов под контролем ВП;
- Система менеджмента качества сертифицирована по Международному стандарту ISO 9001;
- При необходимости вся продукция военного и аэрокосмического назначения проходит испытания и сертификацию в лаборатории (по согласованию с заказчиком);
- Поставка специализированных компонентов военного и аэрокосмического уровня качества (Xilinx, Altera, Analog Devices, Intersil, Interpoint, Microsemi, Actel, Aeroflex, Peregrine, VPT, Syfer, Eurofarad, Texas Instruments, MS Kennedy, Miteq, Cobham, E2V, MA-COM, Hittite, Mini-Circuits, General Dynamics и др.);

Компания «Океан Электроники» является официальным дистрибьютором и эксклюзивным представителем в России одного из крупнейших производителей разъемов военного и аэрокосмического назначения **«JONHON»**, а так же официальным дистрибьютором и эксклюзивным представителем в России производителя высокотехнологичных и надежных решений для передачи СВЧ сигналов **«FORSTAR»**.

AVIC JONHON

«JONHON» (основан в 1970 г.)

Разъемы специального, военного и аэрокосмического назначения:

(Применяются в военной, авиационной, аэрокосмической, морской, железнодорожной, горно- и нефтедобывающей отраслях промышленности)

«FORSTAR» (основан в 1998 г.)

ВЧ соединители, коаксиальные кабели, кабельные сборки и микроволновые компоненты:

(Применяются в телекоммуникациях гражданского и специального назначения, в средствах связи, РЛС, а так же военной, авиационной и аэрокосмической отраслях промышленности).

FORSTAR®

Телефон: 8 (812) 309-75-97 (многоканальный)
Факс: 8 (812) 320-03-32
Электронная почта: ocean@oceanchips.ru
Web: http://oceanchips.ru/
Адрес: 198099, г. Санкт-Петербург, ул. Калинина, д. 2, корп. 4, лит. А