NOTES:

1. RECOMMENDED SOLDER: SN60 SOLDER PER FED SPEC QQ-5-571 AND A NON-HALIDE FLUX SIMILAR TO KESTER 197 OR EQUIVALENT.
2. SOLDERABLE AREA.
3. CAPACITANCE: 800pF MIN.
   VOLTAGE: 50VDC MAX.
   CURRENT: 10 AMPS MAX.
   TEMPERATURE: -25°C TO +85°C
4. 0.51 [.020] MAX SWAGED METAL MATERIAL MAY INCREASE THE 0.81 [.032] DIA BY 1.02 [.040] MAX IN THIS AREA ONLY.
5. MATERIAL: BODY: EPOXY
   PIN: COPPER
   GROUND PIN: COPPER ALLOY
6. FINISH : PIN: SILVER
   GROUND PIN: SILVER

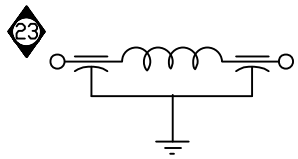

SCHEMATIC

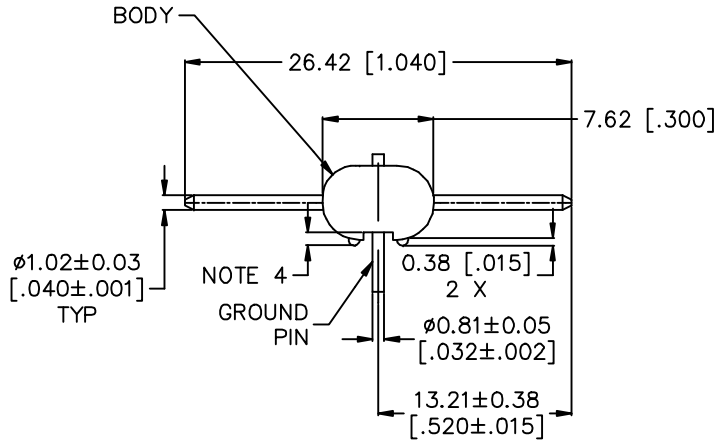

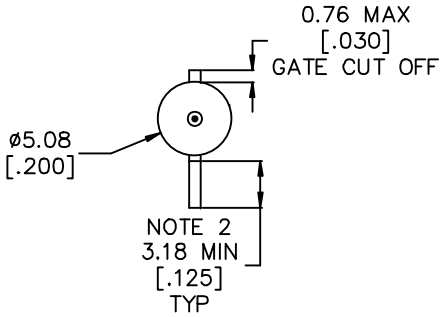

REV. NO.	CHANGE NOTICE
23	CN 211886
22	CN 202351
21	CN 196832 REDRAWN
20	CN 196236 REDRAWN

UNLESS OTHERWISE SPECIFIED DIMENSIONS ARE IN mm [INCHES]

DO NOT SCALE.

TOLERANCES UNLESS OTHERWISE SPECIFIED
Fractions ± 1/64
Dec. .xx±
Dec. .xxx± 0.13 [.005]
Angles ±0° 30'

CODE IDENT. NO. OLSP2

SPECTRUM CONTROL INC.

ERIE, FAIRVIEW PENNSYLVANIA

Dwn. M. WOJTECKI
DATE 7/9/01
Engr. K. Wood
Sheet 1 of 1

Description: PIN AND SLEEVE ASSEMBLY, PC BOARD MOUNT, FILTER

842448-1

Quality Products From The Specialists In Electro-Magnetic Compatibility

OCEAN CHIPS
Океан Электроники
Поставка электронных компонентов

Компания «Океан Электроники» предлагает заключение долгосрочных отношений при поставках импортных электронных компонентов на взаимовыгодных условиях!

Наши преимущества:

- Поставка оригинальных импортных электронных компонентов напрямую с производств Америки, Европы и Азии, а так же с крупнейших складов мира;
- Широкая линейка поставок активных и пассивных импортных электронных компонентов (более 30 млн. наименований);
- Поставка сложных, дефицитных, либо снятых с производства позиций;
- Оперативные сроки поставки под заказ (от 5 рабочих дней);
- Экспресс доставка в любую точку России;
- Помощь Конструкторского Отдела и консультации квалифицированных инженеров;
- Техническая поддержка проекта, помощь в подборе аналогов, поставка прототипов;
- Поставка электронных компонентов под контролем ВП;
- Система менеджмента качества сертифицирована по Международному стандарту ISO 9001;
- При необходимости вся продукция военного и аэрокосмического назначения проходит испытания и сертификацию в лаборатории (по согласованию с заказчиком);
- Поставка специализированных компонентов военного и аэрокосмического уровня качества (Xilinx, Altera, Analog Devices, Intersil, Interpoint, Microsemi, Actel, Aeroflex, Peregrine, VPT, Syfer, Eurofarad, Texas Instruments, MS Kennedy, Miteq, Cobham, E2V, MA-COM, Hittite, Mini-Circuits, General Dynamics и др.);

Компания «Океан Электроники» является официальным дистрибьютором и эксклюзивным представителем в России одного из крупнейших производителей разъемов военного и аэрокосмического назначения **«JONHON»**, а так же официальным дистрибьютором и эксклюзивным представителем в России производителя высокотехнологичных и надежных решений для передачи СВЧ сигналов **«FORSTAR»**.

AVIC JONHON

«JONHON» (основан в 1970 г.)

Разъемы специального, военного и аэрокосмического назначения:

(Применяются в военной, авиационной, аэрокосмической, морской, железнодорожной, горно- и нефтедобывающей отраслях промышленности)

«FORSTAR» (основан в 1998 г.)

ВЧ соединители, коаксиальные кабели, кабельные сборки и микроволновые компоненты:

(Применяются в телекоммуникациях гражданского и специального назначения, в средствах связи, РЛС, а так же военной, авиационной и аэрокосмической отраслях промышленности).

FORSTAR®

Телефон: 8 (812) 309-75-97 (многоканальный)
Факс: 8 (812) 320-03-32
Электронная почта: ocean@oceanchips.ru
Web: http://oceanchips.ru/
Адрес: 198099, г. Санкт-Петербург, ул. Калинина, д. 2, корп. 4, лит. А