ME SERIES PC BOARD MOUNTING FILTERS

INTRODUCTIONS

1. Direct PC board mounting for easy installation and space saving.
2. ME2: UL.
   ME3D:
   ME3:
   ME3G:
   ME3B:
   ME3DA/GA:
   15ME2/ME3:
   02ME4E2:
   UL, CSA, VDE,
   ME4/P: UL, CSA,TUV

SPECIFICATIONS

1. Maximum leakage current each
   line-to-ground @ 115VAC 60Hz: 0.20mA
   0.45mA (02ME4E1)
   @ 250VAC 50Hz: 0.40mA
   0.80mA (02ME4E1)
2. Hipot rating (one minute)
   line-to-ground: 2250VDC
   line-to-line: 1450VDC
3. Operating frequency: 50/60Hz
4. Rated voltage: 115/250VAC

COMPONENTS

PART NO.	C1 (uF)	L1 (mH)	PART NO.	C1 (uF)	L1 (mH)
01ME2	0.1	3.7	**03ME3G-R/(S)**	0.1	2.5
01ME3/(S)	0.033	5	**03ME4/P**	0.47	15
02ME3G/(S)	0.1	7	**06ME2**	0.1	0.4
02ME3GA/(S)			**06ME3/(S)**	0.033	0.6
02ME3G-R/(S)			**06ME3D/(S)**	0.047	0.53
02ME4E1	0.47	25	**06ME3DA/(S)**		
***02ME4E2**	0.22	25	**06ME3G/(S)**	0.1	0.8
***02MP1**		20	**06ME3GA/(S)**		
***02MP2**		25	**06ME3G-R(S)**		
03ME2	0.1	1.3	**10ME2**	0.1	0.1
03ME2A	0.1	2.5	**10ME3/(S)**	0.033	0.18
03ME3/(S)	0.033	2.3	**10ME3G/(S)**	0.1	0.2
03ME3G/(S)	0.1	2.5	**10ME3**		
•03ME3GA/(S)			**•• 15ME2**	0.1	0.12
•03ME3B		1.2	**•• 15ME3/(S)**		
03ME3DA/(S)	0.047	1.2			
03ME3D/(S)					

* UL, CSA approved to 2.5A 115/250VAC
• 03ME3D/(S): 03ME3D, 03ME3D(S)
•• VDE, SEV, SEMKO approved to 10A/250VAC

ELECTRICAL SCHEMATIC

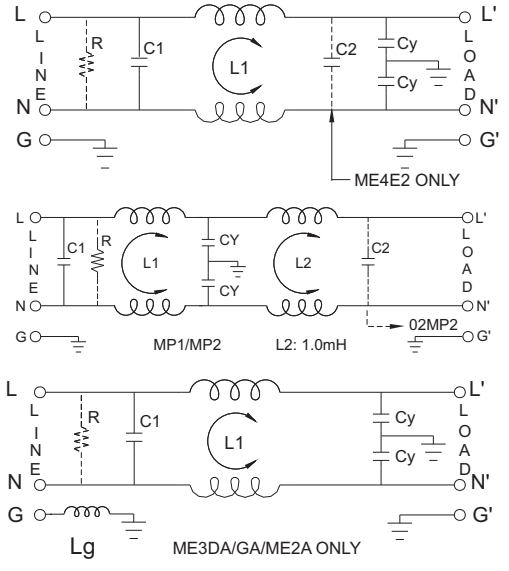

R: 1MΩ(ME3) C2: 0.1μF(ME4E2/MP2)
R: 560KΩ(ME4) R: 330KΩ(ME4E2)
Cy: 2200pF
Cy: 4700pF(ME4 /E1)
Lg: 18.3μH (2A/GA/DA)

MINIMUM INSERTION LOSS IN dB

COMMON MODE (L-G) IN 50 OHM SYSTEM															
TYPE	CURRENT RATING	FREQUENCY-MHz						TYPE	CURRENT RATING	FREQUENCY-MHz					
		.15	.50	1.0	5.0	10	30			.15	50	1.0	5.0	10	30
01ME2	1A	27	37	42	44	45	35	03ME3G	3A	20	25	30	38	40	40
01ME3/(S)	1A	25	35	40	40	40	40	03ME3GA	3A	20	23	30	40	40	40
02ME3G/(S)	2A	28	35	28	38	40	40	06ME2	6A	12	18	20	35	40	50
02ME3GA/(S)	2A	20	25	35	40	40	40	06ME3	6A	12	20	25	40	45	45
02ME4E1	2A	35	45	45	35	35	35	06ME3D	6A	10	20	20	30	35	40
02ME4E2	2.5/2A	30	40	40	35	35	40	06ME3DA	6A	8	10	15	30	30	40
02ME4/P	2A	35	45	45	35	35	35	06ME3G	6A	10	15	20	35	40	40
02MP1	2.5/2A	45	60	60	45	40	25	06ME3GA	6A	10	15	20	30	35	40
02MP2	2.5/2A	50	55	55	50	40	25	10ME3/(S)	10A	4	10	15	30	38	45
03ME2	3A	15	28	32	45	45	50	10ME3G/(S)	10A	4	10	13	28	35	40
03ME3	3A	22	30	35	45	45	48	15ME2	15A/10A	2	8	10	20	25	40
03ME3B	3A	12	20	28	40	40	40	15ME3/(S)	15A/10A	2	8	10	20	25	40
03ME3D	3A	18	28	39	48	48	55								
03ME3DA	3A	15	25	30	40	40	45								
03ME4/P	3A	30	40	40	35	35	35								

INSERTION LOSS (TYPICAL)

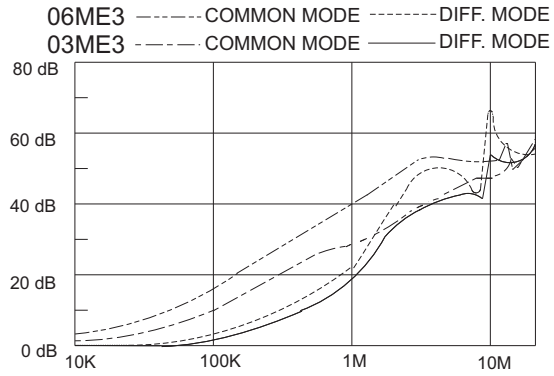

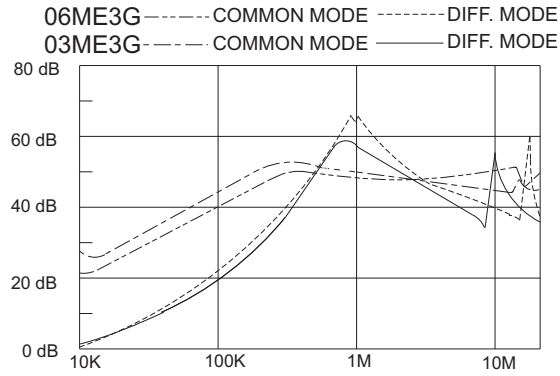

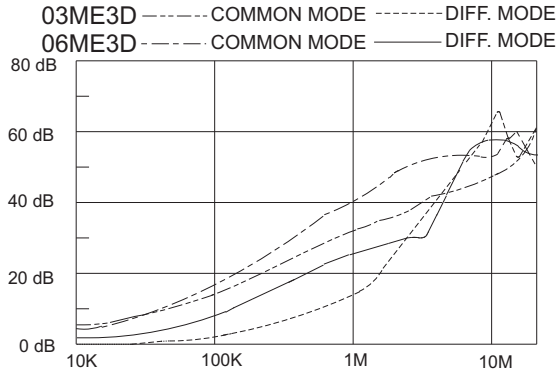

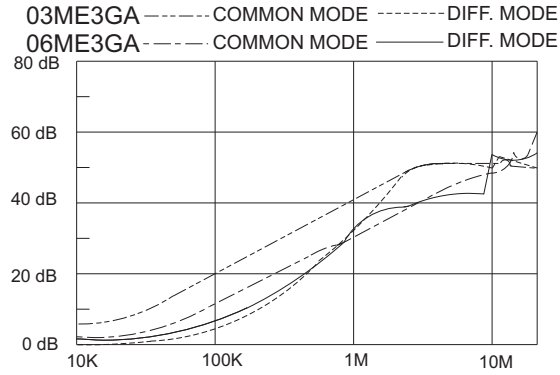

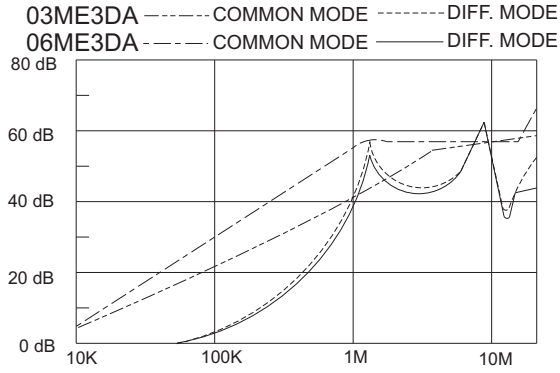

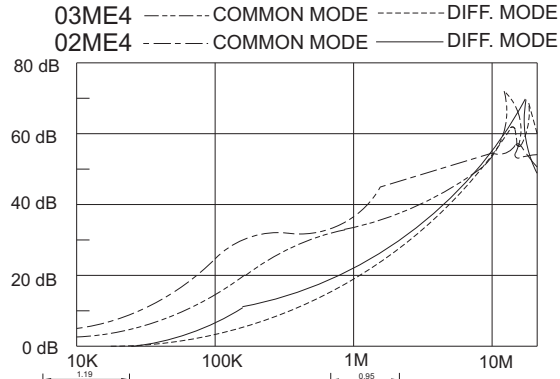

MECHANICAL CONSTRUCTION

ME2/ME2A

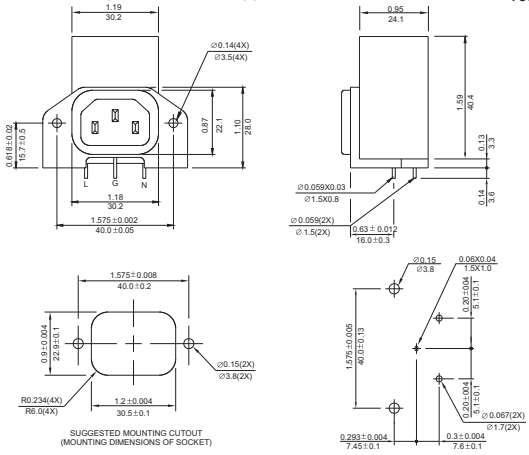

UNIT: INCH / mm

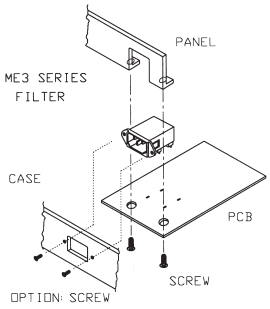

♦ **Proposal of installation for ME3 series please follow these steps to install:**

1. Insert filter to PCB and soldering.
2. Screw panel and filter on PCB.
3. Assemble case with PCB with panel and filter.

Note: - Socket of filter should be assembled with mounting hole of case tightly for easy insertion of power cord.
- Screw from the outside of case to fix filter for more secured assembly (optional).

ME3

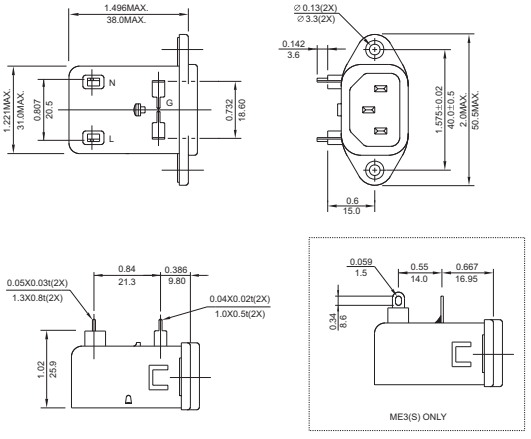

ME3DA

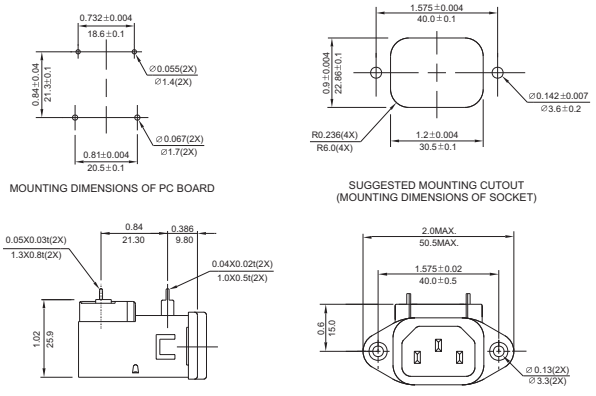

ME4E

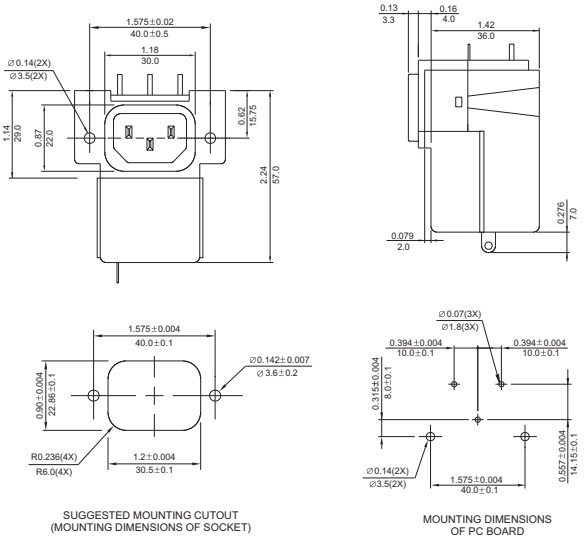

UNIT: INCH / mm

OCEAN CHIPS
Океан Электроники
Поставка электронных компонентов

Компания «Океан Электроники» предлагает заключение долгосрочных отношений при поставках импортных электронных компонентов на взаимовыгодных условиях!

Наши преимущества:

- Поставка оригинальных импортных электронных компонентов напрямую с производств Америки, Европы и Азии, а так же с крупнейших складов мира;
- Широкая линейка поставок активных и пассивных импортных электронных компонентов (более 30 млн. наименований);
- Поставка сложных, дефицитных, либо снятых с производства позиций;
- Оперативные сроки поставки под заказ (от 5 рабочих дней);
- Экспресс доставка в любую точку России;
- Помощь Конструкторского Отдела и консультации квалифицированных инженеров;
- Техническая поддержка проекта, помощь в подборе аналогов, поставка прототипов;
- Поставка электронных компонентов под контролем ВП;
- Система менеджмента качества сертифицирована по Международному стандарту ISO 9001;
- При необходимости вся продукция военного и аэрокосмического назначения проходит испытания и сертификацию в лаборатории (по согласованию с заказчиком);
- Поставка специализированных компонентов военного и аэрокосмического уровня качества (Xilinx, Altera, Analog Devices, Intersil, Interpoint, Microsemi, Actel, Aeroflex, Peregrine, VPT, Syfer, Eurofarad, Texas Instruments, MS Kennedy, Miteq, Cobham, E2V, MA-COM, Hittite, Mini-Circuits, General Dynamics и др.);

Компания «Океан Электроники» является официальным дистрибьютором и эксклюзивным представителем в России одного из крупнейших производителей разъемов военного и аэрокосмического назначения **«JONHON»**, а так же официальным дистрибьютором и эксклюзивным представителем в России производителя высокотехнологичных и надежных решений для передачи СВЧ сигналов **«FORSTAR»**.

AVIC JONHON

«JONHON» (основан в 1970 г.)

Разъемы специального, военного и аэрокосмического назначения:

(Применяются в военной, авиационной, аэрокосмической, морской, железнодорожной, горно- и нефтедобывающей отраслях промышленности)

«FORSTAR» (основан в 1998 г.)

ВЧ соединители, коаксиальные кабели, кабельные сборки и микроволновые компоненты:

(Применяются в телекоммуникациях гражданского и специального назначения, в средствах связи, РЛС, а так же военной, авиационной и аэрокосмической отраслях промышленности).

FORSTAR®

Телефон: 8 (812) 309-75-97 (многоканальный)
Факс: 8 (812) 320-03-32
Электронная почта: ocean@oceanchips.ru
Web: http://oceanchips.ru/
Адрес: 198099, г. Санкт-Петербург, ул. Калинина, д. 2, корп. 4, лит. А