RoHS COMPLIANT

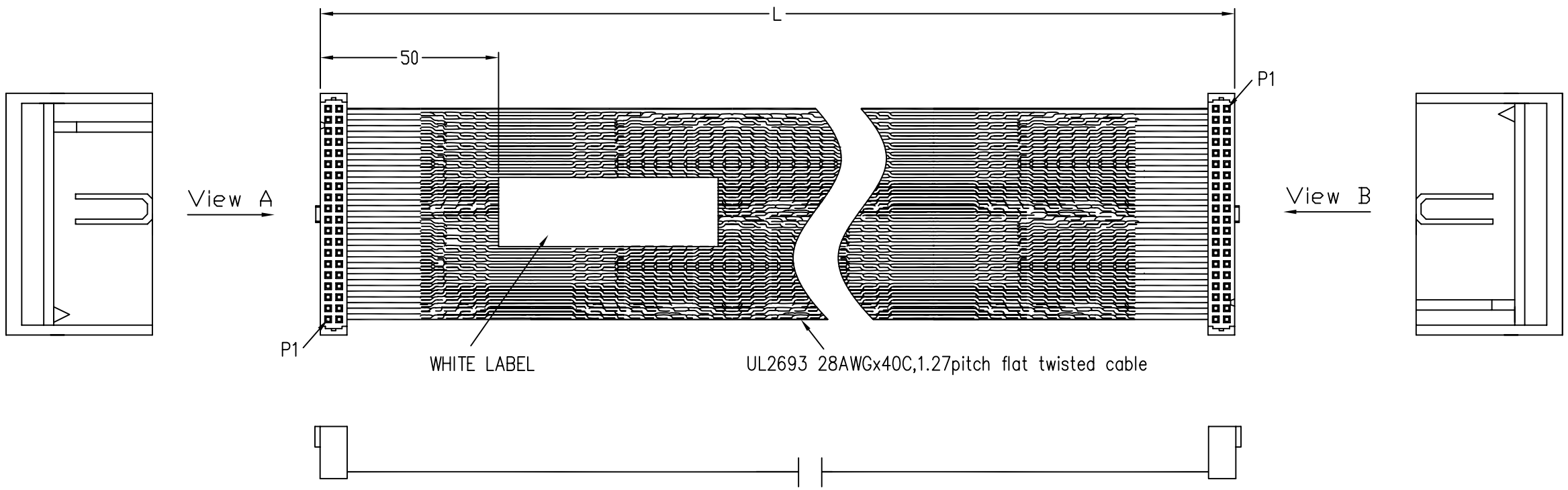

Part-No.	Length-L
33 18 243 150 0069	1500mm
33 18 243 100 0057	1000mm
33 18 243 050 0055	500mm

NOTES:

1.) CABLE MUST BE PERFORMED 100% CONTINUITY TEST.

2.) WHITE LABEL CONTENT:

CWK/YR-XXXXX-X-XX HARTING P/N

BLACK FONT; FONT HEIGHT: 3.5.

3.) CABLE SHOULD BE FOLDED MANY CIRCLES ACCORDING TO TOTAL CABLE LENGTH AND PACKED BY A PLASTIC BAG (QTY ACCORDING TO ACTUAL CONDITION),STICK THE LABEL WITH P/N,QTY AND LOT NUMBER ON IT,THEN PUT IT INTO THE CARTON (QTY ACCORDING TO ACTUAL CONDITION).

4.) THE CARTON SHOULD BE STICKED THE LABEL WITH P/N AND QTY CONTENT.

All Dimensions in mm
Original Size DIN A 3

Mod.	Dat.	Name

Techn. Character.

	Dat.	Name
Detail.	1.09.08	Andrew
Insp.		
Stand.		

Scale /

Free size tolerances

SEK 40P FEMALE DOUBLE END
FLAT TWIST CABLE ASSY,L=xM

ZHUHAI HARTING LIMITED

TB 33 18 0002 .00

Sub.

Page /

OCEAN CHIPS
Океан Электроники
Поставка электронных компонентов

Компания «Океан Электроники» предлагает заключение долгосрочных отношений при поставках импортных электронных компонентов на взаимовыгодных условиях!

Наши преимущества:

- Поставка оригинальных импортных электронных компонентов напрямую с производств Америки, Европы и Азии, а так же с крупнейших складов мира;
- Широкая линейка поставок активных и пассивных импортных электронных компонентов (более 30 млн. наименований);
- Поставка сложных, дефицитных, либо снятых с производства позиций;
- Оперативные сроки поставки под заказ (от 5 рабочих дней);
- Экспресс доставка в любую точку России;
- Помощь Конструкторского Отдела и консультации квалифицированных инженеров;
- Техническая поддержка проекта, помощь в подборе аналогов, поставка прототипов;
- Поставка электронных компонентов под контролем ВП;
- Система менеджмента качества сертифицирована по Международному стандарту ISO 9001;
- При необходимости вся продукция военного и аэрокосмического назначения проходит испытания и сертификацию в лаборатории (по согласованию с заказчиком);
- Поставка специализированных компонентов военного и аэрокосмического уровня качества (Xilinx, Altera, Analog Devices, Intersil, Interpoint, Microsemi, Actel, Aeroflex, Peregrine, VPT, Syfer, Eurofarad, Texas Instruments, MS Kennedy, Miteq, Cobham, E2V, MA-COM, Hittite, Mini-Circuits, General Dynamics и др.);

Компания «Океан Электроники» является официальным дистрибьютором и эксклюзивным представителем в России одного из крупнейших производителей разъемов военного и аэрокосмического назначения **«JONHON»**, а так же официальным дистрибьютором и эксклюзивным представителем в России производителя высокотехнологичных и надежных решений для передачи СВЧ сигналов **«FORSTAR»**.

AVIC JONHON

«JONHON» (основан в 1970 г.)

Разъемы специального, военного и аэрокосмического назначения:

(Применяются в военной, авиационной, аэрокосмической, морской, железнодорожной, горно- и нефтедобывающей отраслях промышленности)

«FORSTAR» (основан в 1998 г.)

ВЧ соединители, коаксиальные кабели, кабельные сборки и микроволновые компоненты:

(Применяются в телекоммуникациях гражданского и специального назначения, в средствах связи, РЛС, а так же военной, авиационной и аэрокосмической отраслях промышленности).

FORSTAR®

Телефон: 8 (812) 309-75-97 (многоканальный)
Факс: 8 (812) 320-03-32
Электронная почта: ocean@oceanchips.ru
Web: http://oceanchips.ru/
Адрес: 198099, г. Санкт-Петербург, ул. Калинина, д. 2, корп. 4, лит. А