THIS DRAWING IS UNPUBLISHED. RELEASED FOR PUBLICATION 20
© COPYRIGHT 20 BY - ALL RIGHTS RESERVED.

REVISIONS

P	LTR	DESCRIPTION	DATE	DWN	APVD
	B5	REVISED PER ECR-16-011494	20JUN2017	NK	CX

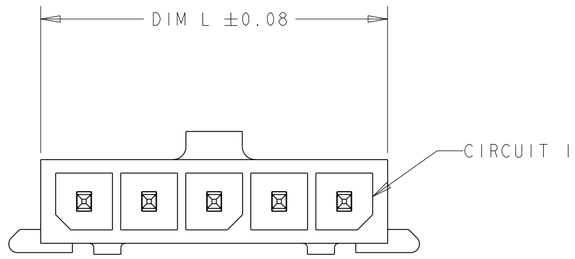

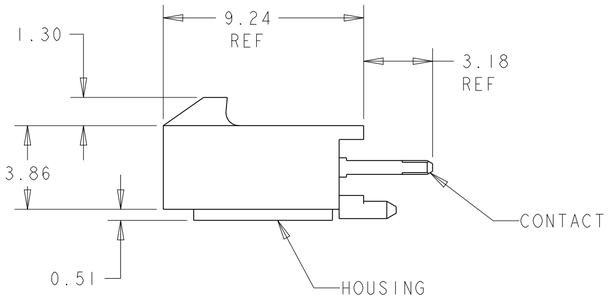

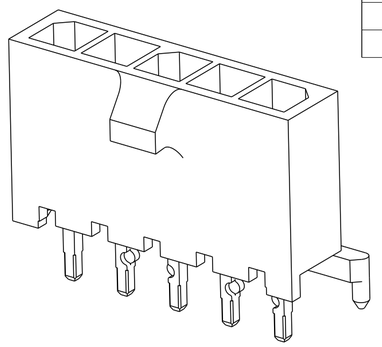

1. MATERIAL: CONTACTS - BRASS
HOUSING - UL 94V-O RATED HIGH TEMP NYLON, COLOR BLACK.

2. PLATING: CONTACTS - 2.54µm MINIMUM TIN-LEAD OVER 1.27µm MINIMUM NICKEL.

4. RECOMMENDED PC BOARD THICKNESS OF 1.57.

5. RETENTION BUMP FEATURES FACE EACH OTHER, TYPICAL ALL CONFIGURATIONS.

6. PLATING: CONTACTS - 2.54µm MINIMUM MATTE TIN OVER 1.27µm MINIMUM NICKEL.

7. SELECTIVE LOADED CONFIGURATION.

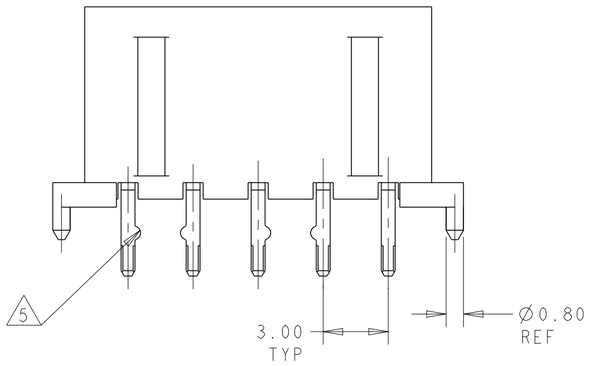

7

1	X	X	4	X	X	7	X	X	10

1,4,7,10	4-1445050-0
PIN INSERTED	PART NUMBER

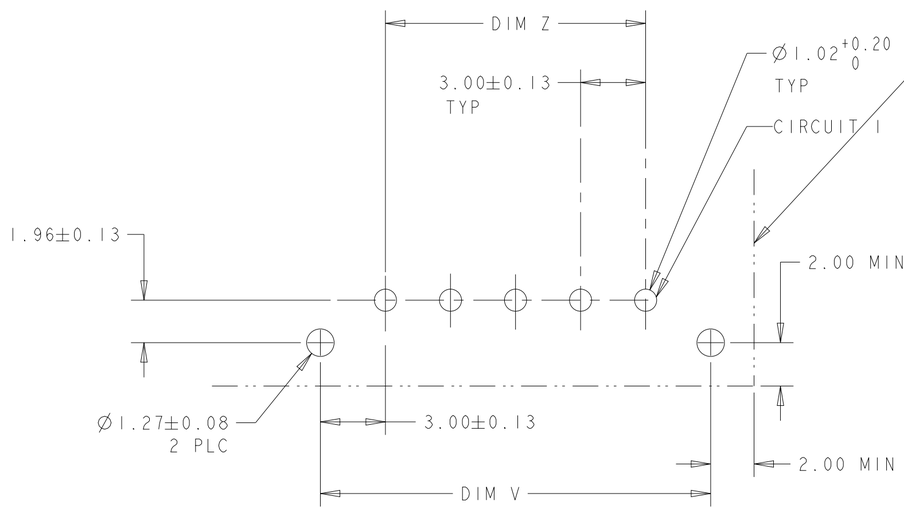

PCB LAYOUT COMPONENT SIDE 4

	FINISH	CON POS W/RET BUMP 5	DIM Z	DIM V	DIM L	NO. OF POSN	PART NUMBER
7	6	1,4,7,10	27.00	33.14	31.00	10	4-1445050-0
	6	1,2,11,12	33.00	39.14	37.00	12	3-1445050-2
	6	1,2,9,10	30.00	36.14	34.00	11	3-1445050-1
	6	1,2,9,10	27.00	33.14	31.00	10	3-1445050-0
	6	1,2,7,8	24.00	30.14	28.00	9	2-1445050-9
	6	1,2,7,8	21.00	27.14	25.00	8	2-1445050-8
	6	1,2,5,6	18.00	24.14	22.00	7	2-1445050-7
	6	1,2,5,6	15.00	21.14	19.00	6	2-1445050-6
	6	1,2,3,4	12.00	18.14	16.00	5	2-1445050-5
	6	1,2,3,4	9.00	15.14	13.00	4	2-1445050-4
	6	1,2	6.00	12.14	10.00	3	2-1445050-3
	6	1,2	3.00	9.14	7.00	2	2-1445050-2
SUPERSEDED BY 3-1445050-2	2	1,2,11,12	33.00	39.14	37.00	12	~~1-1445050-2~~
SUPERSEDED BY 3-1445050-1	2	1,2,9,10	30.00	36.14	34.00	11	~~1-1445050-1~~
SUPERSEDED BY 3-1445050-0	2	1,2,9,10	27.00	33.14	31.00	10	~~1-1445050-0~~
SUPERSEDED BY 2-1445050-9	2	1,2,7,8	24.00	30.14	28.00	9	~~1445050-9~~
SUPERSEDED BY 2-1445050-8	2	1,2,7,8	21.00	27.14	25.00	8	~~1445050-8~~
SUPERSEDED BY 2-1445050-7	2	1,2,5,6	18.00	24.14	22.00	7	~~1445050-7~~
SUPERSEDED BY 2-1445050-6	2	1,2,5,6	15.00	21.14	19.00	6	~~1445050-6~~
SUPERSEDED BY 2-1445050-5	2	1,2,3,4	12.00	18.14	16.00	5	~~1445050-5~~
SUPERSEDED BY 2-1445050-4	2	1,2,3,4	9.00	15.14	13.00	4	~~1445050-4~~
SUPERSEDED BY 2-1445050-3	2	1,2	6.00	12.14	10.00	3	~~1445050-3~~
SUPERSEDED BY 2-1445050-2	2	1,2	3.00	9.14	7.00	2	~~1445050-2~~

THIS DRAWING IS A CONTROLLED DOCUMENT.

DIMENSIONS: mm

TOLERANCES UNLESS OTHERWISE SPECIFIED:
0 PLC ±-
1 PLC ±-
2 PLC ±0.20
3 PLC ±-
4 PLC ±-
ANGLES ±-

MATERIAL 1

FINISH SEE TABLE

DWN J. ROOT 08OCT2000
CHK K. WHITAKER 19OCT2000
APVD K. WHITAKER 12-MAR-2001
PRODUCT SPEC -
APPLICATION SPEC -
WEIGHT -

TE Connectivity

NAME VERTICAL THRU HOLE HEADER ASSY, TIN CONTACTS W/PCB POLARIZATION FEATURE, SINGLE ROW, MICRO MATE-N-LOK TM

SIZE A2 | CAGE CODE 00779 | DRAWING NO C-1445050 | RESTRICTED TO -

CUSTOMER DRAWING | SCALE 5:1 | SHEET 1 OF 1 | REV B5

1471-9 (3/13)

OCEAN CHIPS
Океан Электроники
Поставка электронных компонентов

Компания «Океан Электроники» предлагает заключение долгосрочных отношений при поставках импортных электронных компонентов на взаимовыгодных условиях!

Наши преимущества:

- Поставка оригинальных импортных электронных компонентов напрямую с производств Америки, Европы и Азии, а так же с крупнейших складов мира;
- Широкая линейка поставок активных и пассивных импортных электронных компонентов (более 30 млн. наименований);
- Поставка сложных, дефицитных, либо снятых с производства позиций;
- Оперативные сроки поставки под заказ (от 5 рабочих дней);
- Экспресс доставка в любую точку России;
- Помощь Конструкторского Отдела и консультации квалифицированных инженеров;
- Техническая поддержка проекта, помощь в подборе аналогов, поставка прототипов;
- Поставка электронных компонентов под контролем ВП;
- Система менеджмента качества сертифицирована по Международному стандарту ISO 9001;
- При необходимости вся продукция военного и аэрокосмического назначения проходит испытания и сертификацию в лаборатории (по согласованию с заказчиком);
- Поставка специализированных компонентов военного и аэрокосмического уровня качества (Xilinx, Altera, Analog Devices, Intersil, Interpoint, Microsemi, Actel, Aeroflex, Peregrine, VPT, Syfer, Eurofarad, Texas Instruments, MS Kennedy, Miteq, Cobham, E2V, MA-COM, Hittite, Mini-Circuits, General Dynamics и др.);

Компания «Океан Электроники» является официальным дистрибьютором и эксклюзивным представителем в России одного из крупнейших производителей разъемов военного и аэрокосмического назначения **«JONHON»**, а так же официальным дистрибьютором и эксклюзивным представителем в России производителя высокотехнологичных и надежных решений для передачи СВЧ сигналов **«FORSTAR»**.

AVIC JONHON

«JONHON» (основан в 1970 г.)

Разъемы специального, военного и аэрокосмического назначения:

(Применяются в военной, авиационной, аэрокосмической, морской, железнодорожной, горно- и нефтедобывающей отраслях промышленности)

«FORSTAR» (основан в 1998 г.)

ВЧ соединители, коаксиальные кабели, кабельные сборки и микроволновые компоненты:

(Применяются в телекоммуникациях гражданского и специального назначения, в средствах связи, РЛС, а так же военной, авиационной и аэрокосмической отраслях промышленности).

FORSTAR®

Телефон: 8 (812) 309-75-97 (многоканальный)
Факс: 8 (812) 320-03-32
Электронная почта: ocean@oceanchips.ru
Web: http://oceanchips.ru/
Адрес: 198099, г. Санкт-Петербург, ул. Калинина, д. 2, корп. 4, лит. А