| SIGN | DATE | DESCRIPTION | APPROVER |
|---|---|---|---|
| 1 | 12/02'08 | Flange screw changed from "-" to "+/-" | Tony |
| 2 | 3/11'09 | Dim.A & Dim.B Changed | Tony |
| 3 | 2009.12.18 | Add UL standard | Jacke |
| 4 | 2010.03.23 | Add the 2p mark | Jacke |

*THIS IS CAD DRAWING, DO NOT REVISE MANUALLY!!!*

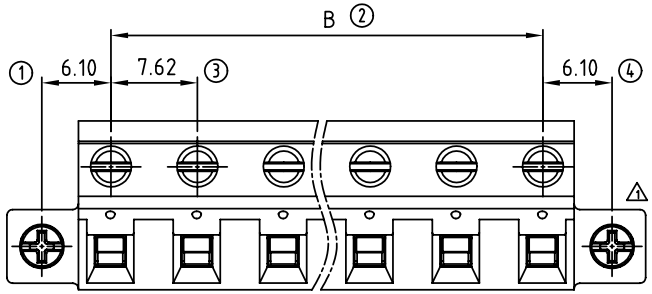


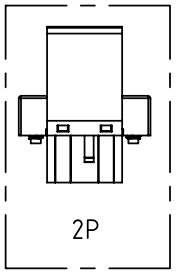


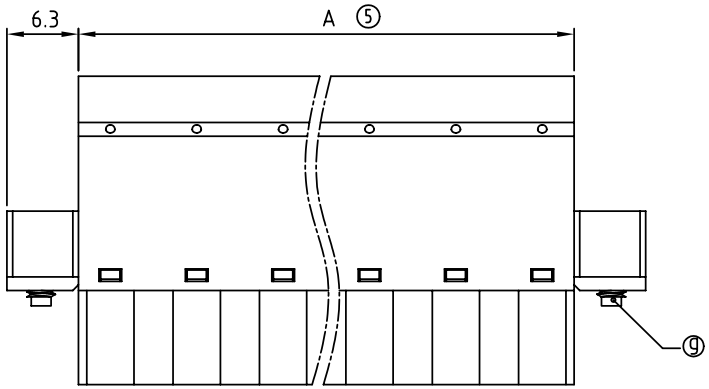


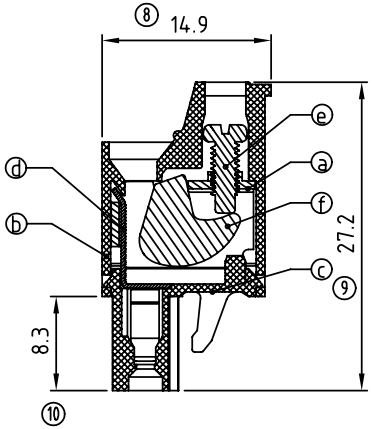


Material:

- Item ⓐ Clamp: Steel Zinc plated
- Item ⓑ Terminal(Up body): Thermoplastic (UL94V-0)
- Item ⓒ Terminal(Down body): Thermoplastic (UL94V-0)
- Item ⓓ Female contact: PhBz(CuSn),Tin plated.
- Item ⓔ Terminal screw: Steel Zinc plating "-" slot type
- Item ⓕ Clampcage:Steel/steel Zinc plated
- Item ⓖ With flange screw: Steel Zinc plated, M2.5

Electrical: cULus

- Voltage rating: 300V
- Current rating: 20A
- Wire range:
- Solid wire(AWG): 12-22
- Stranded wire(AWG): 12-22
- Torque: 3.5 Lb-In.
- Screw: M2.5
- Wire strip length: 8-9mm
- Withstanding Voltage: 1.6KV
- Operating temperature: -40°C to +115°C
- 3 Safety Approval: c us

VM xx 0 5 x 3 xxxx G

POLES
02: 02 pole
,,, ,,,
16: 16 pole

Color
0 Black (RAL9005)
2 Red (RAL3001/D)
3 Orange(RAL2011/P)
4 Yellow(RAL1018/A)
5 Green(RAL6018/T)
6 Blue (RAL5015/A)
8 Grey(RAL7035/D)

0000: "@" Logo (Standard)
(Steel screw plating $Cr^{3+}$)
000A: "ANYTEK" Mark
Any special item by customer requst. please contact sales department.

G: Pb<40000ppm

| POLE | | 2 | 3 | 4 | 5 | 6 | 7 | 8 |
|---|---|---|---|---|---|---|---|---|
| A | | 13.24 | 20.86 | 28.48 | 36.10 | 43.72 | 51.34 | 58.96 |
| B | | 7.62 | 15.24 | 22.86 | 30.48 | 38.10 | 45.72 | 53.34 |
| Tol. | ±0.15 | | | | ±0.20 | | | |
| POLE | 9 | 10 | 11 | 12 | 13 | 14 | 15 | 16 |
| A | 66.58 | 74.20 | 81.82 | 89.44 | 97.06 | 104.68 | 112.30 | 119.92 |
| B | 60.96 | 68.58 | 76.20 | 83.82 | 91.44 | 99.06 | 106.68 | 114.30 |
| Tol. | ±0.30 | | | | ±0.40 | | | |

2

**ANYTEK**

**CUSTOMER COPY**

ALL RIGHTS RESERVED. REPRODUCTION OR ISSUE TO THIRD PARTIES IN ANY FORM WHATEVER IS NOT PERMITTED WITHOUT WRITTEN AUTHORITY FROM THE PROPRIETOR. PROPERTY OF ANYTEK TECHNOLOGY CO., LTD

| | | | | | |
|---|---|---|---|---|---|
| TITLE | VM 7.62 mm W/ Flange Series | | | | |
| PART NO. | VMxx05x3xxxxG | | DWG NO. | 8VM0501 | |
| APPROVED | CHECKED | DESIGNED | DRAWN | CUST NO. | |
| | | Jacke 2010.03.23 | Jacke 2009.12.18 | UNIT: mm / SCALE: NONE / SHEET: 01/01 / REV.: F | |

| Tolerance | |
|---|---|
| X. | ±0.50 |
| X.X | ±0.30 |
| X.XX | ±0.10 |
| X° | ±1° |

# OCEAN CHIPS
## Океан Электроники
### Поставка электронных компонентов

Компания «Океан Электроники» предлагает заключение долгосрочных отношений при поставках импортных электронных компонентов на взаимовыгодных условиях!

Наши преимущества:

- Поставка оригинальных импортных электронных компонентов напрямую с производств Америки, Европы и Азии, а так же с крупнейших складов мира;
- Широкая линейка поставок активных и пассивных импортных электронных компонентов (более 30 млн. наименований);
- Поставка сложных, дефицитных, либо снятых с производства позиций;
- Оперативные сроки поставки под заказ (от 5 рабочих дней);
- Экспресс доставка в любую точку России;
- Помощь Конструкторского Отдела и консультации квалифицированных инженеров;
- Техническая поддержка проекта, помощь в подборе аналогов, поставка прототипов;
- Поставка электронных компонентов под контролем ВП;
- Система менеджмента качества сертифицирована по Международному стандарту ISO 9001;
- При необходимости вся продукция военного и аэрокосмического назначения проходит испытания и сертификацию в лаборатории (по согласованию с заказчиком);
- Поставка специализированных компонентов военного и аэрокосмического уровня качества (Xilinx, Altera, Analog Devices, Intersil, Interpoint, Microsemi, Actel, Aeroflex, Peregrine, VPT, Syfer, Eurofarad, Texas Instruments, MS Kennedy, Miteq, Cobham, E2V, MA-COM, Hittite, Mini-Circuits, General Dynamics и др.);

Компания «Океан Электроники» является официальным дистрибьютором и эксклюзивным представителем в России одного из крупнейших производителей разъемов военного и аэрокосмического назначения **«JONHON»**, а так же официальным дистрибьютором и эксклюзивным представителем в России производителя высокотехнологичных и надежных решений для передачи СВЧ сигналов **«FORSTAR»**.

AVIC JONHON

**«JONHON»** (основан в 1970 г.)

Разъемы специального, военного и аэрокосмического назначения:

(Применяются в военной, авиационной, аэрокосмической, морской, железнодорожной, горно- и нефтедобывающей отраслях промышленности)

**«FORSTAR»** (основан в 1998 г.)

ВЧ соединители, коаксиальные кабели, кабельные сборки и микроволновые компоненты:

(Применяются в телекоммуникациях гражданского и специального назначения, в средствах связи, РЛС, а так же военной, авиационной и аэрокосмической отраслях промышленности).

FORSTAR®

Телефон: 8 (812) 309-75-97 (многоканальный)
Факс: 8 (812) 320-03-32
Электронная почта: ocean@oceanchips.ru
Web: http://oceanchips.ru/
Адрес: 198099, г. Санкт-Петербург, ул. Калинина, д. 2, корп. 4, лит. А