REV.	ECN NO.	DATE	SIGN	DESCRIPTION
C	LEN1440157	2014-04-15	Tom_gu	Change D Cut
D	LEN1810046/66	2017-11-28	Jalam	Change The Tolerance
E	E191612	2019-09-16	Ruru	Drawing Code Unified Writing

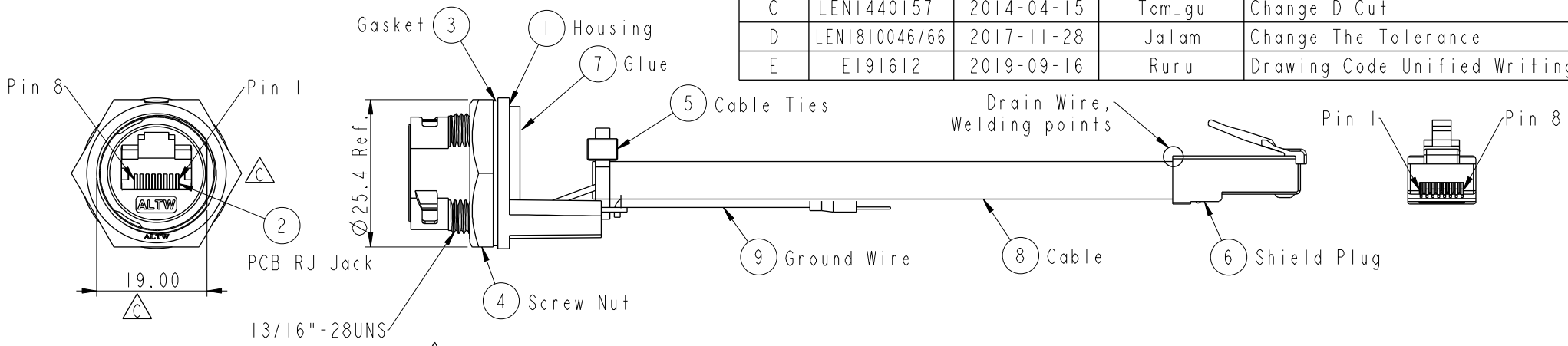

RCP-5SPFFG-TCU7BXX E

10: 100mm
15: 150mm
20: 200mm
∫
A0: 1000mm

Cable Pitch Unit=50mm
Cable Length(L):100~1000mm

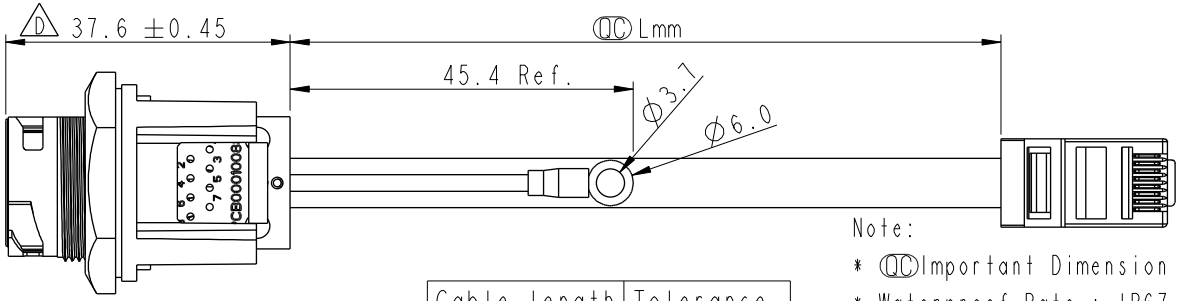

Cable length	Tolerance
0.0~100 mm	±10 mm
101~300 mm	±15 mm
301~1000 mm	±20 mm

Note:
* QC Important Dimension
* Waterproof Rate : IP67 Unmated
* Housing : Nylon+GF,UL 94V-0,BLACK
* Screw Nut : Nylon+GF,,UL 94V-0,BLACK
* Gasket : Silicone,UL 94V-0,Gray.
* PCB: FR-4
* Cable: CAT5E FTP 24#*4P+D+AL/MY,6.5
* Ground Wire: UL1015
* Jack : PBT Polyester UL 94V-0
* Ground Terminal:Brass,Tin Plated,Thickness:0.4mm C
* Use without Waterproof cap or Dust cap
  For Panel Thickness Max: 3.0mm
* Use with Waterproof cap or Dust cap
  For Panel Thickness Max: 1.8mm
* Screw torsion value range: 8~12kgf-cm

C

Ground	Wire (20AWG) Green		Terminal	
Shield	Drain Wire	接地線	Shield	
8	Brown	棕	8	Twist
7	White/Brown	白/棕	7	
6	Green	綠	6	Twist
5	White/Blue	白/藍	5	Twist
4	Blue	藍	4	
3	White/Green	白/綠	3	
2	Orange	橘	2	Twist
1	White/Orange	白/橘	1	
Jack	Wire Color		Plug	
Pin Out				

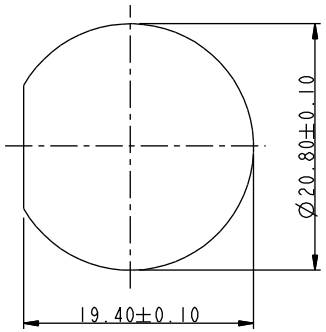

Recommended Panel Cut-out
Rear View

ALTW
CONFIDENTIAL
2019-09-16
R&D DEPT.

UNIT:mm

TOLERANCE
.X ±0.25
.XX ±0.1
.XXX ±0.05
ANGLES ±1°

TITLE: RJ45,C SIZE,UNMATED WATERPROOF ADD GROUND WIRE

SCALE 1:1 | SIZE A4 | SHEET 1 OF 1
REV. E | WC-REV. B.5 | QC:Inspection item

Amphenol LTW
安費諾亮泰企業股份有限公司

ITEM NO	DRAWN BY Ruru	DATE 2019-09-16
DWG NO RCP-5SPFFG-TCU7BXX	CHECKED BY Rita	DATE 2019-09-16
CUSTOMER ALTW	APPROVED BY Max	DATE 2019-09-16

W10814-03-RM01A2

THIS DOCUMENT IS SUBJECT TO CHANGE WITHOUT NOTICE. IT IS CONFIDENTIAL AND A PROPERTY OF Amphenol LTW. DISCLOSURE TO THIRD PARTY HAS TO BE AUTHORIZED BY Amphenol LTW.

OCEAN CHIPS
Океан Электроники
Поставка электронных компонентов

Компания «Океан Электроники» предлагает заключение долгосрочных отношений при поставках импортных электронных компонентов на взаимовыгодных условиях!

Наши преимущества:

- Поставка оригинальных импортных электронных компонентов напрямую с производств Америки, Европы и Азии, а так же с крупнейших складов мира;
- Широкая линейка поставок активных и пассивных импортных электронных компонентов (более 30 млн. наименований);
- Поставка сложных, дефицитных, либо снятых с производства позиций;
- Оперативные сроки поставки под заказ (от 5 рабочих дней);
- Экспресс доставка в любую точку России;
- Помощь Конструкторского Отдела и консультации квалифицированных инженеров;
- Техническая поддержка проекта, помощь в подборе аналогов, поставка прототипов;
- Поставка электронных компонентов под контролем ВП;
- Система менеджмента качества сертифицирована по Международному стандарту ISO 9001;
- При необходимости вся продукция военного и аэрокосмического назначения проходит испытания и сертификацию в лаборатории (по согласованию с заказчиком);
- Поставка специализированных компонентов военного и аэрокосмического уровня качества (Xilinx, Altera, Analog Devices, Intersil, Interpoint, Microsemi, Actel, Aeroflex, Peregrine, VPT, Syfer, Eurofarad, Texas Instruments, MS Kennedy, Miteq, Cobham, E2V, MA-COM, Hittite, Mini-Circuits, General Dynamics и др.);

Компания «Океан Электроники» является официальным дистрибьютором и эксклюзивным представителем в России одного из крупнейших производителей разъемов военного и аэрокосмического назначения **«JONHON»**, а так же официальным дистрибьютором и эксклюзивным представителем в России производителя высокотехнологичных и надежных решений для передачи СВЧ сигналов **«FORSTAR»**.

AVIC JONHON

«JONHON» (основан в 1970 г.)

Разъемы специального, военного и аэрокосмического назначения:

(Применяются в военной, авиационной, аэрокосмической, морской, железнодорожной, горно- и нефтедобывающей отраслях промышленности)

«FORSTAR» (основан в 1998 г.)

ВЧ соединители, коаксиальные кабели, кабельные сборки и микроволновые компоненты:

(Применяются в телекоммуникациях гражданского и специального назначения, в средствах связи, РЛС, а так же военной, авиационной и аэрокосмической отраслях промышленности).

FORSTAR®

Телефон: 8 (812) 309-75-97 (многоканальный)
Факс: 8 (812) 320-03-32
Электронная почта: ocean@oceanchips.ru
Web: http://oceanchips.ru/
Адрес: 198099, г. Санкт-Петербург, ул. Калинина, д. 2, корп. 4, лит. А