DRW. NO. A105558-001 | Sheet. No. /

記号x数	変更内容 REVISION DESCRIPTION	承認	検図	担当	年月日	変更通知書No.
B x 2	芯数表に図番追加	大家	五十嵐	高平	07/07/09	M113818
C x 12	寸法、記事追加	大家	石井	高平	10/03/25	M120846
D x						
E x						
F x						

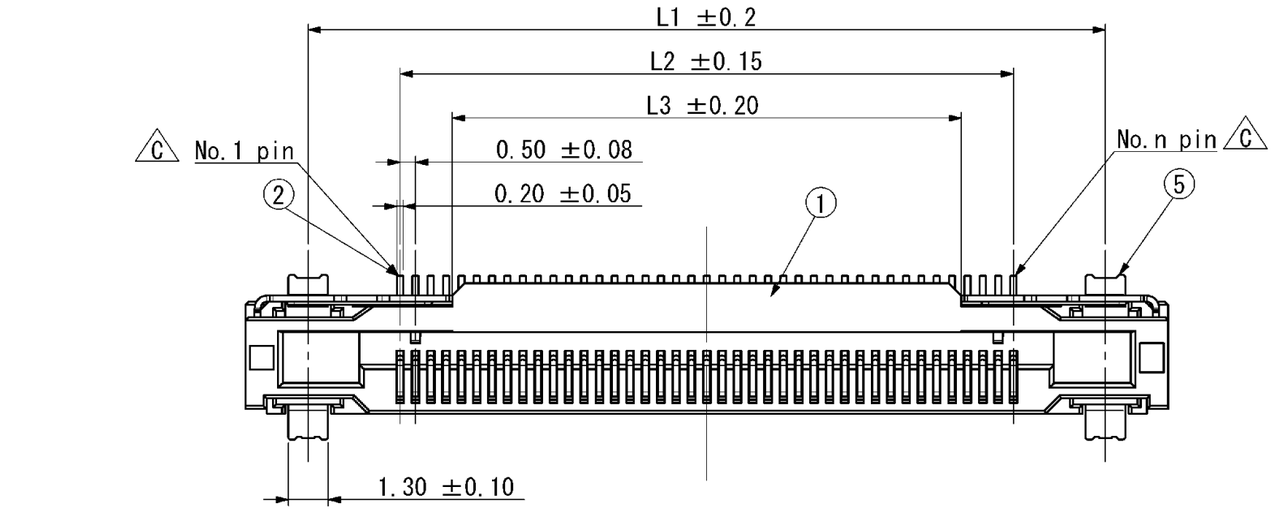

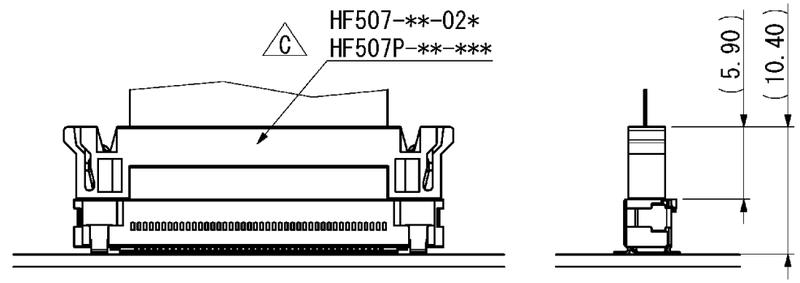

嵌合状態図(参考)
Mated Condition(REF.)

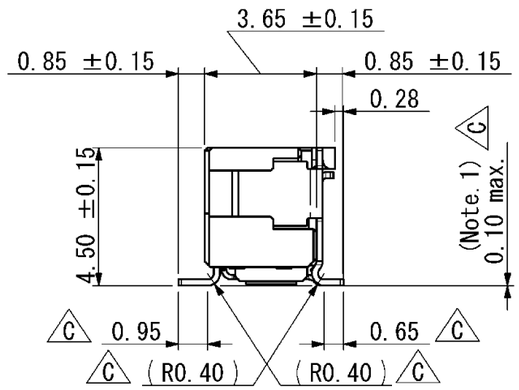

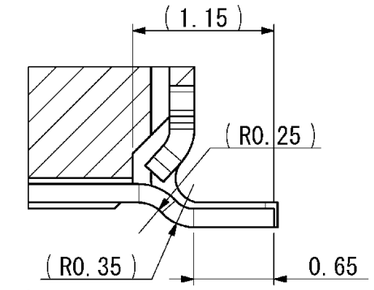

C SEC. A-A(S=20/1)

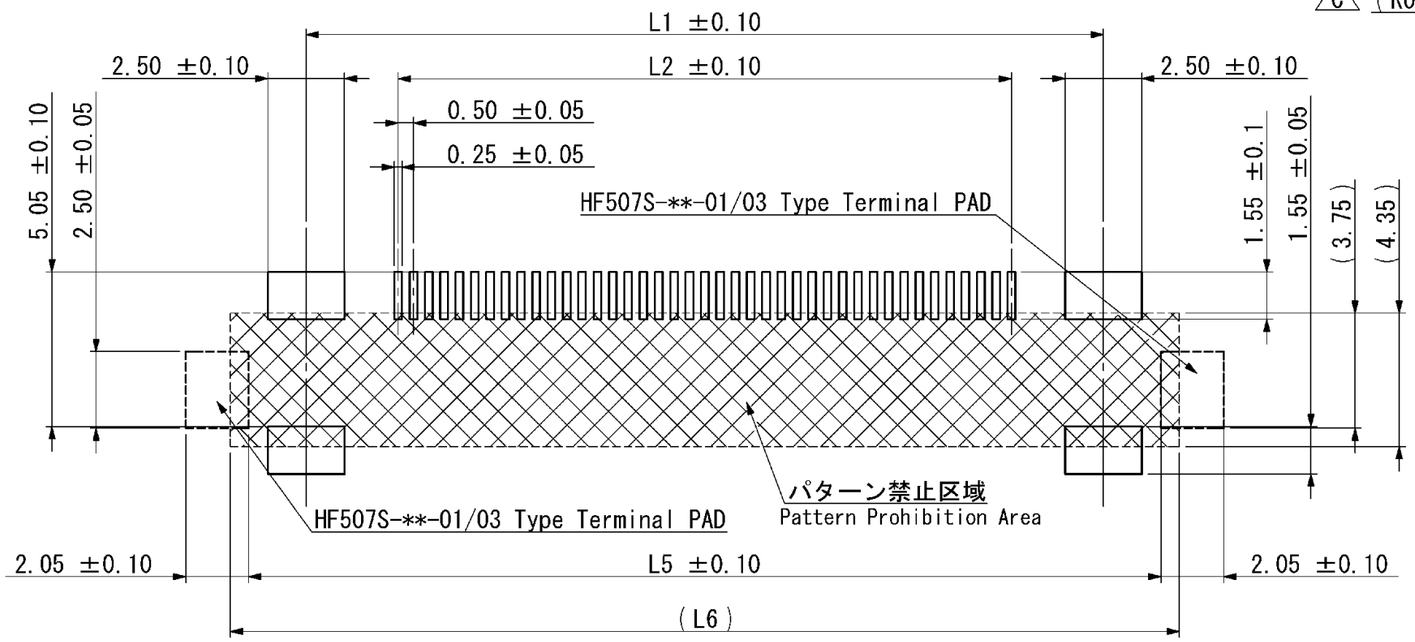

適合基板寸法(参考)
Applicable PCB Dimension(REF.)

記事 Note

1. 端子、及び固定金具の相互のばらつきは0.1以内とする。
   Coplanarity between terminal and Reinforcement terminalshould be 0.1max.
2. C 性能は性能仕様書F105422-001による。
   また、梱包仕様書はR105558-001による。
   Performance shall be referred to F105422-001.
   Standard packaging method R105558-001.
3. C 名称構成
   Composition of product name
   HF507S-**-04 (**:極数(n)Poles)

極数(n)	L1	L2	L3	L4	L5	L6	図番
21	16.00	10.00	6.60	20.10	19.75	20.95	A105558-001
31	21.00	15.00	11.60	25.10	24.75	25.95	A105558-002
41	26.00	20.00	16.60	30.10	29.75	30.95	A105558-003
51	31.00	25.00	21.60	35.10	34.75	35.95	A105558-004

部品番号 ITEM No.	部品名 DESCRIPTION		個数 QNT.	材質・寸法 MATERIAL	記事 CONTENT
5	シェル	Shell	1	PB t0.20	Ni-Sn Pl
4	固定金具	Reinforcement terminal	2	PB t0.20	Ni-Sn Pl
3	ロック金具	Lock metal	2	SUS t0.20	
2	端子	Contact	n	PB t0.15	Ni-Au Pl
1	インシュレータ	Insulator	1	LCP(GF)	Black

指定外公差 ±0.3
Tolerances ±0.3 unless otherwise specified.
( )寸法は参考値 ( )Reference value.

尺度 SCALE	5/1	承認 APP.	承認 APP.	検図 CHK.	製図 DRW.	設計 DSGN.
単位 DIMENSION	mm		06/07/05	06/07/05	06/07/04	06/07/04
三角図法 3RD. ANGLE PROJECTION			大家	五十嵐	高平	高平

山一電機株式会社
YAMAICHI ELECTRONICS Co.,Ltd.

分類(CLASS): Connector for high speed transmission

名称(TITLE): HF507S-**-04

図番(DRW. NO.): A105558-001 | Sheet. No. / | REV. C

A3-A1-SW005

OCEAN CHIPS
Океан Электроники
Поставка электронных компонентов

Компания «Океан Электроники» предлагает заключение долгосрочных отношений при поставках импортных электронных компонентов на взаимовыгодных условиях!

Наши преимущества:

- Поставка оригинальных импортных электронных компонентов напрямую с производств Америки, Европы и Азии, а так же с крупнейших складов мира;
- Широкая линейка поставок активных и пассивных импортных электронных компонентов (более 30 млн. наименований);
- Поставка сложных, дефицитных, либо снятых с производства позиций;
- Оперативные сроки поставки под заказ (от 5 рабочих дней);
- Экспресс доставка в любую точку России;
- Помощь Конструкторского Отдела и консультации квалифицированных инженеров;
- Техническая поддержка проекта, помощь в подборе аналогов, поставка прототипов;
- Поставка электронных компонентов под контролем ВП;
- Система менеджмента качества сертифицирована по Международному стандарту ISO 9001;
- При необходимости вся продукция военного и аэрокосмического назначения проходит испытания и сертификацию в лаборатории (по согласованию с заказчиком);
- Поставка специализированных компонентов военного и аэрокосмического уровня качества (Xilinx, Altera, Analog Devices, Intersil, Interpoint, Microsemi, Actel, Aeroflex, Peregrine, VPT, Syfer, Eurofarad, Texas Instruments, MS Kennedy, Miteq, Cobham, E2V, MA-COM, Hittite, Mini-Circuits, General Dynamics и др.);

Компания «Океан Электроники» является официальным дистрибьютором и эксклюзивным представителем в России одного из крупнейших производителей разъемов военного и аэрокосмического назначения **«JONHON»**, а так же официальным дистрибьютором и эксклюзивным представителем в России производителя высокотехнологичных и надежных решений для передачи СВЧ сигналов **«FORSTAR»**.

AVIC JONHON

«JONHON» (основан в 1970 г.)

Разъемы специального, военного и аэрокосмического назначения:

(Применяются в военной, авиационной, аэрокосмической, морской, железнодорожной, горно- и нефтедобывающей отраслях промышленности)

«FORSTAR» (основан в 1998 г.)

ВЧ соединители, коаксиальные кабели, кабельные сборки и микроволновые компоненты:

(Применяются в телекоммуникациях гражданского и специального назначения, в средствах связи, РЛС, а так же военной, авиационной и аэрокосмической отраслях промышленности).

FORSTAR®

Телефон: 8 (812) 309-75-97 (многоканальный)
Факс: 8 (812) 320-03-32
Электронная почта: ocean@oceanchips.ru
Web: http://oceanchips.ru/
Адрес: 198099, г. Санкт-Петербург, ул. Калинина, д. 2, корп. 4, лит. А