System No. 31564

PROPRIETARY NOTE: This drawing and all information thereon is the property of Breed Technologies, Inc. and is confidential and proprietary and must not be made public or copied unless expressly authorized in writing by Breed Technologies, Inc. and is subject to return upon demand.

D10-59030-030

Electrical

CONTACT TYPE:	FORM C	
CONTACT RATING:	5	WATTS
SWITCHING VOLTAGE, MAX.	175	VDC
SWITCHING CURRENT, MAX.	0.25	AMPS
CARRY CURRENT, MAX.	1.5	AMPS
CONTACT RESISTANCE INCLUDING LEADS, MAX.	220	mΩ (N.O.)
	220	mΩ (N.C.)
BREAKDOWN VOLTAGE, MIN.	200	VDC

Physical

CAPSULE:	BLACK UL94V-O POLYESTER
POTTING:	BLACK EPOXY
LEADS:	WIRE PVC 24 AWG 7/32 UL1569
ACTUATOR:	57030-000
ACTUATE DISTANCE:	.150" MIN.
DEACTUATE DISTANCE:	.800" MAX.

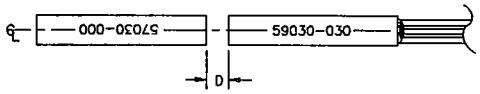

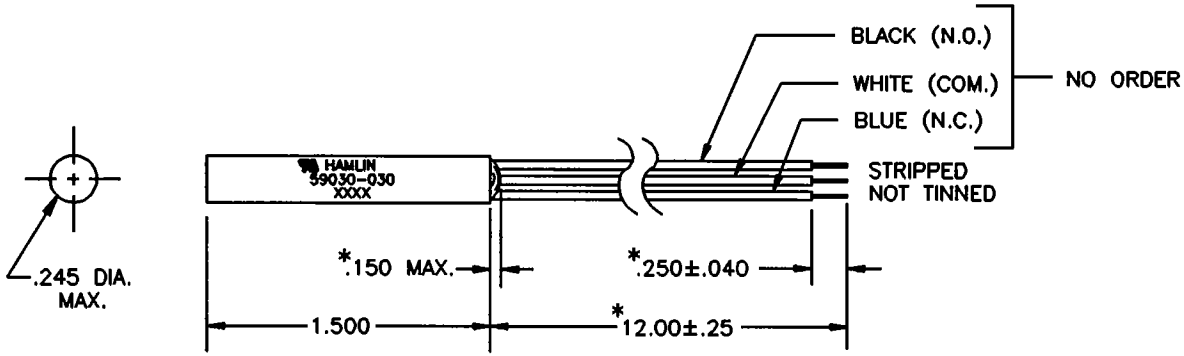

DIMENSIONS ARE IN INCHES
TOLERANCES: ±.010 UNLESS NOTED
* KEY ASSEMBLY DIMENSIONS

Print Detail

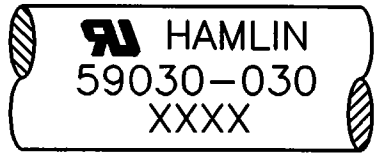

59030-030 SENSOR							Hamlin Breed Electronics Limited Partnership			DCR No. 1243
AI	UPDATE/FROMAT	A9433	BJW	2/15/02	BJW	3/13/02	Dwn. DRR	DATE 5/2/88		D10-59030-030
REV.	DESCRIPTION OF REVISION	DCR No.	BY	DATE	APP.	DATE	App'd DRR	DATE 5/11/88		Page 1 of 1

OCEAN CHIPS
Океан Электроники
Поставка электронных компонентов

Компания «Океан Электроники» предлагает заключение долгосрочных отношений при поставках импортных электронных компонентов на взаимовыгодных условиях!

Наши преимущества:

- Поставка оригинальных импортных электронных компонентов напрямую с производств Америки, Европы и Азии, а так же с крупнейших складов мира;
- Широкая линейка поставок активных и пассивных импортных электронных компонентов (более 30 млн. наименований);
- Поставка сложных, дефицитных, либо снятых с производства позиций;
- Оперативные сроки поставки под заказ (от 5 рабочих дней);
- Экспресс доставка в любую точку России;
- Помощь Конструкторского Отдела и консультации квалифицированных инженеров;
- Техническая поддержка проекта, помощь в подборе аналогов, поставка прототипов;
- Поставка электронных компонентов под контролем ВП;
- Система менеджмента качества сертифицирована по Международному стандарту ISO 9001;
- При необходимости вся продукция военного и аэрокосмического назначения проходит испытания и сертификацию в лаборатории (по согласованию с заказчиком);
- Поставка специализированных компонентов военного и аэрокосмического уровня качества (Xilinx, Altera, Analog Devices, Intersil, Interpoint, Microsemi, Actel, Aeroflex, Peregrine, VPT, Syfer, Eurofarad, Texas Instruments, MS Kennedy, Miteq, Cobham, E2V, MA-COM, Hittite, Mini-Circuits, General Dynamics и др.);

Компания «Океан Электроники» является официальным дистрибьютором и эксклюзивным представителем в России одного из крупнейших производителей разъемов военного и аэрокосмического назначения **«JONHON»**, а так же официальным дистрибьютором и эксклюзивным представителем в России производителя высокотехнологичных и надежных решений для передачи СВЧ сигналов **«FORSTAR»**.

AVIC JONHON

«JONHON» (основан в 1970 г.)

Разъемы специального, военного и аэрокосмического назначения:

(Применяются в военной, авиационной, аэрокосмической, морской, железнодорожной, горно- и нефтедобывающей отраслях промышленности)

«FORSTAR» (основан в 1998 г.)

ВЧ соединители, коаксиальные кабели, кабельные сборки и микроволновые компоненты:

(Применяются в телекоммуникациях гражданского и специального назначения, в средствах связи, РЛС, а так же военной, авиационной и аэрокосмической отраслях промышленности).

FORSTAR®

Телефон: 8 (812) 309-75-97 (многоканальный)
Факс: 8 (812) 320-03-32
Электронная почта: ocean@oceanchips.ru
Web: http://oceanchips.ru/
Адрес: 198099, г. Санкт-Петербург, ул. Калинина, д. 2, корп. 4, лит. А