THIS DRAWING IS UNPUBLISHED. RELEASED FOR PUBLICATION - ,N/A .
© COPYRIGHT N/A By - ALL RIGHTS RESERVED.

LOC	DIST
DF	S0

REVISIONS

P	LTR	DESCRIPTION	DATE	DWN	APVD
	W	REV PER ECO-11-009838	16MAY11	PY	DE

PART NO.	A (2)	B	REMARKS
846290-1	12.00 [304.8]	.38 [9.7]	(4)
846290-2	16.00 [406.4]	.38 [9.7]	(4)
846290-3	24.00 [609.6]	.38 [9.7]	(4)
846290-4	48.00 [1219.2]	.38 [9.7]	(4)
846290-5	39.00 [990.6]	.38 [9.7]	(4)
846290-6	36.00 [914.4]	.38 [9.7]	(4)
846290-7	15.75 [400.0]	-	(4)
846290-8	72.00 [1828.8]	.38 [9.7]	(4)
846290-9	60.00 [1524.0]	.38 [9.7]	(4)
1-846290-0	84.00 [2133.6]	.38 [9.7]	(4)
1-846290-1	96.00 [2438.4]	.38 [9.7]	(4)
1-846290-2	56.00 [1422.4]	.38 [9.7]	(4)
1-846290-3	600.00 [15240.0]	.38 [9.7]	(4)
1-846290-4	20.00 [508.0]	.38 [9.7]	(4)
1-846290-5	30.00 [762.0]	.38 [9.7]	(4)
1-846290-6	18.00 [457.2]	.38 [9.7]	(4)
1-846290-7	6.00 [152.4]	.38 [9.7]	(4)
1-846290-8	7.00 [177.8]	.38 [9.7]	(4)
1-846290-9	8.50 [215.9]	.38 [9.7]	(4)
2-846290-0	16.50 [419.1]	.38 [9.7]	(4)
2-846290-1	9.00 [228.6]	.38 [9.7]	(4)
2-846290-2	10.00 [254.0]	.38 [9.7]	(4)
2-846290-3	21.00 [533.4]	.38 [9.7]	(4)
2-846290-4	32.00 [812.8]	.38 [9.7]	(4)
2-846290-5	28.00 [711.2]	.38 [9.7]	(4)
2-846290-6	82.00 [2082.8]	.38 [9.7]	(4)
2-846290-7	76.00 [1930.4]	.38 [9.7]	(4)
2-846290-8	120.00 [3048.0]	.38 [9.7]	(4)
2-846290-9	54.00 [1371.6]	.38 [9.7]	(4)
3-846290-0	78.75 [2000.2]	.38 [9.7]	(4)
3-846290-1	32.50 [825.5]	.38 [9.7]	(4)
3-846290-2	394.00 [10007.6]	.38 [9.7]	(4)
3-846290-3	50.00 [1270.0]	.38 [9.7]	(4)
3-846290-4	787.00 [19989.8]	.38 [9.7]	(4)
3-846290-5	39.38 [1000.3]	.38 [9.7]	(4)
3-846290-6	27.00 [685.8]	.38 [9.7]	(4)
3-846290-7	198.00 [5029.2]	.38 [9.7]	(4)
3-846290-8	32.00 [812.8]	.38 [9.7]	(4)
3-936566-9	40.00 [1016.0]	.38 [9.7]	(4)
4-846290-0	315.00 [8001.0]	.38 [9.7]	(4)
4-846290-1	1181.00 [29997.4]	.38 [9.7]	(4)
4-846290-2	65.00 [1651.0]	.38 [9.7]	(4)
4-846290-3	87.00 [2209.8]	.38 [9.7]	(4)
4-846290-4	48.00 [1219.2]	.38 [9.7]	(4)
5-846290-1	12.00 [304.8]	.38 [9.7]	(6)
5-846290-3	24.00 [609.6]	.38 [9.7]	(6)
5-846290-4	48.00 [1219.2]	.38 [9.7]	(6)
5-846290-6	36.00 [914.4]	.38 [9.7]	(6)
5-846290-7	15.75 [400.0]	-	(6)
6-846290-2	56.00 [1422.4]	.38 [9.7]	(6)
6-846290-4	20.00 [508.0]	.38 [9.7]	(6)
6-846290-5	30.00 [762.0]	.38 [9.7]	(6)
6-846290-6	18.00 [457.2]	.38 [9.7]	(6)
7-846290-0	16.50 [419.1]	.38 [9.7]	(6)
7-846290-6	82.00 [2082.8]	.38 [9.7]	(6)
7-846290-8	120.00 [3048.0]	.38 [9.7]	(6)
8-846290-7	198.00 [5029.2]	.38 [9.7]	(6)
9-846290-0	315.00 [8001.0]	.38 [9.7]	(6)
9-846290-1	1181.00 [29997.4]	.38 [9.7]	(6)
9-846290-4	48.00 [1219.2]	.38 [9.7]	(6)

1. MARKED PER MIL-STD-130.
2. TOLERANCE OF LEAD LENGTH:
   UP TO 24 INCHES [609.6] = ±.12 [3.0]
   24 INCHES [609.6] & UP = 1%
3. OPERATING VOLTAGE: 50 KVDC AT 0 TO 70,000 FEET, -55°C TO 125°C.
4. WHERE APPLICABLE "B" LENGTH IS SOLDER DIPPED.
5. TO MATE WITH WITH AMP LGH-4 RECEPTACLE WITH 2.00 [50.80] BARREL DEPTH.
6. INSULATION CUT, BUT NOT REMOVED.

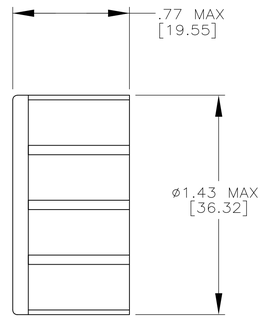

4-846290-2 & 4-846290-4
ONLY

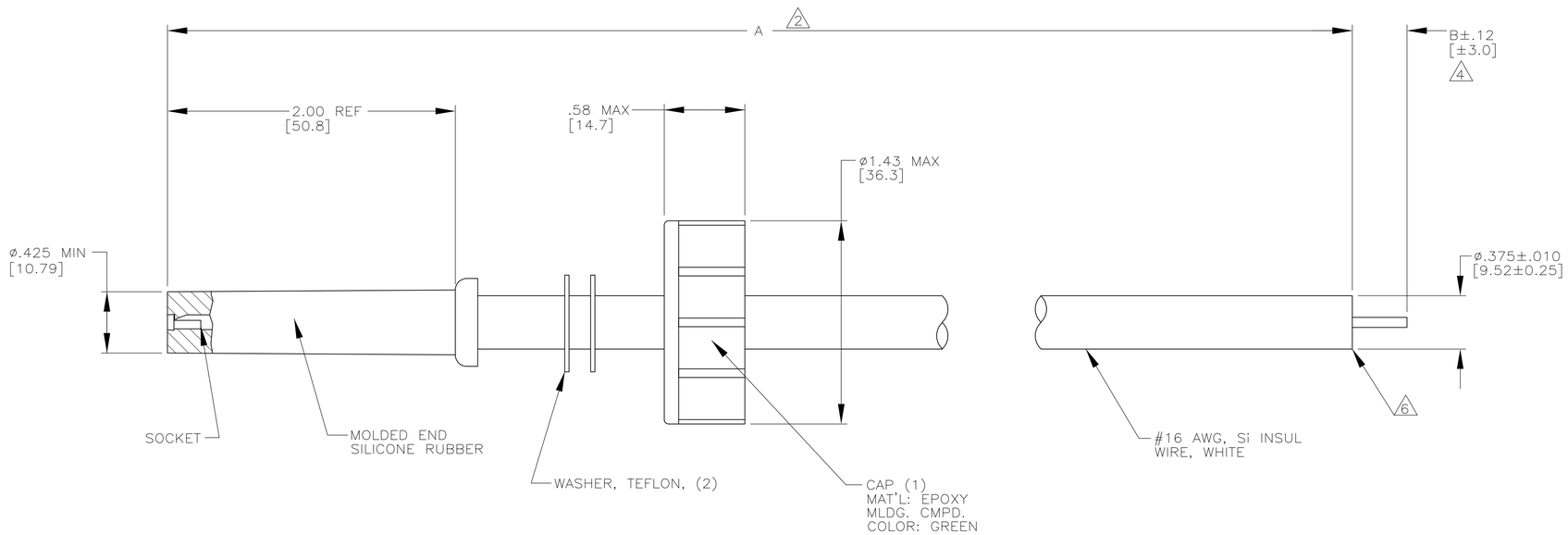

THIS DRAWING IS A CONTROLLED DOCUMENT.

DIMENSIONS: INCHES [mm]

TOLERANCES UNLESS OTHERWISE SPECIFIED:
0 PLC ± -
1 PLC ± -
2 PLC ± .02 [0.5]
3 PLC ± -
4 PLC ± -
ANGLES ± -

MATERIAL: SEE CALLOUTS
FINISH: -

DWN C.C.THOMAS 11-DEC-89
CHK S.GLATFELTER 19-DEC-89
APVD G.SCHEFFFER 19-DEC-89
PRODUCT SPEC —
APPLICATION SPEC —
WEIGHT —

TE Connectivity

NAME: LEAD ASSY SGL END LGH-4

SIZE	CAGE CODE	DRAWING NO	RESTRICTED TO
A1	00779	C-846290	—

CUSTOMER DRAWING | SCALE 2:1 | SHEET 1 OF 1 | REV W

4805 (3/11)

OCEAN CHIPS
Океан Электроники
Поставка электронных компонентов

Компания «Океан Электроники» предлагает заключение долгосрочных отношений при поставках импортных электронных компонентов на взаимовыгодных условиях!

Наши преимущества:

- Поставка оригинальных импортных электронных компонентов напрямую с производств Америки, Европы и Азии, а так же с крупнейших складов мира;
- Широкая линейка поставок активных и пассивных импортных электронных компонентов (более 30 млн. наименований);
- Поставка сложных, дефицитных, либо снятых с производства позиций;
- Оперативные сроки поставки под заказ (от 5 рабочих дней);
- Экспресс доставка в любую точку России;
- Помощь Конструкторского Отдела и консультации квалифицированных инженеров;
- Техническая поддержка проекта, помощь в подборе аналогов, поставка прототипов;
- Поставка электронных компонентов под контролем ВП;
- Система менеджмента качества сертифицирована по Международному стандарту ISO 9001;
- При необходимости вся продукция военного и аэрокосмического назначения проходит испытания и сертификацию в лаборатории (по согласованию с заказчиком);
- Поставка специализированных компонентов военного и аэрокосмического уровня качества (Xilinx, Altera, Analog Devices, Intersil, Interpoint, Microsemi, Actel, Aeroflex, Peregrine, VPT, Syfer, Eurofarad, Texas Instruments, MS Kennedy, Miteq, Cobham, E2V, MA-COM, Hittite, Mini-Circuits, General Dynamics и др.);

Компания «Океан Электроники» является официальным дистрибьютором и эксклюзивным представителем в России одного из крупнейших производителей разъемов военного и аэрокосмического назначения **«JONHON»**, а так же официальным дистрибьютором и эксклюзивным представителем в России производителя высокотехнологичных и надежных решений для передачи СВЧ сигналов **«FORSTAR»**.

AVIC JONHON

«JONHON» (основан в 1970 г.)

Разъемы специального, военного и аэрокосмического назначения:

(Применяются в военной, авиационной, аэрокосмической, морской, железнодорожной, горно- и нефтедобывающей отраслях промышленности)

«FORSTAR» (основан в 1998 г.)

ВЧ соединители, коаксиальные кабели, кабельные сборки и микроволновые компоненты:

(Применяются в телекоммуникациях гражданского и специального назначения, в средствах связи, РЛС, а так же военной, авиационной и аэрокосмической отраслях промышленности).

FORSTAR®

Телефон: 8 (812) 309-75-97 (многоканальный)
Факс: 8 (812) 320-03-32
Электронная почта: ocean@oceanchips.ru
Web: http://oceanchips.ru/
Адрес: 198099, г. Санкт-Петербург, ул. Калинина, д. 2, корп. 4, лит. А