THIS DRAWING IS UNPUBLISHED. RELEASED FOR PUBLICATION ,19 .
© COPYRIGHT 19 BY AMP INCORPORATED. ALL RIGHTS RESERVED.

LOC	DIST
DY	-

REVISIONS

P	LTR	DESCRIPTION	DATE	DWN	APVD
	L	REVISED ECR-10-012020	23JUL10	LYM	LSF

NOTES:

1. MATERIAL:
   HOUSING: GLASS FILLED HIGH TEMP NYLON, NATURAL COLOR (BEIGE)
   CONTACT: PHOSPHOR BRONZE
2. FINISH: MATTE TIN OVER NICKEL UNDERPLATE
3. PACKAGING: TAPE & REEL (PACKAGING SPEC: 107-51189)

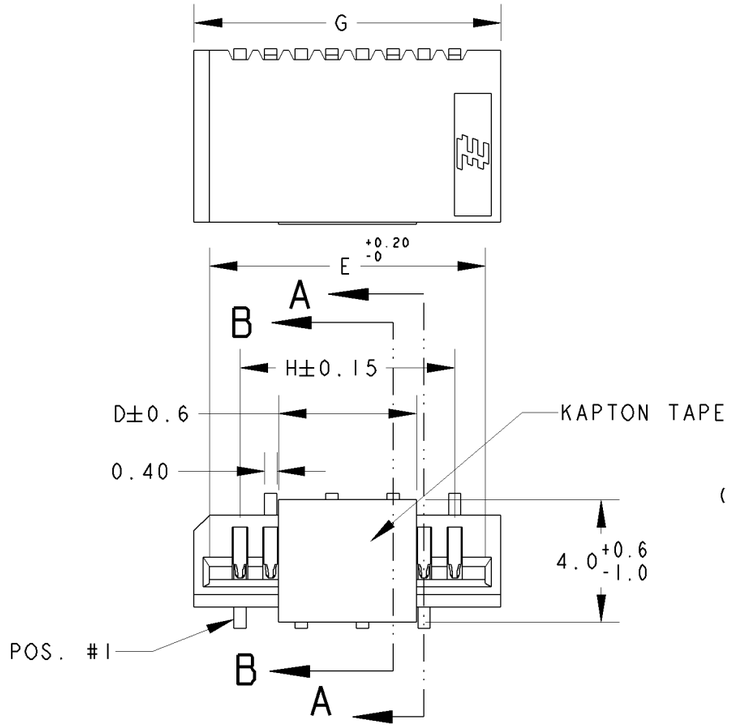

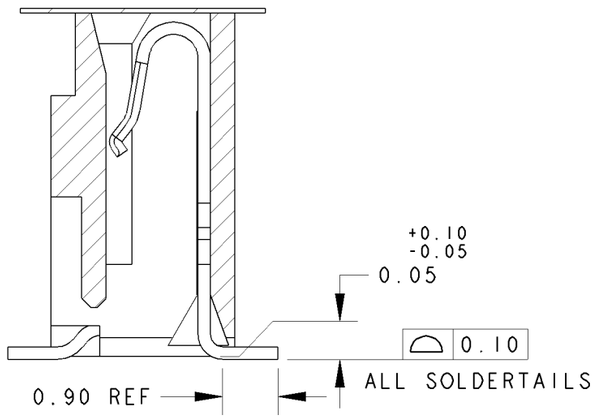

SECTION B-B
(FOR ODD POSITION CONTACTS)
SCALE 10:1

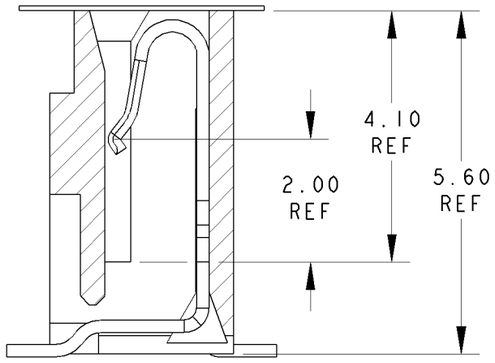

SECTION A-A
(FOR EVEN POSITION CONTACTS)
SCALE 10:1

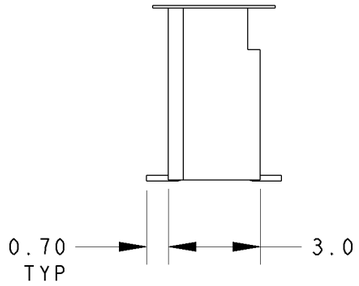

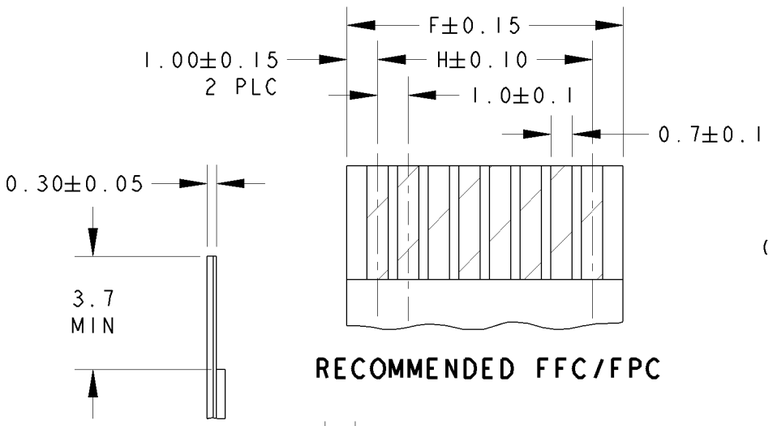

RECOMMENDED FFC/FPC

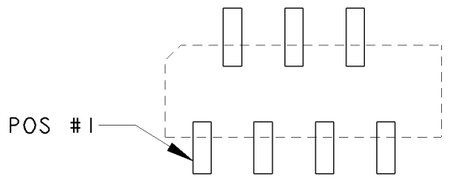

RECOMMENDED PCB LAYOUT
(FOR ODD POSITION CONNECTORS)

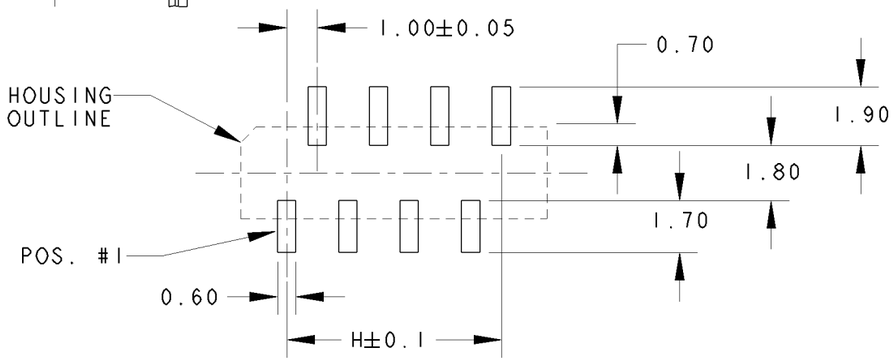

RECOMMENDED PCB LAYOUT
(NON-ACCUMULATIVE TOLERANCE)
(FOR EVEN POSITION CONNECTORS)

H	G	F	E	D	POS.	ON TAPE PART NO.
29.00	32.00	31.00	31.00		30	3- -0
28.00	31.00	30.00	30.00		29	2- -9
27.00	30.00	29.00	29.00		28	2- -8
26.00	29.00	28.00	28.00		27	2- -7
25.00	28.00	27.00	27.00		26	2- -6
24.00	27.00	26.00	26.00		25	2- -5
23.00	26.00	25.00	25.00		24	2- -4
22.00	25.00	24.00	24.00		23	2- -3
21.00	24.00	23.00	23.00		22	2- -2
20.00	23.00	22.00	22.00	10.0	21	2- -1
19.00	22.00	21.00	21.00		20	2- -0
18.00	21.00	20.00	20.00		19	1- -9
17.00	20.00	19.00	19.00		18	1- -8
16.00	19.00	18.00	18.00		17	1- -7
15.00	18.00	17.00	17.00		16	1- -6
14.00	17.00	16.00	16.00		15	1- -5
13.00	16.00	15.00	15.00		14	1- -4
12.00	15.00	14.00	14.00		13	1- -3
11.00	14.00	13.00	13.00		12	1- -2
10.00	13.00	12.00	12.00		11	1- -1
9.00	12.00	11.00	11.00		10	1- -0
8.00	11.00	10.00	10.00	8.0	9	-9
7.00	10.00	9.00	9.00		8	-8
6.00	9.00	8.00	8.00		7	-7
5.00	8.00	7.00	7.00	5.0	6	-6
4.00	7.00	6.00	6.00		5	-5
3.00	6.00	5.00	5.00		4	1735042-4

THIS DRAWING IS A CONTROLLED DOCUMENT FOR AMP INCORPORATED. IT IS SUBJECT TO CHANGE AND THE CONTROLLING ENGINEERING ORGANIZATION SHOULD BE CONTACTED FOR THE LATEST REVISION.

DIMENSIONS: mm

TOLERANCES UNLESS OTHERWISE SPECIFIED:
0 PLC ±0.3
1 PLC ±0.3
2 PLC ±0.3
3 PLC ±
4 PLC ±
ANGLES ±3°

MATERIAL 1 FINISH - 2

DWN WYLEE	25JUN04	Tyco Electronics — Tyco Electronics Corporation, Singapore
CHK LP TAN		
APVD SF LEONG		
PRODUCT SPEC 108-51054		NAME: ON TAPING (EMBOSS) ASSY, 1.00mm FFC CONN. WITH KAPTON TAPE SMT, V, (NON-ZIF)
APPLICATION SPEC -		SIZE A3 · CAGE CODE 00779 · DRAWING NO C-1735042
WEIGHT -		SCALE 2:1 · SHEET 1 OF 1 · REV L
CUSTOMER DRAWING		

OCEAN CHIPS
Океан Электроники
Поставка электронных компонентов

Компания «Океан Электроники» предлагает заключение долгосрочных отношений при поставках импортных электронных компонентов на взаимовыгодных условиях!

Наши преимущества:

- Поставка оригинальных импортных электронных компонентов напрямую с производств Америки, Европы и Азии, а так же с крупнейших складов мира;
- Широкая линейка поставок активных и пассивных импортных электронных компонентов (более 30 млн. наименований);
- Поставка сложных, дефицитных, либо снятых с производства позиций;
- Оперативные сроки поставки под заказ (от 5 рабочих дней);
- Экспресс доставка в любую точку России;
- Помощь Конструкторского Отдела и консультации квалифицированных инженеров;
- Техническая поддержка проекта, помощь в подборе аналогов, поставка прототипов;
- Поставка электронных компонентов под контролем ВП;
- Система менеджмента качества сертифицирована по Международному стандарту ISO 9001;
- При необходимости вся продукция военного и аэрокосмического назначения проходит испытания и сертификацию в лаборатории (по согласованию с заказчиком);
- Поставка специализированных компонентов военного и аэрокосмического уровня качества (Xilinx, Altera, Analog Devices, Intersil, Interpoint, Microsemi, Actel, Aeroflex, Peregrine, VPT, Syfer, Eurofarad, Texas Instruments, MS Kennedy, Miteq, Cobham, E2V, MA-COM, Hittite, Mini-Circuits, General Dynamics и др.);

Компания «Океан Электроники» является официальным дистрибьютором и эксклюзивным представителем в России одного из крупнейших производителей разъемов военного и аэрокосмического назначения **«JONHON»**, а так же официальным дистрибьютором и эксклюзивным представителем в России производителя высокотехнологичных и надежных решений для передачи СВЧ сигналов **«FORSTAR»**.

AVIC JONHON

«JONHON» (основан в 1970 г.)

Разъемы специального, военного и аэрокосмического назначения:

(Применяются в военной, авиационной, аэрокосмической, морской, железнодорожной, горно- и нефтедобывающей отраслях промышленности)

«FORSTAR» (основан в 1998 г.)

ВЧ соединители, коаксиальные кабели, кабельные сборки и микроволновые компоненты:

(Применяются в телекоммуникациях гражданского и специального назначения, в средствах связи, РЛС, а так же военной, авиационной и аэрокосмической отраслях промышленности).

FORSTAR®

Телефон: 8 (812) 309-75-97 (многоканальный)
Факс: 8 (812) 320-03-32
Электронная почта: ocean@oceanchips.ru
Web: http://oceanchips.ru/
Адрес: 198099, г. Санкт-Петербург, ул. Калинина, д. 2, корп. 4, лит. А