THIS DRAWING IS UNPUBLISHED. RELEASED FOR PUBLICATION 20
© COPYRIGHT 20 BY - ALL RIGHTS RESERVED.

LOC	DIST
-	-

REVISIONS

P	LTR	DESCRIPTION	DATE	DWN	APVD
	A	PRELIMINARY	23MAY2008	STM	STM
	B	ADDED ALIGNMENT PINS AND MARKING	12MAY2013	STM	STM

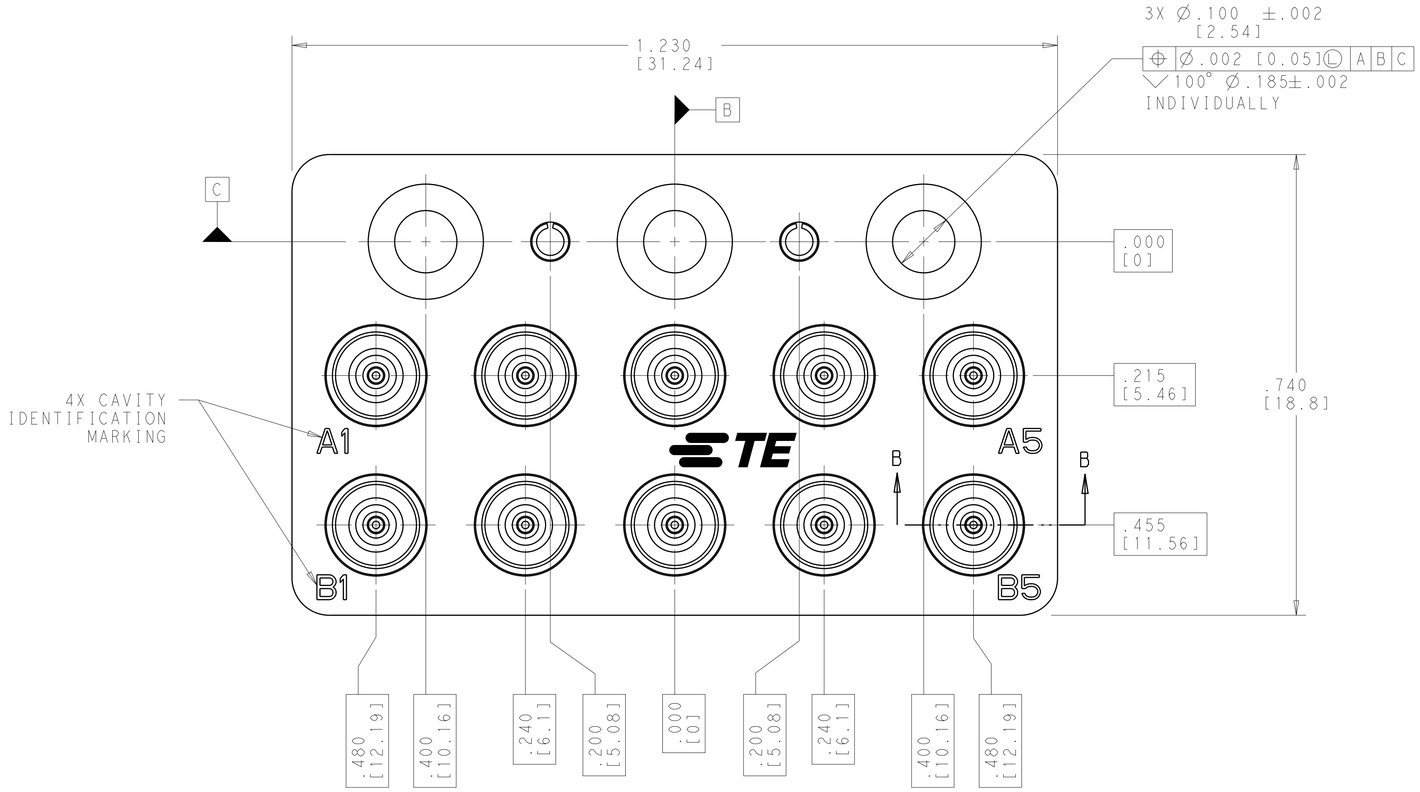

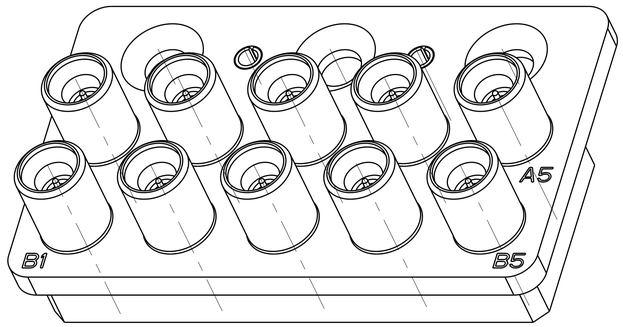

SCALE 6:1

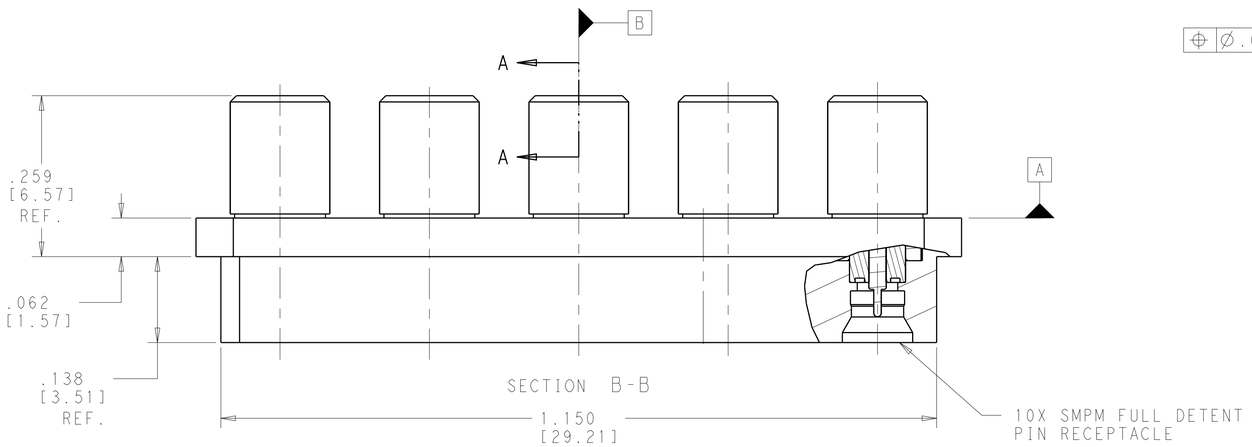

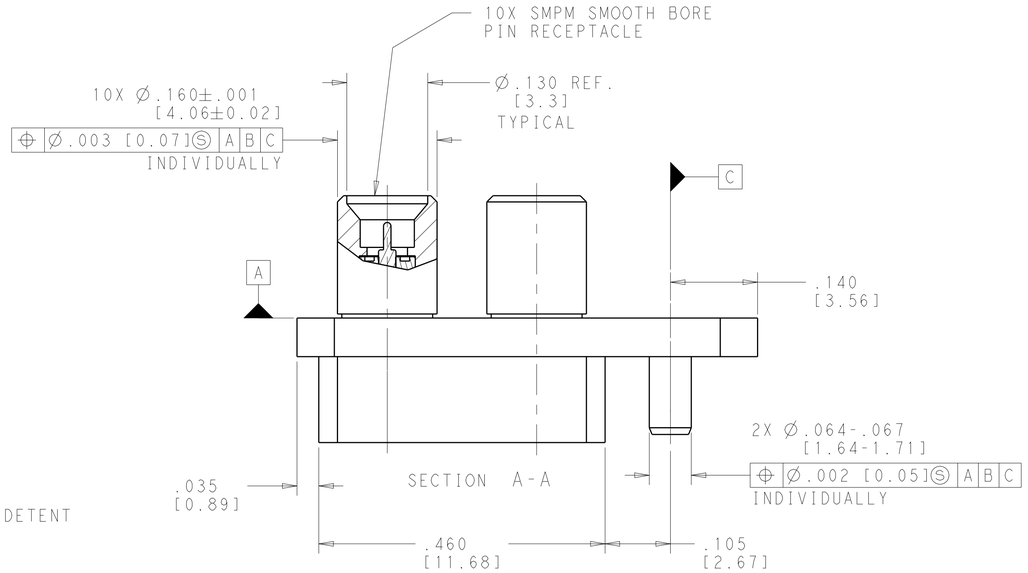

COMPONENT	MATERIAL 1	FINISH 2
HOUSING	STAINLESS STEEL, ALLOY UNS S30300 PER ASTM A 582	PASSIVATE PER AMS QQ-P-35
SMPM SMOOTH BORE BUSHINGS	BERYLLIUM COPPER ALLOY UNC C17300 PER ASTM B 196 (TD04)	00005 MIN. THICK GOLD PLATE PER ASTM B 488 OVER .0001 MIN THICK NICKEL PLATE, PER AMS QQ-N-290 OVER COPPER FLASH
CENTER CONTACTS	BERYLLIUM COPPER ALLOY UNC C17300 PER ASTM B 196 (TH04)	
INSULATORS	POLYTETRAFLUOROETHYLENE (PTFE)	N/A
SLOTTED SPRING PINS	NICKEL STAINLESS STEEL WORK HARDENED	PASSIVATE PER AMS QQ-P-35

THIS PRINT IS
PRELIMINARY
UNQUALIFIED PRODUCT
CONTACT PRODUCT ENGINEERING
BEFORE USING THIS PRINT

1996769-1
PART NUMBER

THIS DRAWING IS A CONTROLLED DOCUMENT. DIMENSIONING AND TOLERANCING PER ASME Y14.5M-2009

DIMENSIONS: INCHES[mm]

TOLERANCES UNLESS OTHERWISE SPECIFIED:
0 PLC ±-
1 PLC ±.1
2 PLC ±.01
3 PLC ±.002
4 PLC ±.0005
ANGLES ±1.0°

MATERIAL 1
FINISH 2

DWN S. T. Morley 27MAY2008
CHK S. T. Morley 12AUG2011
APVD S. T. Morley 12AUG2011
PRODUCT SPEC -
APPLICATION SPEC -
WEIGHT 31.5g

TE Connectivity

NAME 10 POSITION RF BACKPLANE MODULE SMPM FULL DETENT (M) RECEPTACLES

SIZE A1 | CAGE CODE 00779 | DRAWING NO C-1996769 | RESTRICTED TO -

Customer Drawing | SCALE 8:1 | SHEET 1 OF 1 | REV B

PRELIMINARY

4805 (3/11)

OCEAN CHIPS
Океан Электроники
Поставка электронных компонентов

Компания «Океан Электроники» предлагает заключение долгосрочных отношений при поставках импортных электронных компонентов на взаимовыгодных условиях!

Наши преимущества:

- Поставка оригинальных импортных электронных компонентов напрямую с производств Америки, Европы и Азии, а так же с крупнейших складов мира;
- Широкая линейка поставок активных и пассивных импортных электронных компонентов (более 30 млн. наименований);
- Поставка сложных, дефицитных, либо снятых с производства позиций;
- Оперативные сроки поставки под заказ (от 5 рабочих дней);
- Экспресс доставка в любую точку России;
- Помощь Конструкторского Отдела и консультации квалифицированных инженеров;
- Техническая поддержка проекта, помощь в подборе аналогов, поставка прототипов;
- Поставка электронных компонентов под контролем ВП;
- Система менеджмента качества сертифицирована по Международному стандарту ISO 9001;
- При необходимости вся продукция военного и аэрокосмического назначения проходит испытания и сертификацию в лаборатории (по согласованию с заказчиком);
- Поставка специализированных компонентов военного и аэрокосмического уровня качества (Xilinx, Altera, Analog Devices, Intersil, Interpoint, Microsemi, Actel, Aeroflex, Peregrine, VPT, Syfer, Eurofarad, Texas Instruments, MS Kennedy, Miteq, Cobham, E2V, MA-COM, Hittite, Mini-Circuits, General Dynamics и др.);

Компания «Океан Электроники» является официальным дистрибьютором и эксклюзивным представителем в России одного из крупнейших производителей разъемов военного и аэрокосмического назначения **«JONHON»**, а так же официальным дистрибьютором и эксклюзивным представителем в России производителя высокотехнологичных и надежных решений для передачи СВЧ сигналов **«FORSTAR»**.

AVIC JONHON

«JONHON» (основан в 1970 г.)

Разъемы специального, военного и аэрокосмического назначения:

(Применяются в военной, авиационной, аэрокосмической, морской, железнодорожной, горно- и нефтедобывающей отраслях промышленности)

«FORSTAR» (основан в 1998 г.)

ВЧ соединители, коаксиальные кабели, кабельные сборки и микроволновые компоненты:

(Применяются в телекоммуникациях гражданского и специального назначения, в средствах связи, РЛС, а так же военной, авиационной и аэрокосмической отраслях промышленности).

FORSTAR®

Телефон: 8 (812) 309-75-97 (многоканальный)
Факс: 8 (812) 320-03-32
Электронная почта: ocean@oceanchips.ru
Web: http://oceanchips.ru/
Адрес: 198099, г. Санкт-Петербург, ул. Калинина, д. 2, корп. 4, лит. А