1/4 HEX FEMALE STANDOFFS

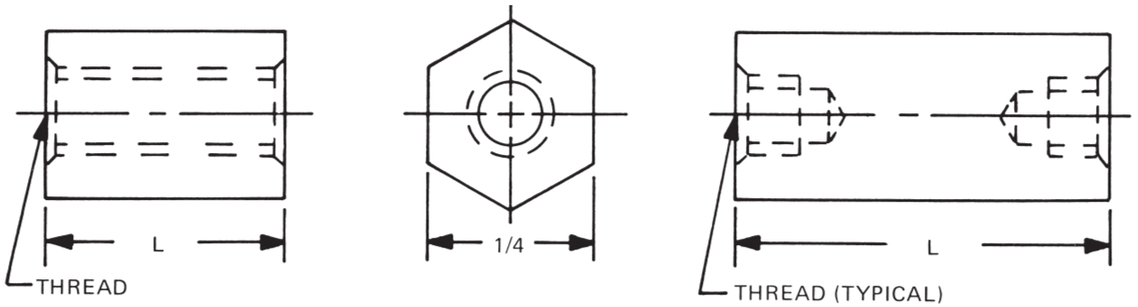

ORDERING CODE

XXXX or XXXXX — LENGTH
XXXX — THREAD
X — MATERIAL
X — FINISH

See page 10 for thread depth chart
See page 9 for finish codes
For non-standard parts contact Sales Office

LENGTH	PART NO.
3/32	**2098A**
1/8	**2098**
5/32	**2098T**
3/16	**2099**
7/32	**2099T**
1/4	**2100**
9/32	**2100T**
5/16	**2101**
11/32	**2101T**
3/8	**2102**
13/32	**2102T**
7/16	**2103**
15/32	**2103T**
1/2	**2104**
17/32	**2104T**
9/16	**2105**
19/32	**2105T**
5/8	**2106**
21/32	**2106T**
11/16	**2107**
23/32	**2107T**
3/4	**2108**
25/32	**2108T**
13/16	**2109**
27/32	**2109T**
7/8	**2110**
29/32	**2110T**

LENGTH	PART NO.
15/16	**2111**
31/32	**2111T**
1”	**2112**
1-1/16	**2113**
1-1/8	**2114**
1-3/16	**2115**
1-1/4	**2116**
1-5/16	**2117**
1-3/8	**2118**
1-7/16	**2119**
1-1/2	**2120**
1-9/16	**2121**
1-5/8	**2122**
1-11/16	**2123**
1-3/4	**2124**
1-13/16	**2125**
1-7/8	**2126**
1-15/16	**2127**
2”	**2128**
2-1/8	**2129**
2-1/4	**2130**
2-3/8	**2131**
2-1/2	**2132**
2-5/8	**2133**
2-3/4	**2134**
2-7/8	**2135**
3”	**2136**

LENGTH	PART NO.
3-1/4	**2137**
3-1/2	**2138**
3-3/4	**2139**
4”	**2140**
4-1/4	**2141**
4-1/2	**2142**
4-3/4	**2143**
5”	**2144**
5-1/4	**2145**
5-1/2	**2146**
5-3/4	**2147**
6”	**2148**
6-1/4	**2149**
6-1/2	**2150**
6-3/4	**2151**
7”	**2152**
7-1/4	**2153**
7-1/2	**2154**
7-3/4	**2155**
8”	**2156**
8-1/4	**2157**
8-1/2	**2158**
8-3/4	**2159**
9”	**2160**
9-1/4	**2161**
9-1/2	**2162**
9-3/4	**2163**
10”	**2164**

THREAD	CODE
4-40	440
6-32	632
8-32	832
10-32	1032

MATERIAL	CODE	RoHS
Aluminum	AL	YES
Brass	B	YES
Stainless Steel	SS	YES
Steel	S	YES
Nylon	N	YES

RAF ELECTRONIC HARDWARE
95 Silvermine Road, Seymour, Ct. 06483 Phone: 203-888-2133 Fax: 203-888-9860
e-mail : info@rafhdwe.com Web: www.rafhdwe.com

OCEAN CHIPS
Океан Электроники
Поставка электронных компонентов

Компания «Океан Электроники» предлагает заключение долгосрочных отношений при поставках импортных электронных компонентов на взаимовыгодных условиях!

Наши преимущества:

- Поставка оригинальных импортных электронных компонентов напрямую с производств Америки, Европы и Азии, а так же с крупнейших складов мира;
- Широкая линейка поставок активных и пассивных импортных электронных компонентов (более 30 млн. наименований);
- Поставка сложных, дефицитных, либо снятых с производства позиций;
- Оперативные сроки поставки под заказ (от 5 рабочих дней);
- Экспресс доставка в любую точку России;
- Помощь Конструкторского Отдела и консультации квалифицированных инженеров;
- Техническая поддержка проекта, помощь в подборе аналогов, поставка прототипов;
- Поставка электронных компонентов под контролем ВП;
- Система менеджмента качества сертифицирована по Международному стандарту ISO 9001;
- При необходимости вся продукция военного и аэрокосмического назначения проходит испытания и сертификацию в лаборатории (по согласованию с заказчиком);
- Поставка специализированных компонентов военного и аэрокосмического уровня качества (Xilinx, Altera, Analog Devices, Intersil, Interpoint, Microsemi, Actel, Aeroflex, Peregrine, VPT, Syfer, Eurofarad, Texas Instruments, MS Kennedy, Miteq, Cobham, E2V, MA-COM, Hittite, Mini-Circuits, General Dynamics и др.);

Компания «Океан Электроники» является официальным дистрибьютором и эксклюзивным представителем в России одного из крупнейших производителей разъемов военного и аэрокосмического назначения **«JONHON»**, а так же официальным дистрибьютором и эксклюзивным представителем в России производителя высокотехнологичных и надежных решений для передачи СВЧ сигналов **«FORSTAR»**.

AVIC JONHON

«JONHON» (основан в 1970 г.)

Разъемы специального, военного и аэрокосмического назначения:

(Применяются в военной, авиационной, аэрокосмической, морской, железнодорожной, горно- и нефтедобывающей отраслях промышленности)

«FORSTAR» (основан в 1998 г.)

ВЧ соединители, коаксиальные кабели, кабельные сборки и микроволновые компоненты:

(Применяются в телекоммуникациях гражданского и специального назначения, в средствах связи, РЛС, а так же военной, авиационной и аэрокосмической отраслях промышленности).

FORSTAR®

Телефон: 8 (812) 309-75-97 (многоканальный)
Факс: 8 (812) 320-03-32
Электронная почта: ocean@oceanchips.ru
Web: http://oceanchips.ru/
Адрес: 198099, г. Санкт-Петербург, ул. Калинина, д. 2, корп. 4, лит. А