AMPHENOL PART NUMBER	ATTENUATION (NOTE 2)
944–130–5101	1.0 ± 0.5 dB
944–130–5102	2.0 ± 0.5 dB
944–130–5103	3.0 ± 0.5 dB
944–130–5104	4.0 ± 0.5 dB
944–130–5105	5.0 ± 0.5 dB
944–130–5106	6.0 ± 0.6 dB
944–130–5107	7.0 ± 0.7 dB
944–130–5108	8.0 ± 0.8 dB
944–130–5109	9.0 ± 0.9 dB
944–130–5110	10.0 ± 1.0 dB
944–130–5111	11.0 ± 1.1 dB
944–130–5112	12.0 ± 1.2 dB
944–130–5113	13.0 ± 1.3 dB
944–130–5114	14.0 ± 1.4 dB
944–130–5115	15.0 ± 1.5 dB
944–130–5116	16.0 ± 1.6 dB
944–130–5117	17.0 ± 1.7 dB
944–130–5118	18.0 ± 1.8 dB
944–130–5119	19.0 ± 1.9 dB
944–130–5120	20.0 ± 2.0 dB

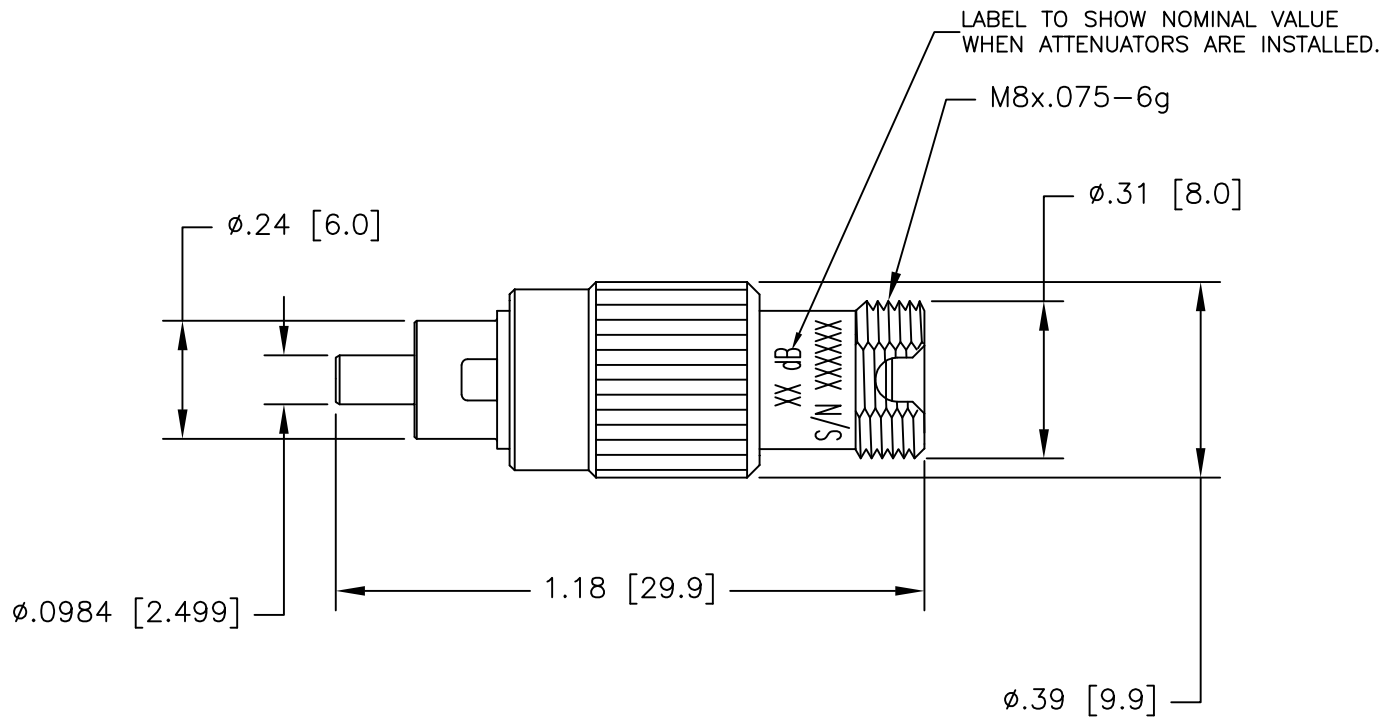

NOTES:

1. ALL DIMENSIONS ARE SHOWN IN INCHES[MILLIMETERS].
2. OPERATING WAVELENGTH: 1260–1360 AND 1430–1580 nm. ATTENUATION VALUES FOR DEVICES WHEN USED BETWEEN PATCH CORDS.
3. BACKREFLECTION = <–55dB

REV.	DESCRIPTION	APVD	DATE	ECO No
B	CHANGE OPERATING WAVELENGTH. UPDATE DRAWING FORMAT.	TLW	07/09/07	E07–0219
A	FIRST ISSUE	DSR	8/14/01	------

UNLESS OTHERWISE SPECIFIED TOLERANCE TO BE
LINEAR: X.X ± .1; X.XX ± 0.01; X.XXX ± 0.003
ANGULAR: X° ± 1°; X°X' ± 30'; X°X'X" ± 15'

BREAK ALL SHARP EDGES AND REMOVE ALL BURRS

DO NOT SCALE

DIMENSIONS IN INCHES — THIRD ANGLE PROJECTION

NOTICE – These drawings, specifications, or other data (1) are remain the property of Amphenol Corporation. (2) must be returned upon request; and (3) are confidential and are not to be disclosed to any person other than those to whom they are given by Amphenol Corporation, or by any other person to anyone for any purpose is not to be regarded by implication or otherwise as in any manner licensing, granting rights or permitting such holder or any other person to manufacture, use or sell any products, process or design, patented or otherwise, that may in any way be related to or disclosed by said drawings, specifications or other data.

MATL:	DRN: B. MENIETTI	DATE: 8/14/01	TITLE: ATTENUATOR, FC/UPC PLUG STYLE
FINISH:	CKD:	DATE:	
REF.:	APVD:	DATE:	
	SCALE: NTS	PART No: 944-130-51XX	SIZE: B

Amphenol
FIBER OPTIC PRODUCTS
1925A Ohio Street, Lisle, IL60532, USA

DRAWING NO. 944-130-51XX
SHEET 1 OF 1

OCEAN CHIPS
Океан Электроники
Поставка электронных компонентов

Компания «Океан Электроники» предлагает заключение долгосрочных отношений при поставках импортных электронных компонентов на взаимовыгодных условиях!

Наши преимущества:

- Поставка оригинальных импортных электронных компонентов напрямую с производств Америки, Европы и Азии, а так же с крупнейших складов мира;
- Широкая линейка поставок активных и пассивных импортных электронных компонентов (более 30 млн. наименований);
- Поставка сложных, дефицитных, либо снятых с производства позиций;
- Оперативные сроки поставки под заказ (от 5 рабочих дней);
- Экспресс доставка в любую точку России;
- Помощь Конструкторского Отдела и консультации квалифицированных инженеров;
- Техническая поддержка проекта, помощь в подборе аналогов, поставка прототипов;
- Поставка электронных компонентов под контролем ВП;
- Система менеджмента качества сертифицирована по Международному стандарту ISO 9001;
- При необходимости вся продукция военного и аэрокосмического назначения проходит испытания и сертификацию в лаборатории (по согласованию с заказчиком);
- Поставка специализированных компонентов военного и аэрокосмического уровня качества (Xilinx, Altera, Analog Devices, Intersil, Interpoint, Microsemi, Actel, Aeroflex, Peregrine, VPT, Syfer, Eurofarad, Texas Instruments, MS Kennedy, Miteq, Cobham, E2V, MA-COM, Hittite, Mini-Circuits, General Dynamics и др.);

Компания «Океан Электроники» является официальным дистрибьютором и эксклюзивным представителем в России одного из крупнейших производителей разъемов военного и аэрокосмического назначения **«JONHON»**, а так же официальным дистрибьютором и эксклюзивным представителем в России производителя высокотехнологичных и надежных решений для передачи СВЧ сигналов **«FORSTAR»**.

AVIC JONHON

«JONHON» (основан в 1970 г.)

Разъемы специального, военного и аэрокосмического назначения:

(Применяются в военной, авиационной, аэрокосмической, морской, железнодорожной, горно- и нефтедобывающей отраслях промышленности)

«FORSTAR» (основан в 1998 г.)

ВЧ соединители, коаксиальные кабели, кабельные сборки и микроволновые компоненты:

(Применяются в телекоммуникациях гражданского и специального назначения, в средствах связи, РЛС, а так же военной, авиационной и аэрокосмической отраслях промышленности).

FORSTAR®

Телефон: 8 (812) 309-75-97 (многоканальный)
Факс: 8 (812) 320-03-32
Электронная почта: ocean@oceanchips.ru
Web: http://oceanchips.ru/
Адрес: 198099, г. Санкт-Петербург, ул. Калинина, д. 2, корп. 4, лит. А