Notes:

1. Electrical Specifications:
   Center Frequency = 1615 ±5 MHz.
   Left Hand Circular Polarization.
   2:1 VSWR B.W. = 25 MHz Min.
   Gain shall be 3dBic Min @ Zenith.
   A/R Shall be 3dB Max. @ Zenith.
   Directivity in azimuth shall not vary by more than 3dB from Max. when measured at 25 ° elevation.
   Directivity in elevation shall not vary by more than 5dB from zenith to 25° elevation.
   Zin=50 Ohms.
2. 100% Electrical test prior to delivery.
3. Footprint and electrical specifications are subject to change.

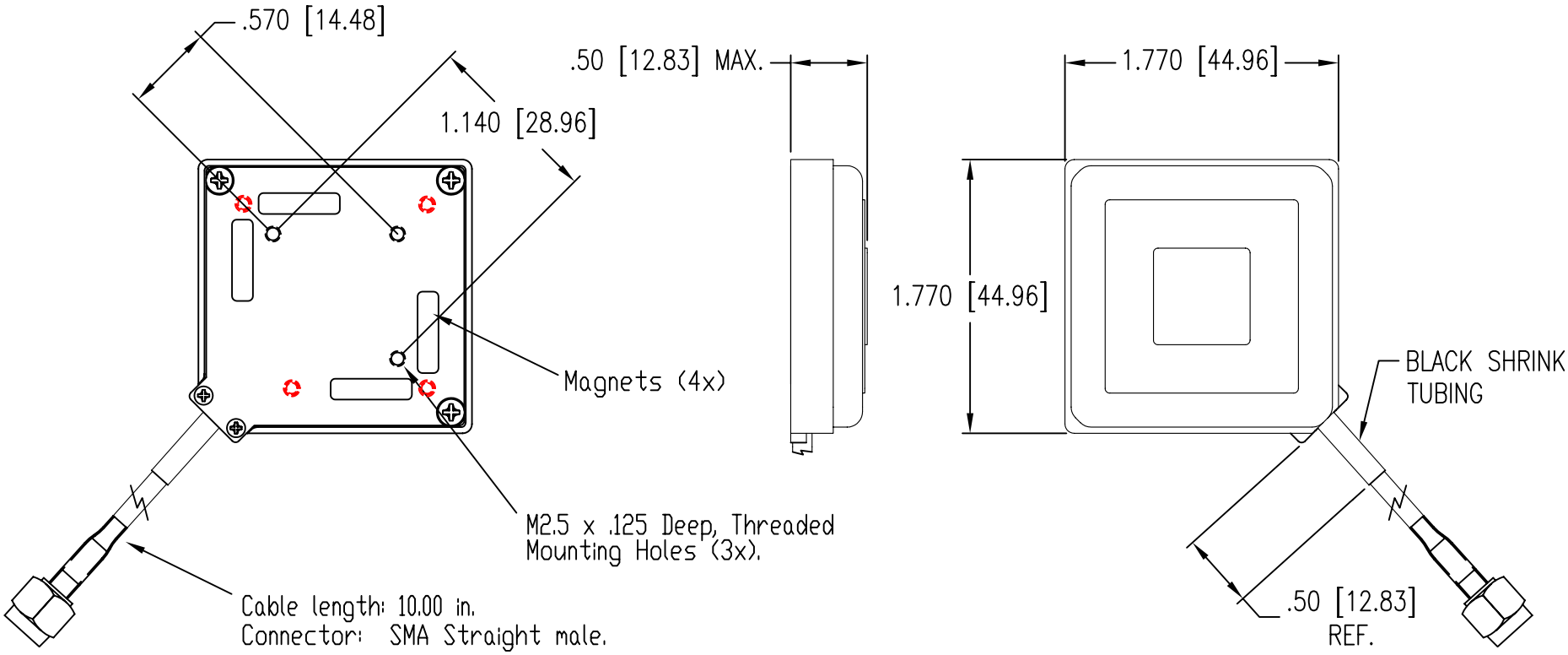

REV NO 00	UNLESS OTHERWISE SPECIFIED DIMENSIONS ARE IN INCHES	TOLERANCES UNLESS OTHERWISE SPECIFIED	SPECTRUM CONTROL INC. FAIRVIEW PENNSYLVANIA
		DECIMAL .X ± xxx	
		DECIMAL .XX ± .02	DWN. KAUFFMAN
		DECIMAL .XXX ± .010	DATE 5-24-10
CN 54542-ENG	DO NOT SCALE	ANGLES ± 0° 30'	ENGR. J. KRAUS
CHANGE NOTICE	THIRD ANGLE PROJECTION	CODE IDENT. NUMBER 0LSP2	SHEET 1 OF 1

DESCRIPTION: ANTENNA w/ MAGNETS

AR251615025CCLF

Quality Products From The Specialists In Electro-Magnetic Compatibility

OCEAN CHIPS
Океан Электроники
Поставка электронных компонентов

Компания «Океан Электроники» предлагает заключение долгосрочных отношений при поставках импортных электронных компонентов на взаимовыгодных условиях!

Наши преимущества:

- Поставка оригинальных импортных электронных компонентов напрямую с производств Америки, Европы и Азии, а так же с крупнейших складов мира;
- Широкая линейка поставок активных и пассивных импортных электронных компонентов (более 30 млн. наименований);
- Поставка сложных, дефицитных, либо снятых с производства позиций;
- Оперативные сроки поставки под заказ (от 5 рабочих дней);
- Экспресс доставка в любую точку России;
- Помощь Конструкторского Отдела и консультации квалифицированных инженеров;
- Техническая поддержка проекта, помощь в подборе аналогов, поставка прототипов;
- Поставка электронных компонентов под контролем ВП;
- Система менеджмента качества сертифицирована по Международному стандарту ISO 9001;
- При необходимости вся продукция военного и аэрокосмического назначения проходит испытания и сертификацию в лаборатории (по согласованию с заказчиком);
- Поставка специализированных компонентов военного и аэрокосмического уровня качества (Xilinx, Altera, Analog Devices, Intersil, Interpoint, Microsemi, Actel, Aeroflex, Peregrine, VPT, Syfer, Eurofarad, Texas Instruments, MS Kennedy, Miteq, Cobham, E2V, MA-COM, Hittite, Mini-Circuits, General Dynamics и др.);

Компания «Океан Электроники» является официальным дистрибьютором и эксклюзивным представителем в России одного из крупнейших производителей разъемов военного и аэрокосмического назначения **«JONHON»**, а так же официальным дистрибьютором и эксклюзивным представителем в России производителя высокотехнологичных и надежных решений для передачи СВЧ сигналов **«FORSTAR»**.

AVIC JONHON

«JONHON» (основан в 1970 г.)

Разъемы специального, военного и аэрокосмического назначения:

(Применяются в военной, авиационной, аэрокосмической, морской, железнодорожной, горно- и нефтедобывающей отраслях промышленности)

«FORSTAR» (основан в 1998 г.)

ВЧ соединители, коаксиальные кабели, кабельные сборки и микроволновые компоненты:

(Применяются в телекоммуникациях гражданского и специального назначения, в средствах связи, РЛС, а так же военной, авиационной и аэрокосмической отраслях промышленности).

FORSTAR®

Телефон: 8 (812) 309-75-97 (многоканальный)
Факс: 8 (812) 320-03-32
Электронная почта: ocean@oceanchips.ru
Web: http://oceanchips.ru/
Адрес: 198099, г. Санкт-Петербург, ул. Калинина, д. 2, корп. 4, лит. А