| REV. | DESCRIPTION/ECO NO. | DATE |
|---|---|---|
| | RELEASED | 9/83 |
| A | 10.0 +/- 0.2 | 9/84 |
| B | 1.55 +/- 0.05 to 1.55 +/- 0.1 | 1/85 |
| C | DRAWING CONVERTED TO CAD | 01/01/00 |
| | ADD DNW1-DW48 & DNW1-DW21 | |
| D | DNW1-DW48 Pb FREE ADDED | 3/17/05 |
| E | DELETE PARTS DNW1-515, DW44 | 7/22/05 |

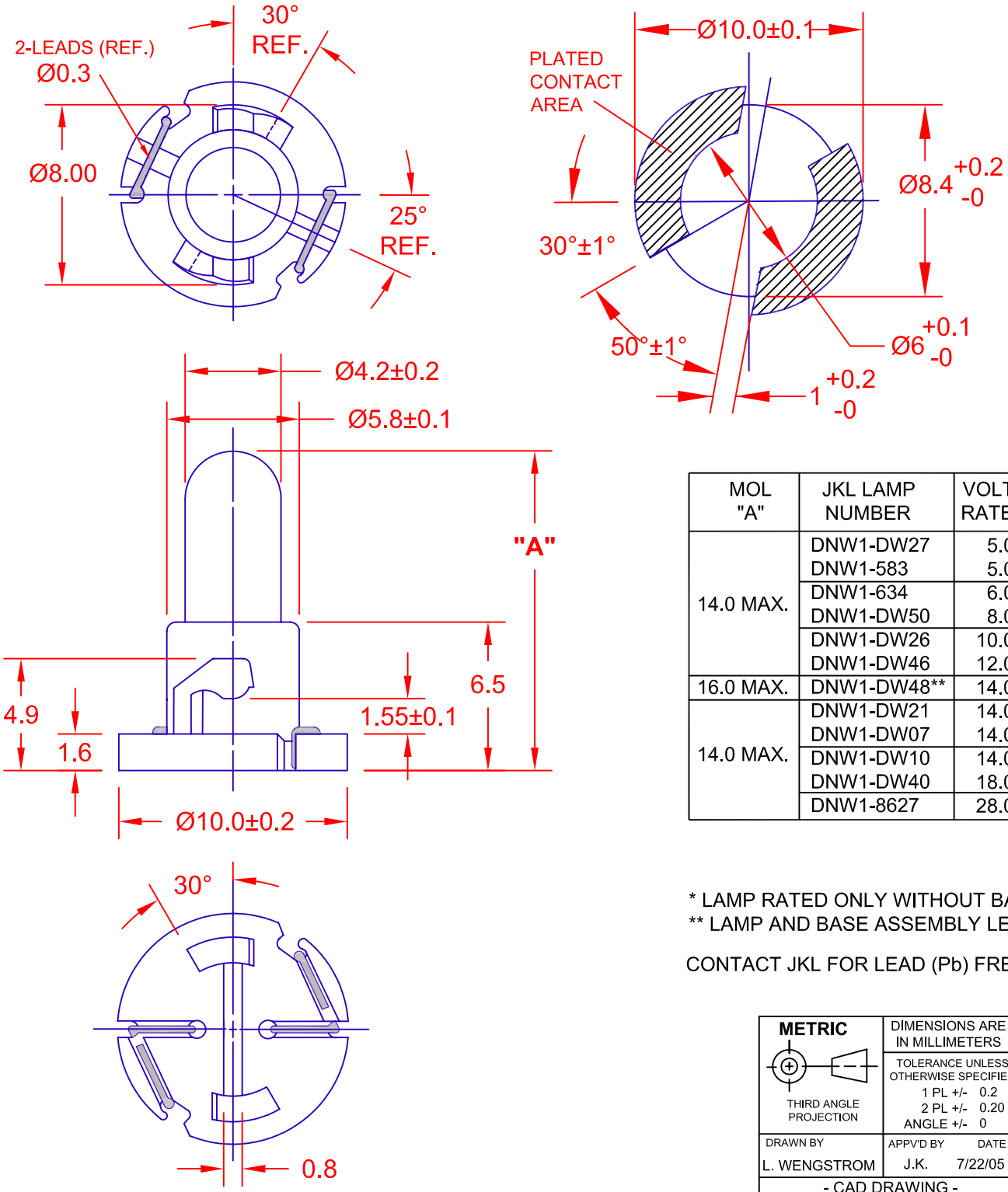


PC BOARD PUNCH PATTERN
(NO TREATMENT, SUCH AS APPLICATION OF FLUX, SHALL BE DONE.)

| MOL "A" | JKL LAMP NUMBER | VOLTS RATED | AMPS ±10% | *MSCP ±25% | *LUMENS ±25% | AVERAGE LIFE HRS. | FILAMENT TYPE |
|---|---|---|---|---|---|---|---|
| 14.0 MAX. | DNW1-DW27 | 5.0 | .040 | .028 | 0.35 | 20,000 | C-2R |
| | DNW1-583 | 5.0 | .060 | .050 | 0.63 | 100,000 | C-2R |
| | DNW1-634 | 6.0 | .200 | .630 | 7.92 | 1,000 | C-2R |
| | DNW1-DW50 | 8.0 | .050 | .095 | 1.19 | 10,000 | C-2V |
| | DNW1-DW26 | 10.0 | .040 | .080 | 1.01 | 30,000 | C-2F |
| | DNW1-DW46 | 12.0 | .060 | .160 | 2.01 | 10,000 | C-2V |
| 16.0 MAX. | DNW1-DW48** | 14.0 | .040 | .150 | 1.89 | 10,000 | C-2V |
| 14.0 MAX. | DNW1-DW21 | 14.0 | .060 | .200 | 2.51 | 10,000 | C-2V |
| | DNW1-DW07 | 14.0 | .080 | .300 | 3.77 | 15,000 | C-2V |
| | DNW1-DW10 | 14.0 | .100 | .500 | 6.29 | 10,000 | C-2F |
| | DNW1-DW40 | 18.0 | .040 | .150 | 1.89 | 10,000 | C-2F |
| | DNW1-8627 | 28.0 | .040 | .340 | 4.27 | 2,800 | C-2F |

* LAMP RATED ONLY WITHOUT BASE.
** LAMP AND BASE ASSEMBLY LEAD (Pb) FREE.

CONTACT JKL FOR LEAD (Pb) FREE LOT IDENTIFICATION.

| | | | | | | |
|---|---|---|---|---|---|---|
| METRIC<br>THIRD ANGLE PROJECTION | DIMENSIONS ARE IN MILLIMETERS<br>TOLERANCE UNLESS OTHERWISE SPECIFIED<br>1 PL +/- 0.2<br>2 PL +/- 0.20<br>ANGLE +/- 0 | JKL COMPONENTS CORPORATION<br>TITLE T-1 1/4 NEO-WEDGE BASE WITH MULTIPLE LAMP LISTING | | | | |
| DRAWN BY L. WENGSTROM | APPV'D BY J.K. DATE 7/22/05 | SIZE A | FSCM NO. 55335 | DRAWING NO. DNW1-MULTI | | |
| - CAD DRAWING - MANUAL REVISIONS NOT PERMITTED | | SCALE NONE | | RELEASED DATE 9/83 | REVISION DATE 7/22/05 | REV. NO. E / SHEET 1 OF 1 |

# OCEAN CHIPS
## Океан Электроники
### Поставка электронных компонентов

Компания «Океан Электроники» предлагает заключение долгосрочных отношений при поставках импортных электронных компонентов на взаимовыгодных условиях!

Наши преимущества:

- Поставка оригинальных импортных электронных компонентов напрямую с производств Америки, Европы и Азии, а так же с крупнейших складов мира;
- Широкая линейка поставок активных и пассивных импортных электронных компонентов (более 30 млн. наименований);
- Поставка сложных, дефицитных, либо снятых с производства позиций;
- Оперативные сроки поставки под заказ (от 5 рабочих дней);
- Экспресс доставка в любую точку России;
- Помощь Конструкторского Отдела и консультации квалифицированных инженеров;
- Техническая поддержка проекта, помощь в подборе аналогов, поставка прототипов;
- Поставка электронных компонентов под контролем ВП;
- Система менеджмента качества сертифицирована по Международному стандарту ISO 9001;
- При необходимости вся продукция военного и аэрокосмического назначения проходит испытания и сертификацию в лаборатории (по согласованию с заказчиком);
- Поставка специализированных компонентов военного и аэрокосмического уровня качества (Xilinx, Altera, Analog Devices, Intersil, Interpoint, Microsemi, Actel, Aeroflex, Peregrine, VPT, Syfer, Eurofarad, Texas Instruments, MS Kennedy, Miteq, Cobham, E2V, MA-COM, Hittite, Mini-Circuits, General Dynamics и др.);

Компания «Океан Электроники» является официальным дистрибьютором и эксклюзивным представителем в России одного из крупнейших производителей разъемов военного и аэрокосмического назначения **«JONHON»**, а так же официальным дистрибьютором и эксклюзивным представителем в России производителя высокотехнологичных и надежных решений для передачи СВЧ сигналов **«FORSTAR»**.

AVIC JONHON

**«JONHON»** (основан в 1970 г.)

Разъемы специального, военного и аэрокосмического назначения:

(Применяются в военной, авиационной, аэрокосмической, морской, железнодорожной, горно- и нефтедобывающей отраслях промышленности)

**«FORSTAR»** (основан в 1998 г.)

ВЧ соединители, коаксиальные кабели, кабельные сборки и микроволновые компоненты:

(Применяются в телекоммуникациях гражданского и специального назначения, в средствах связи, РЛС, а так же военной, авиационной и аэрокосмической отраслях промышленности).

FORSTAR®

Телефон: 8 (812) 309-75-97 (многоканальный)
Факс: 8 (812) 320-03-32
Электронная почта: ocean@oceanchips.ru
Web: http://oceanchips.ru/
Адрес: 198099, г. Санкт-Петербург, ул. Калинина, д. 2, корп. 4, лит. А