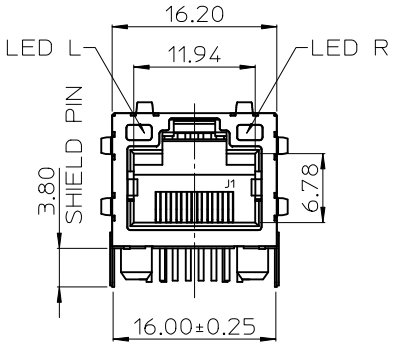

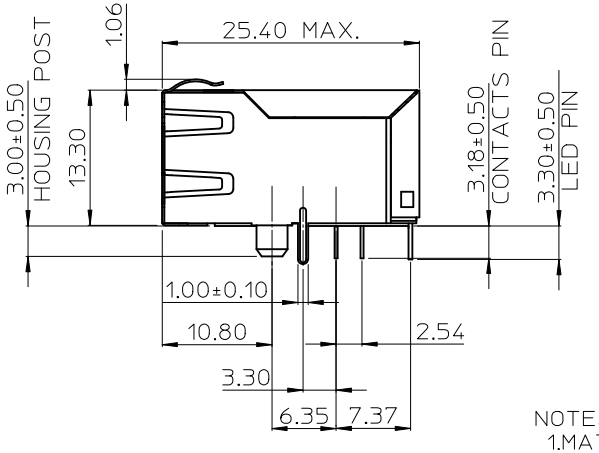

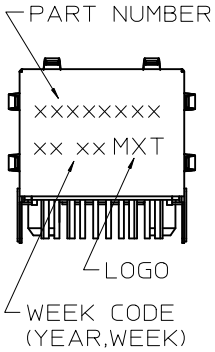

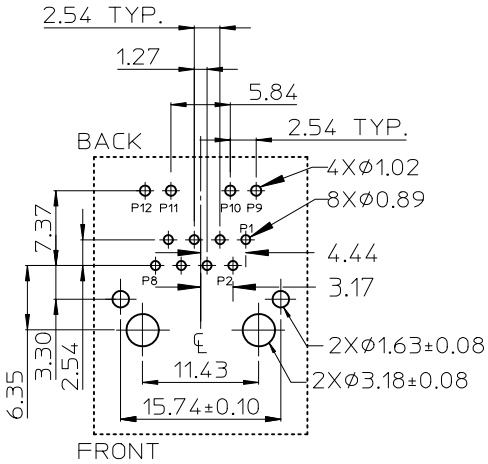

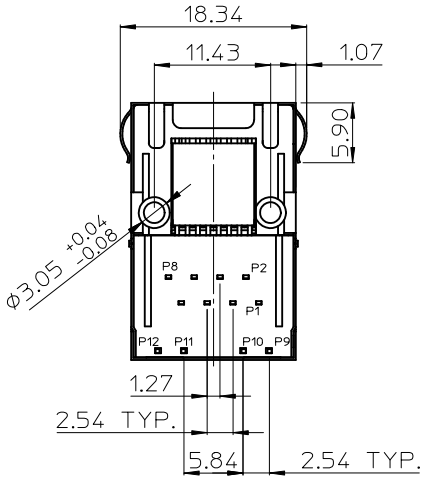

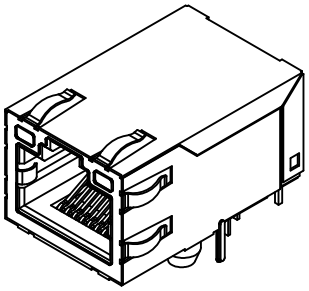

NOTES:
1.MATERIAL:
METAL SHELL: BRASS
HOUSING: POLYAMIDE,UL94-0,COLOR BLACK
INSERT: POLYAMIDE,UL94-0,COLOR BLACK
TERMINAL: PHOSPHOR BRONZE
2.PLATING:
TERMINAL:
CONTACT AREA: GOLD(Au),THICKNESS=50 MICROINCH/1.27 MICROMETER
SOLDER TAIL: TIN(Sn),THICKNESS=100 MICROINCH MINIMUM
UNDER PLATE: NICKEL (Ni).THICKNESS=50 MICROINCH/1.27 MICROMETER
METAL SHELL:
SOLDER AREA: TIN(Sn),THICKNESS=100 MICROINCH MINIMUM
UNDER PLATE: NICKEL (Ni),(SOLDERING AVAILABLE)
SURFACE APPEARANCE: BRIGHT.
3.RECOMMENDED PCB THICKNESS: 1.60±0.05
4.PRODUCT SPECIFICATION REFER TO PS-48025-002
5.TEST SUMMARY REFER TO TS-48025-005
6.PACKAGING SPECIFICATION REFER TO PK-48025-001
7.LEAD FREE AND ROHS COMPLIANCE PRODUCT.

RELEASED EC NO: SH2012-0381 2012/05/23 DRWN:RLI09 CH'KD: APPR:RZHANG 2012/06/22 DESCRIPTION	QUALITY SYMBOLS ▼=0 ▽=0	GENERAL TOLERANCES (UNLESS SPECIFIED) mm / INCH 4 PLACES ± --- / ± --- 3 PLACES ± --- / ± --- 2 PLACES ± 0.25 / ± --- 1 PLACE ± 0.25 / ± --- 0 PLACE ± / ± ANGULAR ± 3 ° DRAFT WHERE APPLICABLE MUST REMAIN WITHIN DIMENSIONS	DIMENSION STYLE MM ONLY DRAWN BY COLIN DUAN DATE 2005/06/01 CHECKED BY ALLEN LIN DATE 2005/06/01 APPROVED BY WILSON CHANG DATE 2005/06/01 MATERIAL NO. 48025-4000	SCALE 1:1	DESIGN UNITS METRIC	THIRD ANGLE PROJECTION	TITLE MODULAR JACK WITH INTEGRATED MAGNETICS LED (LEAD FREE VERSION) molex DOCUMENT NO. SD-48025-005	SHEET NO. 1 OF 2
REV B			SIZE A4	THIS DRAWING CONTAINS INFORMATION THAT IS PROPRIETARY TO MOLEX INCORPORATED AND SHOULD NOT BE USED WITHOUT WRITTEN PERMISSION			

MAGNETIC ELECTRICAL SPECIFICATIONS:

1.0 TURNS RATIO:(P4-P5-P6):(J3-J6):1CT:1CT
(P3-P2-P1):(J1-J2):1CT:1CT
2.0 INDUCTANCE:(P4-P6):350uH MIN. @0.1V,100KHz,8mA DC Bias.
(P3-P1):350uH MIN. @0.1V,100KHz,8mA DC Bias.
3.0 LEAKAGE INDUCTANCE:P6-P5-P4(WITH J6 AND J3 SHORT):0.3 MAX.@1MHz.
P3-P2-P1(WITH J2 AND J1 SHORT):0.3 MAX.@1MHz.
4.0 INTERWINDING CAPACITANCE:(P6,P5,P4) TO (J6,J3):30pf MAX @1MHz.
(P3,P2,P1) TO (J2,J1):30pf MAX @1MHz.
5.0 DC RESISTANCE:(J6-J3)=(J2-J1):1.3 ohms Max.
6.0 RETURN LOSS:(P4-P6)(P1-P3)
1MHz TO 30MHz:18dB min.
30MHz TO 80MHz:12dB min.
NOTE:100 OHMS CONNECTED TO (J2-J1) OR (J3-J6).
7.0 HI-POT:(J1,J2) TO (P1,P3):1500 VAC OR 2250 VDC.
J3,J6) TO (P4,P6):1500 VAC OR 2250 VDC.
8.0 INSERTION LOSS:1.1 dB MAX.
100KHz TO 100MHz.
9.0 CROSS TALK:1-100 MHz:30 dB MIN.
10.0 COMMON TO COMMON MODE REJECTION:1MHz TO 100MHz:35 dB MIN.

LED ELECTRICAL SPECIFICATION

PARAMETER	YELLOW (TYP.)		GREEN (TYP.)		UNITS	TEST CONDITIONS
POWER DISSIPATION	105		105		mW	
REVERSE VOLTAGE	5		5		V	
PEAK WAVELENGTH	585		565		nm	IF=20mA
FORWARD VOLTAGE	2.1	MAX.=2.5	2.2	MAX.=2.5	V	IF=20mA

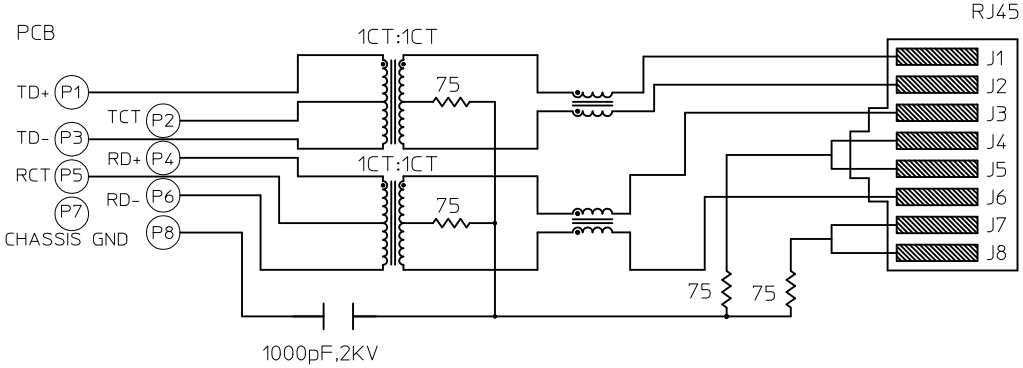

MAGNETIC SCHEMATIC

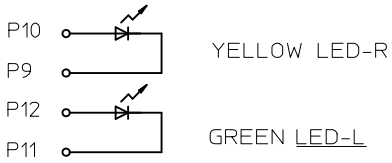

LED SCHEMATIC

RELEASED EC NO: SH2012-0381 2012/05/23 DRWN:RL109 CH'KD: APPR:RZHANG 2012/06/22 DESCRIPTION B REV	QUALITY SYMBOLS ▼=0 ▽=0	GENERAL TOLERANCES (UNLESS SPECIFIED) mm / INCH 4 PLACES ± --- / ± --- 3 PLACES ± --- / ± --- 2 PLACES ± 0.25 / ± --- 1 PLACE ± 0.25 / ± --- 0 PLACE ± / ± ANGULAR ± 3 ° DRAFT WHERE APPLICABLE MUST REMAIN WITHIN DIMENSIONS	DIMENSION STYLE MM ONLY DRAWN BY COLIN DUAN DATE 2005/06/01 CHECKED BY ALLEN LIN DATE 2005/06/01 APPROVED BY WILSON CHANG DATE 2005/06/01 MATERIAL NO. 48025-4000	SCALE 1:1 DESIGN UNITS METRIC THIRD ANGLE PROJECTION TITLE MODULAR JACK WITH INTEGRATED MAGNETICS LED (LEAD FREE VERSION) molex DOCUMENT NO. SD-48025-005 SHEET NO. 2 OF 2	SIZE A4	THIS DRAWING CONTAINS INFORMATION THAT IS PROPRIETARY TO MOLEX INCORPORATED AND SHOULD NOT BE USED WITHOUT WRITTEN PERMISSION

tb_frame_A4_P_AM_T
Rev. G 2012/01/11

OCEAN CHIPS
Океан Электроники
Поставка электронных компонентов

Компания «Океан Электроники» предлагает заключение долгосрочных отношений при поставках импортных электронных компонентов на взаимовыгодных условиях!

Наши преимущества:

- Поставка оригинальных импортных электронных компонентов напрямую с производств Америки, Европы и Азии, а так же с крупнейших складов мира;
- Широкая линейка поставок активных и пассивных импортных электронных компонентов (более 30 млн. наименований);
- Поставка сложных, дефицитных, либо снятых с производства позиций;
- Оперативные сроки поставки под заказ (от 5 рабочих дней);
- Экспресс доставка в любую точку России;
- Помощь Конструкторского Отдела и консультации квалифицированных инженеров;
- Техническая поддержка проекта, помощь в подборе аналогов, поставка прототипов;
- Поставка электронных компонентов под контролем ВП;
- Система менеджмента качества сертифицирована по Международному стандарту ISO 9001;
- При необходимости вся продукция военного и аэрокосмического назначения проходит испытания и сертификацию в лаборатории (по согласованию с заказчиком);
- Поставка специализированных компонентов военного и аэрокосмического уровня качества (Xilinx, Altera, Analog Devices, Intersil, Interpoint, Microsemi, Actel, Aeroflex, Peregrine, VPT, Syfer, Eurofarad, Texas Instruments, MS Kennedy, Miteq, Cobham, E2V, MA-COM, Hittite, Mini-Circuits, General Dynamics и др.);

Компания «Океан Электроники» является официальным дистрибьютором и эксклюзивным представителем в России одного из крупнейших производителей разъемов военного и аэрокосмического назначения **«JONHON»**, а так же официальным дистрибьютором и эксклюзивным представителем в России производителя высокотехнологичных и надежных решений для передачи СВЧ сигналов **«FORSTAR»**.

AVIC JONHON

«JONHON» (основан в 1970 г.)

Разъемы специального, военного и аэрокосмического назначения:

(Применяются в военной, авиационной, аэрокосмической, морской, железнодорожной, горно- и нефтедобывающей отраслях промышленности)

«FORSTAR» (основан в 1998 г.)

ВЧ соединители, коаксиальные кабели, кабельные сборки и микроволновые компоненты:

(Применяются в телекоммуникациях гражданского и специального назначения, в средствах связи, РЛС, а так же военной, авиационной и аэрокосмической отраслях промышленности).

FORSTAR®

Телефон: 8 (812) 309-75-97 (многоканальный)
Факс: 8 (812) 320-03-32
Электронная почта: ocean@oceanchips.ru
Web: http://oceanchips.ru/
Адрес: 198099, г. Санкт-Петербург, ул. Калинина, д. 2, корп. 4, лит. А