DESCRIPTION: MALE - HIGH DENSITY - MACHINED CONTACTS - SOLDER CUP

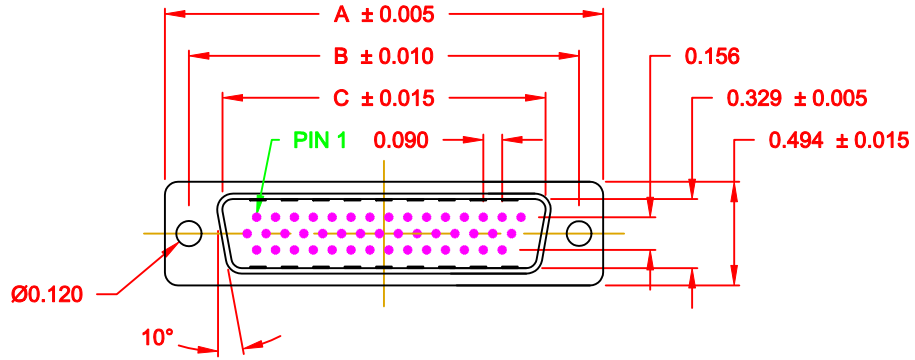

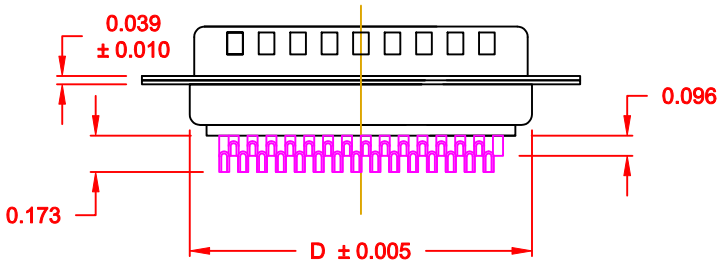

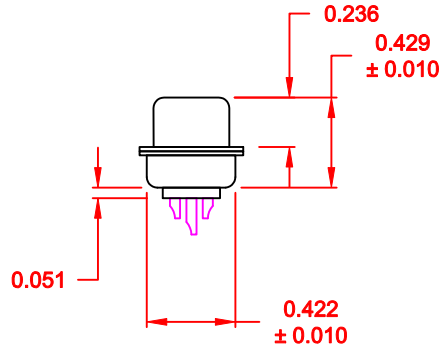

ACCEPTS 28 - 24 AWG WIRE

MATERIAL:

SHELL: STEEL MATERIAL, NICKEL FINISH
INSULATOR: PBT THERMOPLASTIC 30% GLASS FILLED, UL 94V-0 RATED, BLACK
CONTACT MATERIAL: BRASS
CONTACT FINISH: SELECTIVE GOLD FINISHED
SEALING MATERIAL: F08 FLEXIBLE ADHESIVE

ELECTRICAL:

CONTACT CURRENT RATING: 5 AMPS
CONTACT RESISTANCE: 30 MilliOHMS Max.
DIELECTRIC WITHSTANDING VOLTAGE: 1,000VAC Min.
INSULATION RESISTANCE: 5,000 MegOHMS Min.
TEMPERATURE RATING: -55° ~ +105° C

780-M YY-1 0 3 L YY 1

SERIES
MACHINED CONTACTS
POSITIONS
- 15
- 26
- 44

GENDER
- 1 = MALE

TERMINATION
- 0 = SOLDER CUP

SHELL PLATING
- 3 = NICKEL

RoHS COMPLIANT
HARDWARE OPTIONS
- 00 = NO HARDWARE
- 01 = 0.098" 4-40 INSERT, BOARD SIDE

PLATING OPTIONS
- 1 = GOLD FLASH, ENTIRE CONTACT

	DIMENSIONS (IN.)			
No. OF PINS	A	B	C	D
15	1.213	0.984	0.666	0.759
26	1.541	1.312	0.994	1.083
44	2.088	1.852	1.534	1.625

MEETS IP67 STANDARDS

(SEE PAGE 2 FOR SEALING DETAILS)

DO NOT SCALE FROM DRAWING

RoHS COMPLIANT

THESE DRAWINGS AND SPECIFICATIONS ARE THE PROPERTY OF NorComp AND SHALL NOT BE REPRODUCED, COPIED OR USED AS THE BASIS FOR THE MANUFACTURE OF SALE OF APPARATUS WITHOUT WRITTEN PERMISSION.

NorComp

DRAWN: C. SMITH	DATE: 06-11-09
CHECKED:	DATE:
SCALE: 1 : 1	SHEET 1 OF 2
REV 3	
DWG NO. 780-MYY-103LYY1	

DESCRIPTION: IP67 - MALE - HIGH DENSITY - SOLDER CUP - MACHINED - SEALING PROCESS

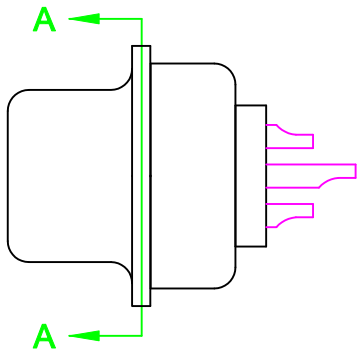

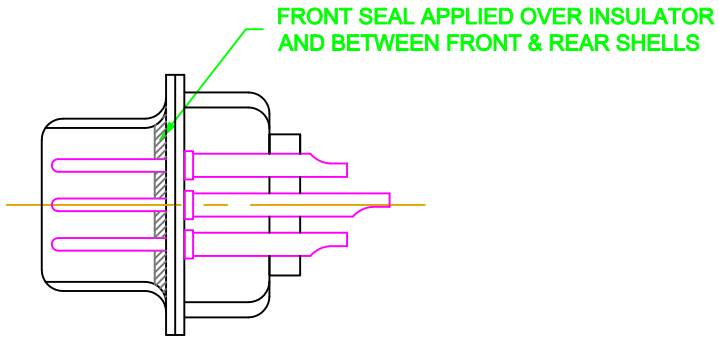

DETAIL A-A

HARDWARE OPTION

01X ..... 0.065" (BOARD SIDE) - CN1

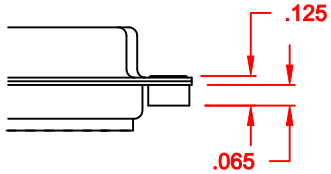

DO NOT SCALE FROM DRAWING

THESE DRAWINGS AND SPECIFICATIONS ARE THE PROPERTY OF NorComp AND SHALL NOT BE REPRODUCED, COPIED OR USED AS THE BASIS FOR THE MANUFACTURE OR SALE OF APPARATUS WITHOUT WRITTEN PERMISSION.

DRAWN: C. SMITH	DATE: 03-26-09	
CHECKED:	DATE:	
SCALE: 2.5 : 1	SHEET 2 OF 2	REV 3
DWG NO. 780-MYY-103LYY1		

NorComp

OCEAN CHIPS
Океан Электроники
Поставка электронных компонентов

Компания «Океан Электроники» предлагает заключение долгосрочных отношений при поставках импортных электронных компонентов на взаимовыгодных условиях!

Наши преимущества:

- Поставка оригинальных импортных электронных компонентов напрямую с производств Америки, Европы и Азии, а так же с крупнейших складов мира;
- Широкая линейка поставок активных и пассивных импортных электронных компонентов (более 30 млн. наименований);
- Поставка сложных, дефицитных, либо снятых с производства позиций;
- Оперативные сроки поставки под заказ (от 5 рабочих дней);
- Экспресс доставка в любую точку России;
- Помощь Конструкторского Отдела и консультации квалифицированных инженеров;
- Техническая поддержка проекта, помощь в подборе аналогов, поставка прототипов;
- Поставка электронных компонентов под контролем ВП;
- Система менеджмента качества сертифицирована по Международному стандарту ISO 9001;
- При необходимости вся продукция военного и аэрокосмического назначения проходит испытания и сертификацию в лаборатории (по согласованию с заказчиком);
- Поставка специализированных компонентов военного и аэрокосмического уровня качества (Xilinx, Altera, Analog Devices, Intersil, Interpoint, Microsemi, Actel, Aeroflex, Peregrine, VPT, Syfer, Eurofarad, Texas Instruments, MS Kennedy, Miteq, Cobham, E2V, MA-COM, Hittite, Mini-Circuits, General Dynamics и др.);

Компания «Океан Электроники» является официальным дистрибьютором и эксклюзивным представителем в России одного из крупнейших производителей разъемов военного и аэрокосмического назначения **«JONHON»**, а так же официальным дистрибьютором и эксклюзивным представителем в России производителя высокотехнологичных и надежных решений для передачи СВЧ сигналов **«FORSTAR»**.

AVIC JONHON

«JONHON» (основан в 1970 г.)

Разъемы специального, военного и аэрокосмического назначения:

(Применяются в военной, авиационной, аэрокосмической, морской, железнодорожной, горно- и нефтедобывающей отраслях промышленности)

«FORSTAR» (основан в 1998 г.)

ВЧ соединители, коаксиальные кабели, кабельные сборки и микроволновые компоненты:

(Применяются в телекоммуникациях гражданского и специального назначения, в средствах связи, РЛС, а так же военной, авиационной и аэрокосмической отраслях промышленности).

FORSTAR®

Телефон: 8 (812) 309-75-97 (многоканальный)
Факс: 8 (812) 320-03-32
Электронная почта: ocean@oceanchips.ru
Web: http://oceanchips.ru/
Адрес: 198099, г. Санкт-Петербург, ул. Калинина, д. 2, корп. 4, лит. А