THIS DRAWING IS UNPUBLISHED. RELEASED FOR PUBLICATION -
© COPYRIGHT 2007 BY - ALL RIGHTS RESERVED.

REVISIONS

P	LTR	DESCRIPTION	DATE	DWN	APVD
	C1	Revised documentation ECR-09-002001	28JAN2009	AV	GT
	D	Changed spring design	04FEB2010	AV	GT
	E	UPDATED PART REVISION	24FEB2011	AV	GT
	F	REVISED PER ECR-17-004903	09MAY2017	SK	JL

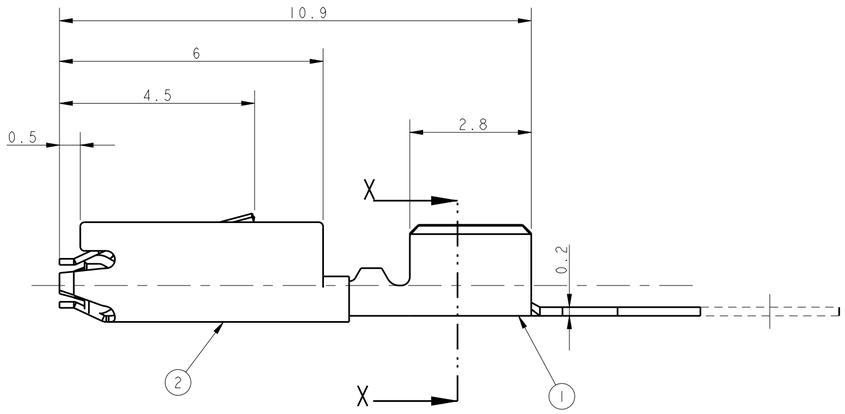

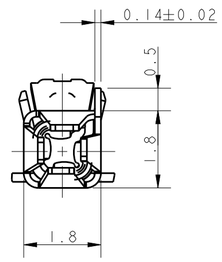

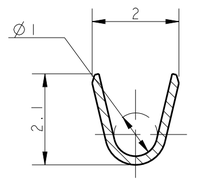

SECTION X - X

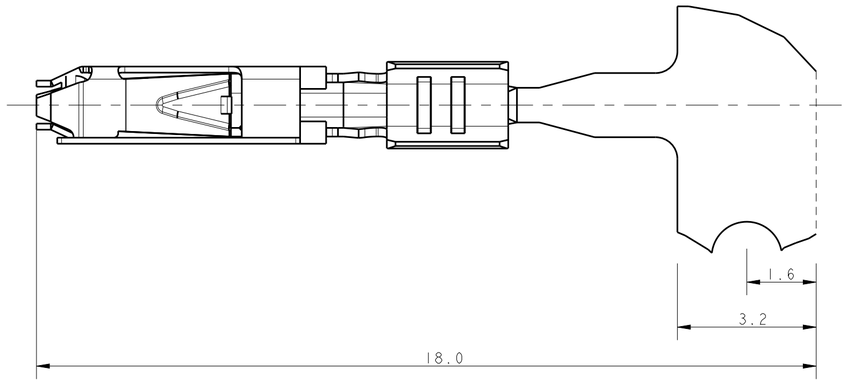

Bemerkungen
NOTES

1. Passend zu Stiftkontckt siehe Zeichnung:AMP:1740335
   SUITABLE FOR PIN CONTACT SEE DRAWING:
2. Kontakt geeignet für Drahtgroessenbereich 0.5....0.75mm²
   CONTACT ACCEPTS WIRE-SIZE 0.5...0.75mm²
3. Halbautomatisches Werkzeug und Handzange
   (je für 2 crimps in einem Durchgang) verfügbar
   SEMI-AUTOMATIC TOOL AND HANDTOOL
   (EACH FOR 2 CRIMPS IN ONE CYCLE) AVAILABLE:
4. Abmantellänge für crimp ist 3,5 mm
   STRIPPED CABLE LENGHT FOR CRIMP IS 3.5mm
5. Gewicht ca. 0,12g
   WEIGHT ABOUT 0.12g
6. Werkzeugvorschub 7,0 mm
   DIE FEED 7,0 mm
7. Aufgerollt auf Kartonspule
   REELED ON PAPER-REEL

DIRECTION OFF TOP OF REEL	LOOSE PIECE	PART NO	REV	POS	DESCRIPTION	MATERIAL	FINISH OF CONTACT AREA
9	~~1740336-8~~	1740336-7	E	2	SPRING	X10CrNi 18 8	
				1	BODY	CuNiSi	GOLD PLATED
9	~~1740336-6~~	1740336-4	E	2	SPRING	X10CrNi 18 8	
				1	BODY	CuNiSi	TIN PLATED
9	1740336-3	1740336-1	E	2	SPRING	X10CrNi 18 8	
				1	BODY	CuNiSi	BLANK

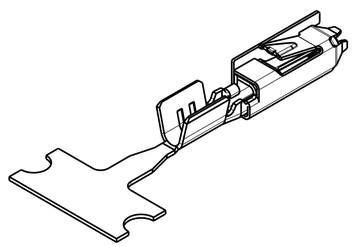

MASSSTAB 5:1

DIRECTION OFF TOP OF REEL
Fertig-
zustand

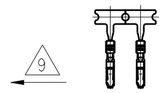

M 1:1

THIS DRAWING IS A CONTROLLED DOCUMENT.

DIMENSIONS: mm

TOLERANCES UNLESS OTHERWISE SPECIFIED:
0 PLC ±-
1 PLC ±0.2
2 PLC ±-
3 PLC ±-
4 PLC ±-
ANGLES ±-

MATERIAL SEE TABLE
FINISH SEE TABLE

DWN PRAVEEN 24 APR 06
CHK S. SKADE 24 APR 06
APVD T. GERLACH 24 APR 06
PRODUCT SPEC 108-94018
APPLICATION SPEC 114-18751
WEIGHT -

TE Connectivity

NAME MICRO QUADLOK SYSTEM
SOCKET CONTACT
-

SIZE	CAGE CODE	DRAWING NO	RESTRICTED TO
A2	00779	C-1740336	-

CUSTOMER DRAWING | SCALE 10:1 | SHEET 1 OF 1 | REV F

1471-9 (3/13)

OCEAN CHIPS
Океан Электроники
Поставка электронных компонентов

Компания «Океан Электроники» предлагает заключение долгосрочных отношений при поставках импортных электронных компонентов на взаимовыгодных условиях!

Наши преимущества:

- Поставка оригинальных импортных электронных компонентов напрямую с производств Америки, Европы и Азии, а так же с крупнейших складов мира;
- Широкая линейка поставок активных и пассивных импортных электронных компонентов (более 30 млн. наименований);
- Поставка сложных, дефицитных, либо снятых с производства позиций;
- Оперативные сроки поставки под заказ (от 5 рабочих дней);
- Экспресс доставка в любую точку России;
- Помощь Конструкторского Отдела и консультации квалифицированных инженеров;
- Техническая поддержка проекта, помощь в подборе аналогов, поставка прототипов;
- Поставка электронных компонентов под контролем ВП;
- Система менеджмента качества сертифицирована по Международному стандарту ISO 9001;
- При необходимости вся продукция военного и аэрокосмического назначения проходит испытания и сертификацию в лаборатории (по согласованию с заказчиком);
- Поставка специализированных компонентов военного и аэрокосмического уровня качества (Xilinx, Altera, Analog Devices, Intersil, Interpoint, Microsemi, Actel, Aeroflex, Peregrine, VPT, Syfer, Eurofarad, Texas Instruments, MS Kennedy, Miteq, Cobham, E2V, MA-COM, Hittite, Mini-Circuits, General Dynamics и др.);

Компания «Океан Электроники» является официальным дистрибьютором и эксклюзивным представителем в России одного из крупнейших производителей разъемов военного и аэрокосмического назначения **«JONHON»**, а так же официальным дистрибьютором и эксклюзивным представителем в России производителя высокотехнологичных и надежных решений для передачи СВЧ сигналов **«FORSTAR»**.

AVIC JONHON

«JONHON» (основан в 1970 г.)

Разъемы специального, военного и аэрокосмического назначения:

(Применяются в военной, авиационной, аэрокосмической, морской, железнодорожной, горно- и нефтедобывающей отраслях промышленности)

«FORSTAR» (основан в 1998 г.)

ВЧ соединители, коаксиальные кабели, кабельные сборки и микроволновые компоненты:

(Применяются в телекоммуникациях гражданского и специального назначения, в средствах связи, РЛС, а так же военной, авиационной и аэрокосмической отраслях промышленности).

FORSTAR®

Телефон: 8 (812) 309-75-97 (многоканальный)
Факс: 8 (812) 320-03-32
Электронная почта: ocean@oceanchips.ru
Web: http://oceanchips.ru/
Адрес: 198099, г. Санкт-Петербург, ул. Калинина, д. 2, корп. 4, лит. А