THIS COPY IS PROVIDED ON A RESTRICTED BASIS AND IS NOT TO BE USED IN ANY WAY DETRIMENTAL TO THE INTERESTS OF PANDUIT CORP.

PART NUMBER PREFIX	TAB SIZE	WIRE RANGE AWG (mm²)	HOUSING COLOR	MAX INSUL DIA	DIMENSIONS in A ±.03 (0.8)	B ±.01 (0.3)	C ±.01 (0.3)
DNF18-188	.187 × .020 (4.8 × 0.5)	22-18 (.5-1.0)	RED	.137 (3.48)	.76 (19.3)	.23 (5.8)	.10 (2.5)
DNF14-188	.187 × .020 (4.8 × 0.5)	16-14 (1.5-2.5)	BLUE	.162 (4.11)	.76 (19.3)	.23 (5.8)	.10 (2.5)

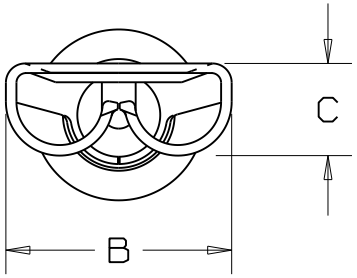

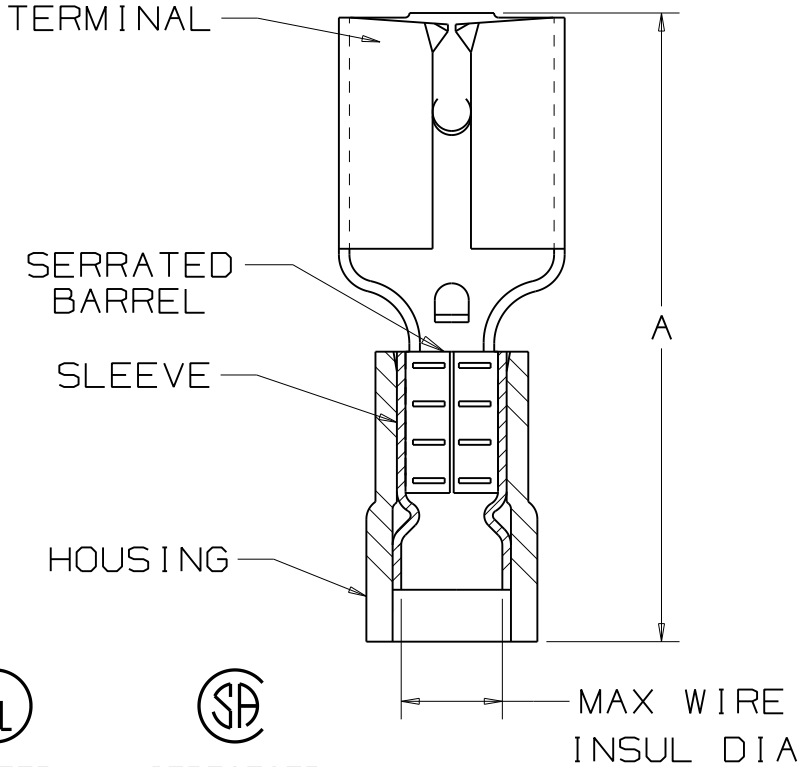

NOTES:

1. UL LISTED AND CSA CERTIFIED FOR:
   A. 300V. MAX. VOLTAGE RATING
   B. STRANDED COPPER WIRE ONLY
   C. 194° F (90° C) MAX. TEMP. RATING
2. SEE www.panduit.com
   FOR PART NUMBER SUFFIX DESIGNATION
   FOR PACKAGE SIZE
3. MATERIAL:
   A. STAMPING: .016 (0.4) THK BRASS, TIN PLATED
   B. SLEEVE: BRASS, TIN PLATED
   C. HOUSING: NYLON
4. WIRE STRIP LENGTH 9/32 $^{+1/32}_{-0}$ (7.1 $^{+0.8}_{-0}$)
5. INITIAL INSERTION FORCE - 12 LB. (53 N) MAX
   INITIAL WITHDRAWAL FORCE - 12 LB. (53 N) MAX
   6 LB. (27 N) MIN
6. INSTALLATION TOOLS:
   A. UL LISTED AND CSA CERTIFIED: CT-500, CT-600-A
   B. PANDUIT APPROVED: CT-100, CT-160, CT-260, CT-400, CT-460(FOR DNF14-188 ONLY) CT-1550, CT-1551, CT-2500
7. DIMENSIONS IN BRACKETS ARE IN MILLIMETERS OR mm²

LISTED 20H3 E78522

CERTIFIED LR31212

REV	DATE	BY	DESCRIPTION
11	8/11	SHOR	ADDED INSTALLATION TOOLS
10	7/11	SB	Added Note # 2

PANDUIT CORP TINLEY PARK, ILLINOIS

NYLON INSULATED FEMALE DISCONNECT, FUNNELED WIRE ENTRY (.188 SERIES)

DRAWN BY	CHK'D	SCALE	DRAWING NO.
DAW		NONE	A41313

OCEAN CHIPS
Океан Электроники
Поставка электронных компонентов

Компания «Океан Электроники» предлагает заключение долгосрочных отношений при поставках импортных электронных компонентов на взаимовыгодных условиях!

Наши преимущества:

- Поставка оригинальных импортных электронных компонентов напрямую с производств Америки, Европы и Азии, а так же с крупнейших складов мира;
- Широкая линейка поставок активных и пассивных импортных электронных компонентов (более 30 млн. наименований);
- Поставка сложных, дефицитных, либо снятых с производства позиций;
- Оперативные сроки поставки под заказ (от 5 рабочих дней);
- Экспресс доставка в любую точку России;
- Помощь Конструкторского Отдела и консультации квалифицированных инженеров;
- Техническая поддержка проекта, помощь в подборе аналогов, поставка прототипов;
- Поставка электронных компонентов под контролем ВП;
- Система менеджмента качества сертифицирована по Международному стандарту ISO 9001;
- При необходимости вся продукция военного и аэрокосмического назначения проходит испытания и сертификацию в лаборатории (по согласованию с заказчиком);
- Поставка специализированных компонентов военного и аэрокосмического уровня качества (Xilinx, Altera, Analog Devices, Intersil, Interpoint, Microsemi, Actel, Aeroflex, Peregrine, VPT, Syfer, Eurofarad, Texas Instruments, MS Kennedy, Miteq, Cobham, E2V, MA-COM, Hittite, Mini-Circuits, General Dynamics и др.);

Компания «Океан Электроники» является официальным дистрибьютором и эксклюзивным представителем в России одного из крупнейших производителей разъемов военного и аэрокосмического назначения **«JONHON»**, а так же официальным дистрибьютором и эксклюзивным представителем в России производителя высокотехнологичных и надежных решений для передачи СВЧ сигналов **«FORSTAR»**.

AVIC JONHON

«JONHON» (основан в 1970 г.)

Разъемы специального, военного и аэрокосмического назначения:

(Применяются в военной, авиационной, аэрокосмической, морской, железнодорожной, горно- и нефтедобывающей отраслях промышленности)

«FORSTAR» (основан в 1998 г.)

ВЧ соединители, коаксиальные кабели, кабельные сборки и микроволновые компоненты:

(Применяются в телекоммуникациях гражданского и специального назначения, в средствах связи, РЛС, а так же военной, авиационной и аэрокосмической отраслях промышленности).

FORSTAR®

Телефон: 8 (812) 309-75-97 (многоканальный)
Факс: 8 (812) 320-03-32
Электронная почта: ocean@oceanchips.ru
Web: http://oceanchips.ru/
Адрес: 198099, г. Санкт-Петербург, ул. Калинина, д. 2, корп. 4, лит. А