THIS DRAWING IS UNPUBLISHED. RELEASED FOR PUBLICATION -,- .
© COPYRIGHT - BY TYCO ELECTRONICS CORPORATION. ALL RIGHTS RESERVED.

| LOC | DIST |
|---|---|
| AD | 00 |

REVISIONS

| P | LTR | DESCRIPTION | DATE | DWN | APVD |
|---|---|---|---|---|---|
| | A1 | REVISED PER ECO-05-012281 | 25MAY06 | SSK | MS |
| | A2 | REVISED PER ECO-09-024927 | 10NOV09 | KK | AEG |

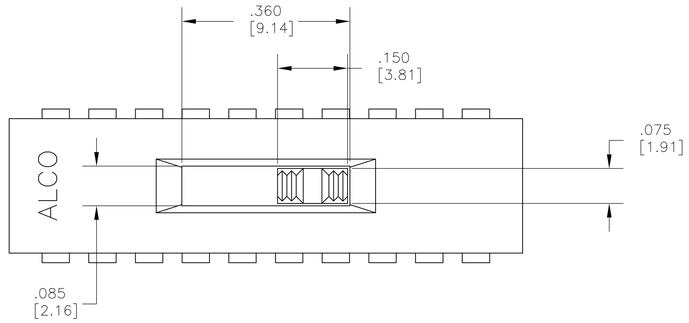


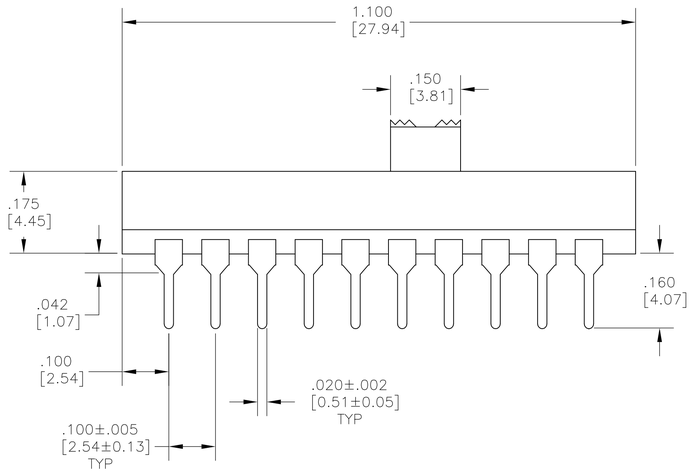


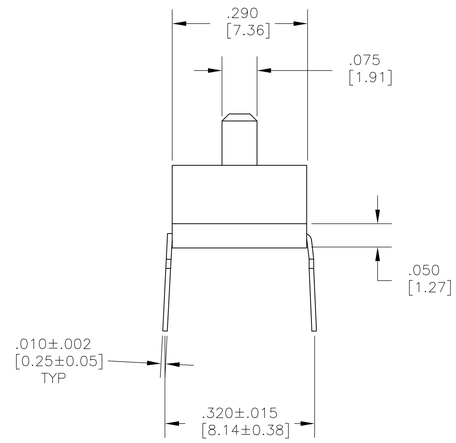


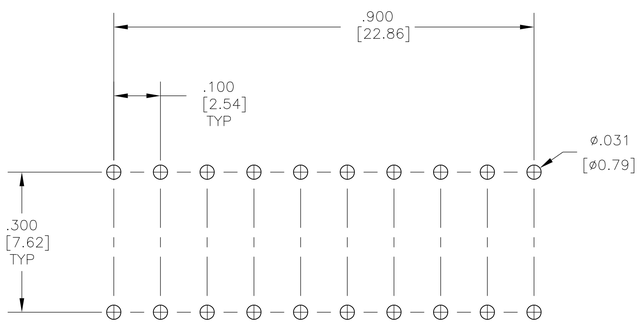


PRINTED CIRCUIT BOARD
HOLE PATTERN

SPECIFICATIONS:

4P3T
MAKE-BEFORE-BREAK

MATERIALS:
BASE/COVER-PCT UL94V-0, BLACK
ACTUATOR-NYLON PA46 UL94V-0, NATURAL
MOVING CONTACT-COPPER ALLOY, SILVER OVER NICKEL
FIXED CONTACT-COPPER ALLOY, SILVER OVER NICKEL
TERMINAL-COPPER ALLOY, TIN/LEAD OVER NICKEL OR TIN OVER NICKEL

ELECTRICAL:

CONTACT RATING, 30 MILLIAMP @ 115V AC PER EIA-448, METHOD 6
CONTACT RESISTANCE, 25 MILLIOHMS MAX @ 100mA 2-4V DC, PER EIA-364-23B, EACH POSITION
INSULATION RESISTANCE, 1000 MEGOHM MIN @ 500V DC, PER EIA-364-21C EACH POSITION
DIELECTRIC STRENGTH, 600V RMS @ SEA LEVEL, PER EIA-364-20B, CONDITION 1, EACH POSITION
LIFE EXPECTANCY, ELECTRICAL, 15,000 CYCLES @ FULL LOAD

MECHANICAL:

ACTUATION FORCE, 800 GRAMS MAX.
ACTUATION TRAVEL, .100±.010
LIFE EXPECTANCY, 15,000 CYCLES

ENVIRONMENTAL:

OPERATING TEMPERATURE, -40° TO +80°C, PER EIA 448, METHOD 10
STORAGE TEMPERATURE, -40° TO +80°C
HUMIDITY AND TEMPERATURE CYCLING PER EIA-364-31B, METHOD III
SOLDERABILITY, PER EIA-364-52, CLASS 2, CATEGORY 1, 95% MINIMUM COVERAGE
RESISTANCE TO SOLDER HEAT, PER 109-202, CONDITION B

NOTES:

1. SWITCH TO BE SUPPLIED WITH CLOSED END COVERS
2. PACKAGING LABEL TO BE ASE71016/61-0176
3. PARTS TO BE PACKAGED IN TUBES WITH 19 SWITCHES PER TUBE
4. CUSTOMER-TELLABS
5. ALL MATERIALS AND FINISHES SHALL COMPLY WITH EU DIRECTIVE 2002/95/EC OF 27JAN2003 (ROHS)

6 OBSOLETE PARTS: OBSOLETE CIS STREAMLINING PER D.RENAUD/D.SINISI

| | NOTES | T&B P/N | TYCO P/N |
|---|---|---|---|
| | 5 | ASE7101604 | 1825463-1 |
| 6 SUPERSEDED | | ASE71016 | ~~4-1437581-2~~ |

THIS DRAWING IS A CONTROLLED DOCUMENT.

DIMENSIONS: INCHES [mm]

TOLERANCES UNLESS OTHERWISE SPECIFIED:
0 PLC ± -
1 PLC ± -
2 PLC ± -
3 PLC ± .010
4 PLC ± -
ANGLES ± 1°

MATERIAL -
FINISH -

DWN 15FEB05 B.S. VISWESWARA
CHK M. SARVER
APVD M. SARVER
PRODUCT SPEC —
APPLICATION SPEC —
WEIGHT —

tyco Electronics
Tyco Electronics Corporation
Harrisburg, PA 17105-3608

NAME AUTO SLIDE SWITCH, ADE43 SPECIAL

| SIZE | CAGE CODE | DRAWING NO | RESTRICTED TO |
|---|---|---|---|
| A1 | 00779 | C-4-1437581-2 | — |

CUSTOMER DRAWING | SCALE 6:1 | SHEET 1 OF 1 | REV A2

# OCEAN CHIPS
## Океан Электроники
### Поставка электронных компонентов

Компания «Океан Электроники» предлагает заключение долгосрочных отношений при поставках импортных электронных компонентов на взаимовыгодных условиях!

Наши преимущества:

- Поставка оригинальных импортных электронных компонентов напрямую с производств Америки, Европы и Азии, а так же с крупнейших складов мира;
- Широкая линейка поставок активных и пассивных импортных электронных компонентов (более 30 млн. наименований);
- Поставка сложных, дефицитных, либо снятых с производства позиций;
- Оперативные сроки поставки под заказ (от 5 рабочих дней);
- Экспресс доставка в любую точку России;
- Помощь Конструкторского Отдела и консультации квалифицированных инженеров;
- Техническая поддержка проекта, помощь в подборе аналогов, поставка прототипов;
- Поставка электронных компонентов под контролем ВП;
- Система менеджмента качества сертифицирована по Международному стандарту ISO 9001;
- При необходимости вся продукция военного и аэрокосмического назначения проходит испытания и сертификацию в лаборатории (по согласованию с заказчиком);
- Поставка специализированных компонентов военного и аэрокосмического уровня качества (Xilinx, Altera, Analog Devices, Intersil, Interpoint, Microsemi, Actel, Aeroflex, Peregrine, VPT, Syfer, Eurofarad, Texas Instruments, MS Kennedy, Miteq, Cobham, E2V, MA-COM, Hittite, Mini-Circuits, General Dynamics и др.);

Компания «Океан Электроники» является официальным дистрибьютором и эксклюзивным представителем в России одного из крупнейших производителей разъемов военного и аэрокосмического назначения **«JONHON»**, а так же официальным дистрибьютором и эксклюзивным представителем в России производителя высокотехнологичных и надежных решений для передачи СВЧ сигналов **«FORSTAR»**.

AVIC JONHON

**«JONHON»** (основан в 1970 г.)

Разъемы специального, военного и аэрокосмического назначения:

(Применяются в военной, авиационной, аэрокосмической, морской, железнодорожной, горно- и нефтедобывающей отраслях промышленности)

**«FORSTAR»** (основан в 1998 г.)

ВЧ соединители, коаксиальные кабели, кабельные сборки и микроволновые компоненты:

(Применяются в телекоммуникациях гражданского и специального назначения, в средствах связи, РЛС, а так же военной, авиационной и аэрокосмической отраслях промышленности).

FORSTAR®

Телефон: 8 (812) 309-75-97 (многоканальный)
Факс: 8 (812) 320-03-32
Электронная почта: ocean@oceanchips.ru
Web: http://oceanchips.ru/
Адрес: 198099, г. Санкт-Петербург, ул. Калинина, д. 2, корп. 4, лит. А