THIS DRAWING IS UNPUBLISHED. RELEASED FOR PUBLICATION APRIL ,2004.
© COPYRIGHT 2004 By – ALL RIGHTS RESERVED.

LOC	DIST
E	B

REVISIONS

P	LTR	DESCRIPTION	DATE	DWN	APVD
	A1	REVISED PER ECO-11-005033	01APR11	RK	HMR

NOTES:

1. SINGLE PACK IN ACCORDANCE WITH SPEC 107-3275
2. 100 TRAY PACK IN ACCORDANCE WITH SPEC 107-3275
3. 0.08µm Au PLATING OVER 1.27µm Ni PLATING
4. 0.08µm Au PLATING OVER 1.27µm Ni PLATING OVER 0.76µm Cu PLATING
5. 0.76µm Au PLATING OVER 1.27µm Ni PLATING OVER 0.76µm Cu PLATING
6. PASSIVATED
7. WHITE BRONZE PLATING
8. PLATING AS PER BODY, EXCEPT FOR PASSIVATED WHICH IS NICKEL PLATED
9. HAND TOOL 9-1478240-0
10. DIE SET 9-1478242-0
11. FOR TECHNICAL DATA REFER TO YOUR LOCAL TE CONNECTIVITY SALES OFFICE
12. ALL DIMENSIONS ARE NOMINAL FOR REFERENCE ONLY UNLESS OTHERWISE STATED

RECOMMENDED CRIMP SLEEVE A/F HEX

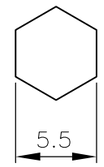

RECOMMENDED CABLE STRIPPING DIM'S

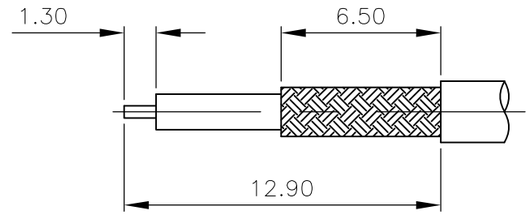

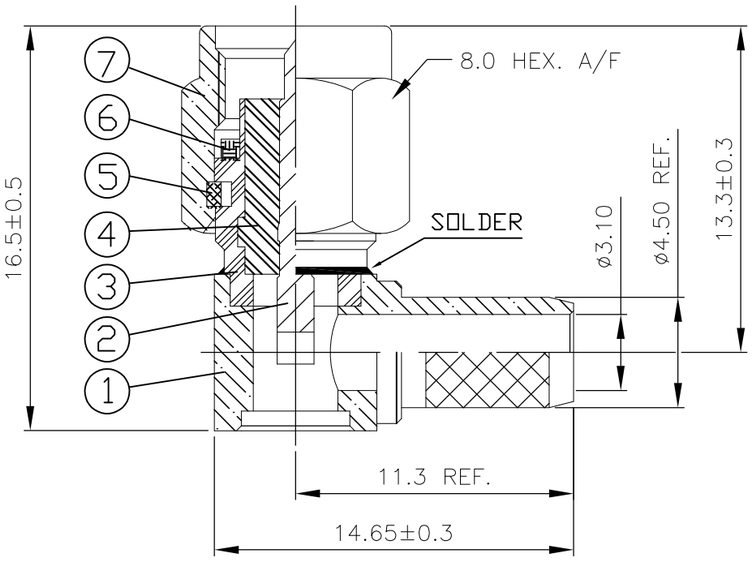

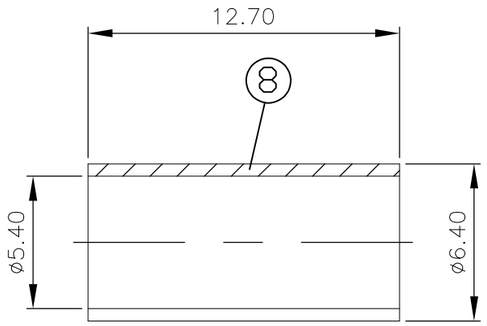

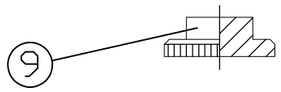

4--1	4--0	3--1	3--0	2--1	2--0	1--1	1--0	MATERIAL	DESCRIPTION	ITEM
1	1	–	–	–	–	–	–	BRASS 7	CAP	9
–	–	1	1	–	–	–	–	BRASS 4	CAP	9
–	–	–	–	1	1	–	–	STAINLESS STEEL 6	CAP	9
–	–	–	–	–	–	1	1	STAINLESS STEEL 3	CAP	9
1	1	1	1	1	1	1	1	BRASS 8	CRIMP SLEEVE	8
1	1	–	–	–	–	–	–	BRASS 7	SHELL	7
–	–	1	1	–	–	–	–	BRASS 4	SHELL	7
–	–	–	–	1	1	–	–	STAINLESS STEEL 6	SHELL	7
–	–	–	–	–	–	1	1	STAINLESS STEEL 3	SHELL	7
1	1	1	1	1	1	1	1	SILICON	GASKET	6
1	1	1	1	1	1	1	1	STAINLESS STEEL	CIRCLIP	5
1	1	1	1	1	1	1	1	PTFE	INSULATOR	4
1	1	–	–	–	–	–	–	BRASS 7	BODY	3
–	–	1	1	–	–	–	–	BRASS 4	BODY	3
–	–	–	–	1	1	–	–	STAINLESS STEEL 6	BODY	3
–	–	–	–	–	–	1	1	STAINLESS STEEL 3	BODY	3
1	1	1	1	1	1	1	1	BRASS 5	CENTER CONTACT	2
1	1	–	–	–	–	–	–	BRASS 7	BODY	1
–	–	1	1	–	–	–	–	BRASS 4	BODY	1
–	–	–	–	1	1	–	–	STAINLESS STEEL 6	BODY	1
–	–	–	–	–	–	1	1	STAINLESS STEEL 3	BODY	1
2	1	2	1	2	1	2	1			
QUANTITY PER ASSY								PARTS LIST		

THIS DRAWING IS A CONTROLLED DOCUMENT.

DIMENSIONS: mm

TOLERANCES UNLESS OTHERWISE SPECIFIED:
0 PLC ±–
1 PLC ±–
2 PLC ±–
3 PLC ±–
4 PLC ±–
ANGLES ±–

MATERIAL: SEE TABLE

FINISH: –

DWN	R.SMITH	10FEB04
CHK	S.PARLOW	10FEB04
APVD	F.WHEELER-KING	10FEB04
PRODUCT SPEC	108-3460	
APPLICATION SPEC	411-3276	
WEIGHT	–	

TE Connectivity

NAME: SMA RIGHT ANGLE CRIMP ATTACHMENT CAPTIVE CONTACT RG58C/U, 141A/U, URM43, URM76, KX15

SIZE	CAGE CODE	DRAWING NO	RESTRICTED TO
A3	00779	C-1478923	–

CUSTOMER DRAWING | SCALE 1:1 | SHEET 1 OF 1 | REV A1

1470-19 (3/11)

OCEAN CHIPS
Океан Электроники
Поставка электронных компонентов

Компания «Океан Электроники» предлагает заключение долгосрочных отношений при поставках импортных электронных компонентов на взаимовыгодных условиях!

Наши преимущества:

- Поставка оригинальных импортных электронных компонентов напрямую с производств Америки, Европы и Азии, а так же с крупнейших складов мира;
- Широкая линейка поставок активных и пассивных импортных электронных компонентов (более 30 млн. наименований);
- Поставка сложных, дефицитных, либо снятых с производства позиций;
- Оперативные сроки поставки под заказ (от 5 рабочих дней);
- Экспресс доставка в любую точку России;
- Помощь Конструкторского Отдела и консультации квалифицированных инженеров;
- Техническая поддержка проекта, помощь в подборе аналогов, поставка прототипов;
- Поставка электронных компонентов под контролем ВП;
- Система менеджмента качества сертифицирована по Международному стандарту ISO 9001;
- При необходимости вся продукция военного и аэрокосмического назначения проходит испытания и сертификацию в лаборатории (по согласованию с заказчиком);
- Поставка специализированных компонентов военного и аэрокосмического уровня качества (Xilinx, Altera, Analog Devices, Intersil, Interpoint, Microsemi, Actel, Aeroflex, Peregrine, VPT, Syfer, Eurofarad, Texas Instruments, MS Kennedy, Miteq, Cobham, E2V, MA-COM, Hittite, Mini-Circuits, General Dynamics и др.);

Компания «Океан Электроники» является официальным дистрибьютором и эксклюзивным представителем в России одного из крупнейших производителей разъемов военного и аэрокосмического назначения **«JONHON»**, а так же официальным дистрибьютором и эксклюзивным представителем в России производителя высокотехнологичных и надежных решений для передачи СВЧ сигналов **«FORSTAR»**.

AVIC JONHON

«JONHON» (основан в 1970 г.)

Разъемы специального, военного и аэрокосмического назначения:

(Применяются в военной, авиационной, аэрокосмической, морской, железнодорожной, горно- и нефтедобывающей отраслях промышленности)

«FORSTAR» (основан в 1998 г.)

ВЧ соединители, коаксиальные кабели, кабельные сборки и микроволновые компоненты:

(Применяются в телекоммуникациях гражданского и специального назначения, в средствах связи, РЛС, а так же военной, авиационной и аэрокосмической отраслях промышленности).

FORSTAR®

Телефон: 8 (812) 309-75-97 (многоканальный)
Факс: 8 (812) 320-03-32
Электронная почта: ocean@oceanchips.ru
Web: http://oceanchips.ru/
Адрес: 198099, г. Санкт-Петербург, ул. Калинина, д. 2, корп. 4, лит. А