VAC VACUUMSCHMELZE	DATENBLATT / Specification	Sach Nr.: Item no.:	T60405-R4470-X037
K-Nr.: 23129 K-no.:	Stromkompensierte Funkentstördrossel / Common Mode Choke	Datum: Date:	14.12.2001
Kunde: Customer		Kd. Sach Nr.: Customers part no.:	Seite 1 von 1 Page of

Maßbild (mm): Mechanical outline — **Freimaßtoleranz DIN ISO 2768-c** General Tolerances

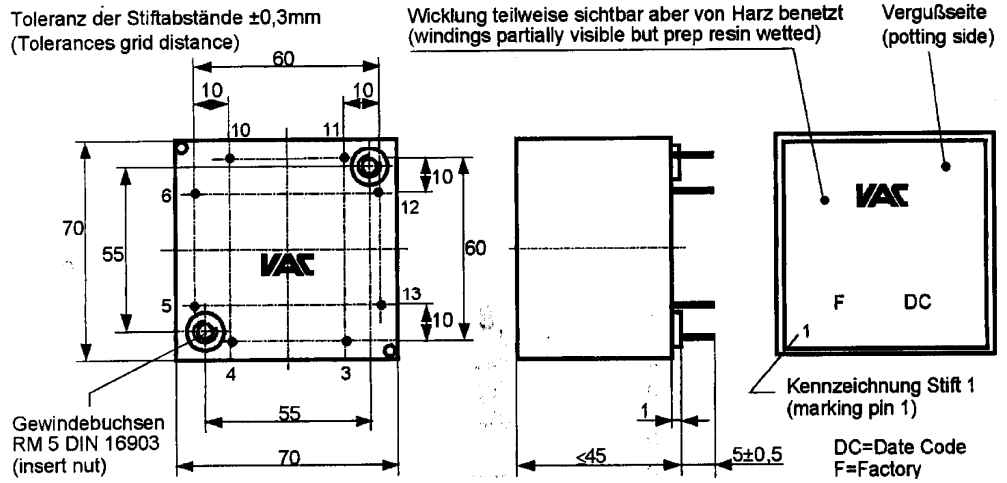

Anschlüsse: Connections:

∅ = 4,4* ± 0,4 mm

Beschriftung: inscription

VAC
4470X037
F DC

Anschlußschema: Schematic diagram

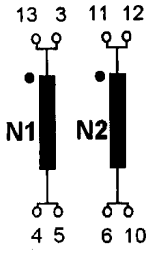

ü = 1 : 1

Betriebsdaten/Charakteristische Daten (Richtwerte): Operational data/characteristic data (nominal values):

L_N = 0,25 mH*

I_N = 68 A ; I_{max} = 280 A

$L_S \leq 6$ µH*

$U_{is,\,eff.}$ = 625 V

Umgebungstemperatur/ambient temperature: -40°C...+45°C
Lagertemperatur/storage temperature: -40°C...+85°C

Prüfung: (V: 100%-Test; AQL...: DIN ISO 2859-Teil1) inspection

1) (V)	M3014:	$U_{p,eff}$	= 3,1 kV,	2 s,	N1 gegen/to N2
2) (AQL 1/S4)	M3024:	$U_{TA,\,eff}$	≥ 750 V		
3) (AQL 0,25)		L_1	= 0,25 mH* -30% +50%,	f = 100 kHz,	$U_{AC,eff}$ =100 mV
4) (V)		Polarität / Übersetzungsverhältnis: Polarity / Turns Ratio:		Toleranz ± 2 % Tolerance	
5) (AQL 1/S4)		$R_{Cu1} = R_{Cu2} \leq 1{,}7$ mΩ*			

Messungen nach Temperaturangleich der Prüflinge an Raumtemperatur
Measurements after temperature balance of the samples at room temperature

*vorläufig/preliminary

Weitere Vorschriften: Applicable documents: Gehäusewerkstoff und Gießharz UL-gelistet
Housing material and casting resin UL - listed

Datum	Name	Index	Änderung
		81	

Hrsg.: KB-FB FT	Bearb: HL.		KB-PM B: Kei.			Freig.: HL.

Weitergabe sowie Vervielfältigung dieser Unterlage, Verwertung und Mitteilung ihres Inhalts nicht gestattet, soweit nicht ausdrücklich zugestanden. Zuwiderhandlungen verpflichten zu Schadenersatz. Alle Rechte für den Fall der Patenterteilung oder GM-Eintragung vorbehalten

OCEAN CHIPS
Океан Электроники
Поставка электронных компонентов

Компания «Океан Электроники» предлагает заключение долгосрочных отношений при поставках импортных электронных компонентов на взаимовыгодных условиях!

Наши преимущества:

- Поставка оригинальных импортных электронных компонентов напрямую с производств Америки, Европы и Азии, а так же с крупнейших складов мира;
- Широкая линейка поставок активных и пассивных импортных электронных компонентов (более 30 млн. наименований);
- Поставка сложных, дефицитных, либо снятых с производства позиций;
- Оперативные сроки поставки под заказ (от 5 рабочих дней);
- Экспресс доставка в любую точку России;
- Помощь Конструкторского Отдела и консультации квалифицированных инженеров;
- Техническая поддержка проекта, помощь в подборе аналогов, поставка прототипов;
- Поставка электронных компонентов под контролем ВП;
- Система менеджмента качества сертифицирована по Международному стандарту ISO 9001;
- При необходимости вся продукция военного и аэрокосмического назначения проходит испытания и сертификацию в лаборатории (по согласованию с заказчиком);
- Поставка специализированных компонентов военного и аэрокосмического уровня качества (Xilinx, Altera, Analog Devices, Intersil, Interpoint, Microsemi, Actel, Aeroflex, Peregrine, VPT, Syfer, Eurofarad, Texas Instruments, MS Kennedy, Miteq, Cobham, E2V, MA-COM, Hittite, Mini-Circuits, General Dynamics и др.);

Компания «Океан Электроники» является официальным дистрибьютором и эксклюзивным представителем в России одного из крупнейших производителей разъемов военного и аэрокосмического назначения **«JONHON»**, а так же официальным дистрибьютором и эксклюзивным представителем в России производителя высокотехнологичных и надежных решений для передачи СВЧ сигналов **«FORSTAR»**.

AVIC JONHON

«JONHON» (основан в 1970 г.)

Разъемы специального, военного и аэрокосмического назначения:

(Применяются в военной, авиационной, аэрокосмической, морской, железнодорожной, горно- и нефтедобывающей отраслях промышленности)

«FORSTAR» (основан в 1998 г.)

ВЧ соединители, коаксиальные кабели, кабельные сборки и микроволновые компоненты:

(Применяются в телекоммуникациях гражданского и специального назначения, в средствах связи, РЛС, а так же военной, авиационной и аэрокосмической отраслях промышленности).

FORSTAR®

Телефон: 8 (812) 309-75-97 (многоканальный)
Факс: 8 (812) 320-03-32
Электронная почта: ocean@oceanchips.ru
Web: http://oceanchips.ru/
Адрес: 198099, г. Санкт-Петербург, ул. Калинина, д. 2, корп. 4, лит. А