8000 Series/DIP Reed Relays

DIP Reed Relays

The 8000 Series is ideally suited to the needs of Automated Test Equipment, Instrumentation, Data Acquisition, and Process Control requirements. The specification tables allow you to select the appropriate relay for your particular application. If your requirements differ from the selection options, please consult your local representative or Coto's Factory to discuss a custom reed relay.

8000 Series Features

- 14-Pin DIP industry standard package
- High Insulation Resistance - 10^{12} Ω offered on most models
- High reliability, hermetically sealed contacts for long life (proven to 500 million operations)
- Contact forms; 1A, 2A, 1B and 1C available
- Surface mount version available
- Molded thermoset body on integral lead frame design
- Optional Electrostatic Shield for reducing capacitive coupling
- Coil suppression diode available
- High Voltage Breakdown versions available
- UL File # E67117

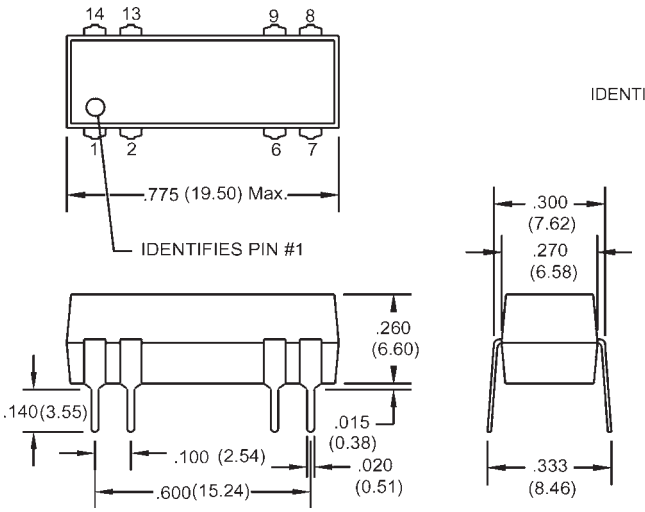

(For Model #'s 8001, 8002, 8021 & 8041)

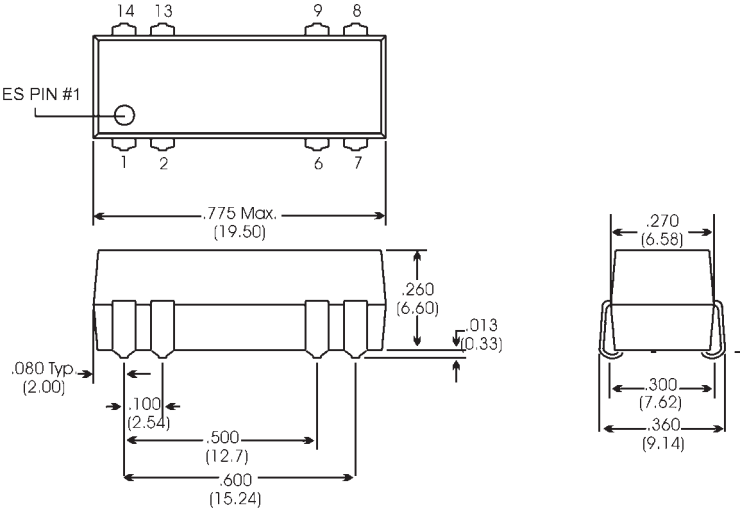

(For Model # 8061)

Dimensions in Inches (Millimeters)

Ordering Information

Part Number 80XX-XX-XX1

Model Number
8001 8041 8061

Coil Voltage
05=5 volts
12=12 volts

Diode Option[3]
0=No Diode 1=Diode

Shield Option[4]
0=No Shield
1=Electrostatic Shield

Ordering Information

Part Number 80XX-XX-XX

Model Number
8002 8021

Coil Voltage
05=5 volts
12=12 volts

Diode Option[3]
0=No Diode 1=Diode

Shield Option[4]
0=No Shield
1=Electrostatic Shield

8000 Series/DIP Reed Relays

Model Number			8001[2,3,4]		8002[2,3,4]		8021[2,3,4]		8041[2,3,4]		8061[2,3,4,5]	
Parameters	**Test Conditions**	**Units**	**1 Form A**		**2 Form A**		**1 Form B**		**1 Form C**		**1 Form C SMD**	
COIL SPECS.												
Nom. Coil Voltage		VDC	5	12	5	12	5	12	5	12	5	12
Max. Coil Voltage		VDC	6.5	15	6.5	15	6.5	15	6.5	15	6.5	15
Coil Resistance	+/- 10%, 25° C	Ω	500	500	200	500	200	500	200	500	200	500
Operate Voltage	Must Operate by	VDC - Max.	3.8	9.6	3.8	9.6	3.8	9.6	3.8	9.6	3.8	9.6
Release Voltage	Must Release by	VDC - Min.	0.5	1.0	0.5	1.0	0.5	1.0	0.5	1.0	0.5	1.0
CONTACT RATINGS												
Switching Voltage	Max DC/Peak AC Resist.	Volts	200		200		200		100		100	
Switching Current	Max DC/Peak AC Resist.	Amps	0.5		0.5		0.5		0.25		0.25	
Carry Current	Max DC/Peak AC Resist.	Amps	1.0		1.0		1.0		0.5		0.5	
Contact Rating	Max DC/Peak AC Resist.	Watts	10		10		10		3		3	
Life Expectancy-Typical[1]	Signal Level 1.0V,10mA	x 10^6 Ops.	500		500		500		100		100	
Static Contact Resistance (max. init.)	50mV, 10mA	Ω	0.150		0.150		0.150		0.200		0.200	
Dynamic Contact Resistance (max. init.)	0.5V, 50mA at 100 Hz, 1.5 msec	Ω	0.200		0.200		0.200		0.250		0.250	
RELAY SPECIFICATIONS												
Insulation Resistance (minimum)	Between all Isolated Pins at 100V, 25°C, 40% RH	Ω	10^{12}		10^{12}		10^{12}		10^{10}		10^{10}	
Capacitance - Typical Across Open Contacts	No Shield	pF	0.5		0.5		0.5		1.5		1.5	
	Shield Floating	pF	1.0		0.5		0.5		1.5		1.5	
	Shield Guarding	pF	0.5		0.2		0.2		1.0		1.0	
Open Contact to Coil	No Shield	pF	1.5		1.5		2.5		1.5		1.5	
	Shield Floating	pF	2.0		2.0		2.0		2.0		2.0	
	Shield Guarding	pF	0.5		0.5		1.5		0.5		0.5	
Contact to Shield	Contacts Open, Shield Floating	pF	2.0		1.5		2.0		2.0		2.0	
Dielectric Strength (minimum)	Between Contacts	VDC/peak AC	300		300		300		200		200	
	Contacts to Shield	VDC/peak AC	1500		1500		1500		1500		1500	
	Contacts/Shield to Coil	VDC/peak AC	1500		1500		1500		1500		1500	
Operate Time - including bounce - Typical	At Nominal Coil Voltage, 30 Hz Square Wave	msec.	0.5		0.5		0.5		1.0		1.0	
Release Time - Typical	Diode Suppression[6]	msec.	1.0		1.0		1.0		1.5		1.5	
	No Suppression	msec.	0.5		0.5		0.5		1.0		1.0	

Top View:
Dot stamped on top of relay refers to pin #1 location
Grid = .1"x.1" (2.54mm x 2.54mm)

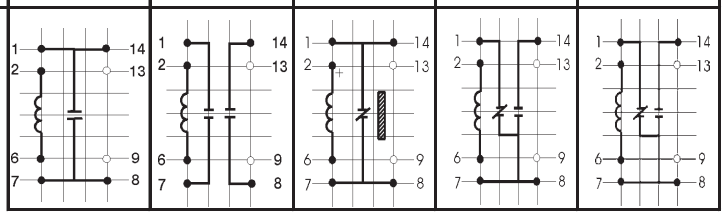

Notes:

[1] Consult factory for life expectancy at other switching loads.
[2] Molded depression on top of relay refers to pin #1 location.
[3] Optional coil suppression diode across pins 2(+) and 6(-).
[4] Optional ES Shield is tied to pin 9.
[5] Surface mount processing temperature: 260°C max for 1 minute dwell time. Temperature measured on leads where lead exits molded package.
[6] Consists of 56V Zener diode and 1N4148 diode in series, connected in parallel with coil.

Environmental Ratings

Storage Temp: -35°C to +100°C;
Operating Temp: -20°C to +85°C
Solder Temp: 270°C max; 10 sec. max
The operate and release voltage and the coil resistance are specified at 25°C.
These values vary by approximately 0.4% / °C as the ambient temperature varies.
Vibration: 20 G's to 2000 Hz; Shock: 50 G's

OCEAN CHIPS
Океан Электроники
Поставка электронных компонентов

Компания «Океан Электроники» предлагает заключение долгосрочных отношений при поставках импортных электронных компонентов на взаимовыгодных условиях!

Наши преимущества:

- Поставка оригинальных импортных электронных компонентов напрямую с производств Америки, Европы и Азии, а так же с крупнейших складов мира;
- Широкая линейка поставок активных и пассивных импортных электронных компонентов (более 30 млн. наименований);
- Поставка сложных, дефицитных, либо снятых с производства позиций;
- Оперативные сроки поставки под заказ (от 5 рабочих дней);
- Экспресс доставка в любую точку России;
- Помощь Конструкторского Отдела и консультации квалифицированных инженеров;
- Техническая поддержка проекта, помощь в подборе аналогов, поставка прототипов;
- Поставка электронных компонентов под контролем ВП;
- Система менеджмента качества сертифицирована по Международному стандарту ISO 9001;
- При необходимости вся продукция военного и аэрокосмического назначения проходит испытания и сертификацию в лаборатории (по согласованию с заказчиком);
- Поставка специализированных компонентов военного и аэрокосмического уровня качества (Xilinx, Altera, Analog Devices, Intersil, Interpoint, Microsemi, Actel, Aeroflex, Peregrine, VPT, Syfer, Eurofarad, Texas Instruments, MS Kennedy, Miteq, Cobham, E2V, MA-COM, Hittite, Mini-Circuits, General Dynamics и др.);

Компания «Океан Электроники» является официальным дистрибьютором и эксклюзивным представителем в России одного из крупнейших производителей разъемов военного и аэрокосмического назначения **«JONHON»**, а так же официальным дистрибьютором и эксклюзивным представителем в России производителя высокотехнологичных и надежных решений для передачи СВЧ сигналов **«FORSTAR»**.

AVIC JONHON

«JONHON» (основан в 1970 г.)

Разъемы специального, военного и аэрокосмического назначения:

(Применяются в военной, авиационной, аэрокосмической, морской, железнодорожной, горно- и нефтедобывающей отраслях промышленности)

«FORSTAR» (основан в 1998 г.)

ВЧ соединители, коаксиальные кабели, кабельные сборки и микроволновые компоненты:

(Применяются в телекоммуникациях гражданского и специального назначения, в средствах связи, РЛС, а так же военной, авиационной и аэрокосмической отраслях промышленности).

FORSTAR®

Телефон: 8 (812) 309-75-97 (многоканальный)
Факс: 8 (812) 320-03-32
Электронная почта: ocean@oceanchips.ru
Web: http://oceanchips.ru/
Адрес: 198099, г. Санкт-Петербург, ул. Калинина, д. 2, корп. 4, лит. А