図面番号(DRAWING NO.)
SJ117219

版数 VER.	年月日 DATE	CN NO.	変更内容 DESCRIPTION	製図 DR.	担当 CHK.	査閲 APPD.	承認 APPD.

REFERENCE ONLY
JAE

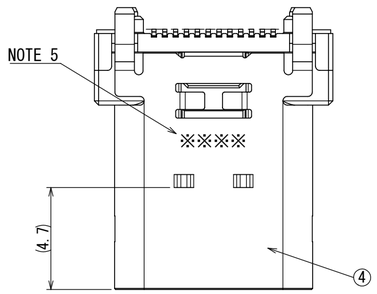

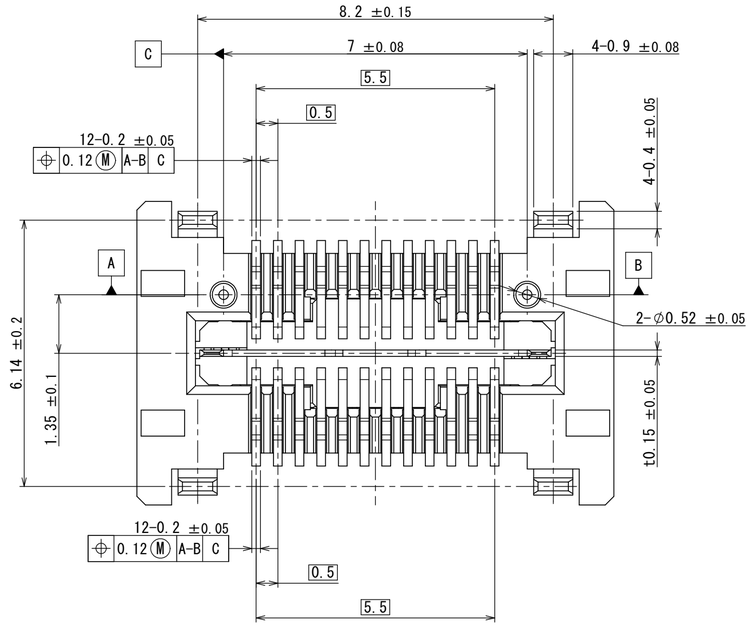

A
(10 : 1)

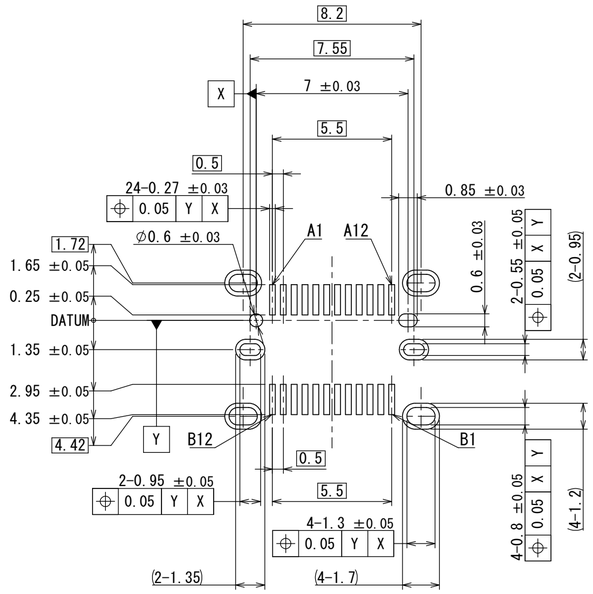

APPLICABLE P.C.B DIMENSION (REF.)
適合基板寸法 (参考)

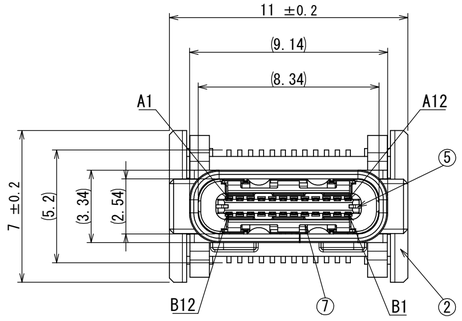

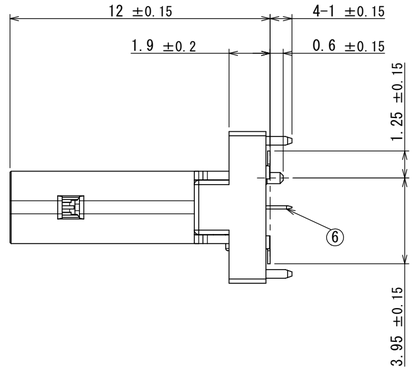

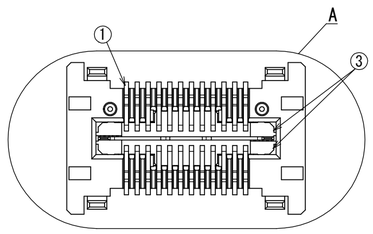

NOTE 1. COPLANARITY OF SMT TERMINAL SHALL BE 0.1 MAXIMUM.
NOTE 2. MATING DIMENSIONS CONSIST OF
"Universal Serial Bus Type-C Cable and Connector Specification Revision 1.1"
NOTE 3. THE SHELL LENGTH IS LESS THAN THE MINIMUM SPECIFIED BY THE USB TYPE C STANDARD.
AS SUCH IT CANNOT INDEPENDENTLY BE GURANTEED TO MEET ALL TYPE C MECHANICAL REQUIREMENTS.
REFERENCE THE USB TYPE C SPECIFICATION RELEASE 1.1, SECTION 3.2.1, NOTE 7.
NOTE 4. VACUUM AREA.
NOTE 5. LOT NO. IS MARKED AS SHOWN IN BELOW FIGURE MARKING.
(EX.) 5 Y 0 3
-5 :MANUFACTURE YEAR. (LAST 1 DIGIT OF A.D.)
-Y :MANUFACTURE MONTH. (JAN. TO SEP.:1 TO 9, OCT.:O, NOV.:X, DEC.:Y)
-03:MANUFACTURE DAY. (1 TO 31)

TABLE1. PIN ASSIGNMENT (FRONT VIEW)

Pin No.	A1	A2	A3	A4	A5	A6	A7	A8	A9	A10	A11	A12
	GND	TX1+	TX1-	V_{BUS}	CC1	D+	D-	SBU1	V_{BUS}	RX2-	RX2+	GND
	GND	RX1+	RX1-	V_{BUS}	SBU2	D-	D+	CC2	V_{BUS}	TX2-	TX2+	GND
Pin No.	B12	B11	B10	B9	B8	B7	B6	B5	B4	B3	B2	B1

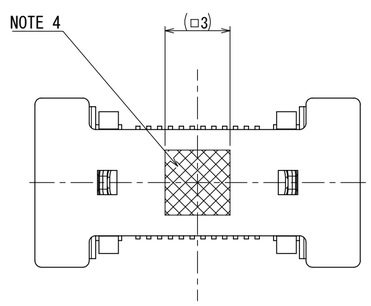

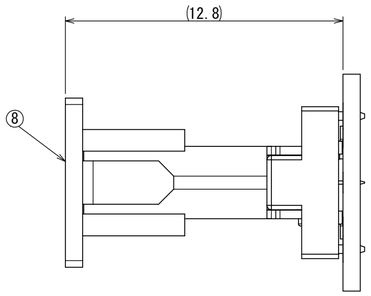

CAP ASSEMBLY AND MOUTING CONDITION (REF.)
(5 : 1)

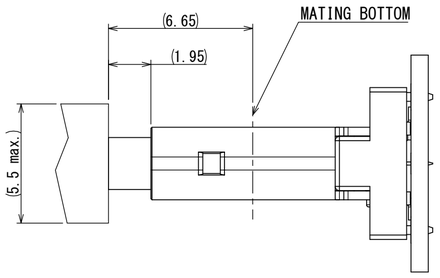

MATED CONDITION (REF.)
(2 : 1)

符号 NO.	名称 DESCRIPTION	個数 QTY.	材料 MATERIAL	仕上 FINISH	備考 REMARKS
8	CAP	1	THERMOPLASTIC RESIN	COLOR:BLACK	
7	GND PLATE	2	STAINLESS STEEL	NICKEL PLATING	
6	MID PLATE 2	1	STAINLESS STEEL	NICKEL PLATING	
5	MID PLATE 1	1	STAINLESS STEEL	NICKEL PLATING	
4	SHELL	1	STAINLESS STEEL	NICKEL PLATING	
3	INSULATOR 2	2	THERMOPLASTIC RESIN	COLOR:BLACK	
2	INSULATOR 1	1	THERMOPLASTIC RESIN	COLOR:BLACK	
1	CONTACT	24	COPPER ALLOY	CONTACT AREA NICKEL:2μm MIN. PALLADIUM-NICKEL:0.75μm MIN. GOLD FLASH:0.05μm MIN. SOLDER TAILS: NICKEL:2μm MIN. GOLD FLASH:0.03μm MIN.	

仕様書(SPECIFICATION) JACS-30368※	第1版(ORIGINAL DATE) 20/JAN/2016	尺度(SCALE) 5:1	シリーズ(SERIES) DX07
	製図 DR.	名称(TITLE) DX07S024WJ1	日本航空電子工業株式会社 JAPAN AVIATION ELECTRONICS INDUSTRY, LTD.
一般公差(GENERAL TOLERANCE) 寸法(DIMENSION): .±0.8, .×±0.4, .××±0.1, .×××± 角度(ANGLES): ×°±, ×°×'±	担当 CHK. S. YAMAGUCHI		SIZE A2
	査閲 APPD. M. SASAKI		
	承認 APPD. T. MASUMOTO		
単位(UNIT):mm		質量(MASS)	図面番号(DRAWING NO.) SJ117219
			版数(VER.) 1

JAE Connector DIV. Proprietary. Copyright(C) 2016, Japan Aviation Electronics Industry, LTD.

DCF-C-213H(12.08)
S/W

Mouser Electronics

Authorized Distributor

Click to View Pricing, Inventory, Delivery & Lifecycle Information:

JAE Electronics:

DX07S024WJ1R350

OCEAN CHIPS
Океан Электроники
Поставка электронных компонентов

Компания «Океан Электроники» предлагает заключение долгосрочных отношений при поставках импортных электронных компонентов на взаимовыгодных условиях!

Наши преимущества:

- Поставка оригинальных импортных электронных компонентов напрямую с производств Америки, Европы и Азии, а так же с крупнейших складов мира;
- Широкая линейка поставок активных и пассивных импортных электронных компонентов (более 30 млн. наименований);
- Поставка сложных, дефицитных, либо снятых с производства позиций;
- Оперативные сроки поставки под заказ (от 5 рабочих дней);
- Экспресс доставка в любую точку России;
- Помощь Конструкторского Отдела и консультации квалифицированных инженеров;
- Техническая поддержка проекта, помощь в подборе аналогов, поставка прототипов;
- Поставка электронных компонентов под контролем ВП;
- Система менеджмента качества сертифицирована по Международному стандарту ISO 9001;
- При необходимости вся продукция военного и аэрокосмического назначения проходит испытания и сертификацию в лаборатории (по согласованию с заказчиком);
- Поставка специализированных компонентов военного и аэрокосмического уровня качества (Xilinx, Altera, Analog Devices, Intersil, Interpoint, Microsemi, Actel, Aeroflex, Peregrine, VPT, Syfer, Eurofarad, Texas Instruments, MS Kennedy, Miteq, Cobham, E2V, MA-COM, Hittite, Mini-Circuits, General Dynamics и др.);

Компания «Океан Электроники» является официальным дистрибьютором и эксклюзивным представителем в России одного из крупнейших производителей разъемов военного и аэрокосмического назначения **«JONHON»**, а так же официальным дистрибьютором и эксклюзивным представителем в России производителя высокотехнологичных и надежных решений для передачи СВЧ сигналов **«FORSTAR»**.

AVIC JONHON

«JONHON» (основан в 1970 г.)

Разъемы специального, военного и аэрокосмического назначения:

(Применяются в военной, авиационной, аэрокосмической, морской, железнодорожной, горно- и нефтедобывающей отраслях промышленности)

«FORSTAR» (основан в 1998 г.)

ВЧ соединители, коаксиальные кабели, кабельные сборки и микроволновые компоненты:

(Применяются в телекоммуникациях гражданского и специального назначения, в средствах связи, РЛС, а так же военной, авиационной и аэрокосмической отраслях промышленности).

FORSTAR®

Телефон: 8 (812) 309-75-97 (многоканальный)
Факс: 8 (812) 320-03-32
Электронная почта: ocean@oceanchips.ru
Web: http://oceanchips.ru/
Адрес: 198099, г. Санкт-Петербург, ул. Калинина, д. 2, корп. 4, лит. А