THIS DRAWING IS UNPUBLISHED. RELEASED FOR PUBLICATION 20
© COPYRIGHT 20 BY - ALL RIGHTS RESERVED.

LOC	DIST
FT	0

REVISIONS

P	LTR	DESCRIPTION	DATE	DWN	APVD
	D5	EDITED NOTES PER ECO-11-013836	15JUL2011	DW	JE

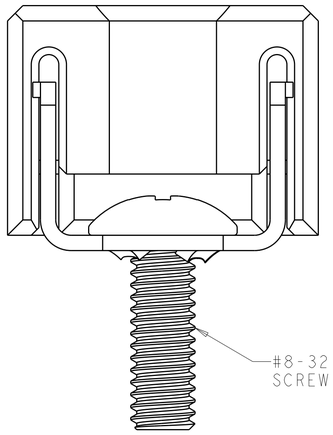

1954381-2 & -3

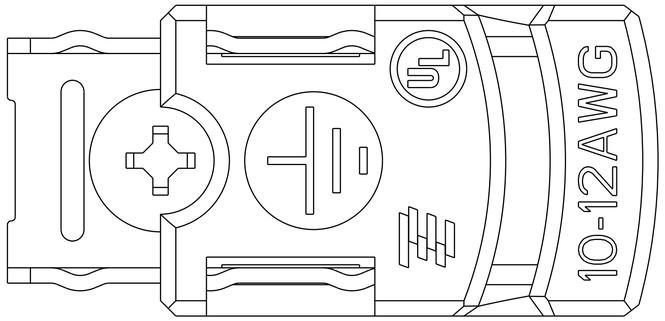

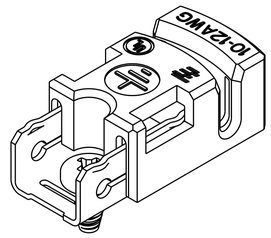

SCALE 2:1

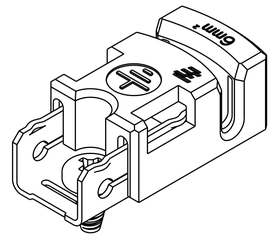

SCALE 2:1
1954381-5 ONLY

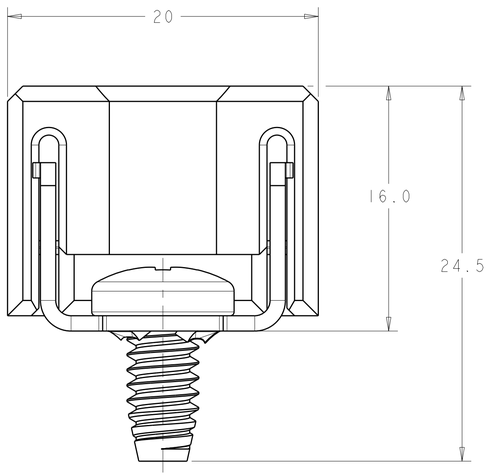

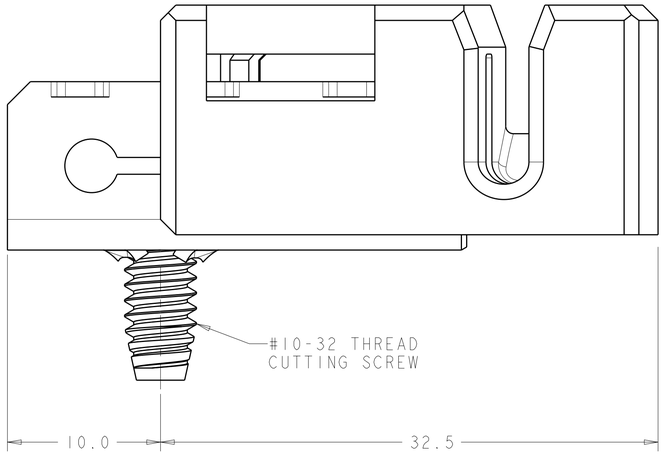

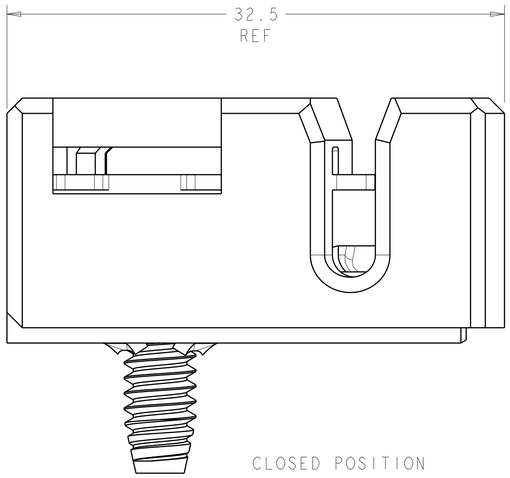

CLOSED POSITION

1. MATERIALS AND FINISH:
   SLIDER: PBT, UV F1 RATING, BLACK, 94V5
   BASE: PHOSPHOR BRONZE; FINISH: Sn OVER Ni
   MOUNTING HARDWARE: STAINLESS STEEL EXCEPT #8-32 HEX NUT WHICH IS CARBON STEEL
2. COMPLIES WITH DIRECTIVE 2002/95/EC (ROHS)
3. PATENTED.
4. NUTS ARE PACKAGED SEPERATELY IN A BAG.

	NUT	SCREW	WIRE SIZE	PART NUMBER
	NONE	NONE	6mm² AND 4mm²	1954381-6
	NONE	#10-32 THREAD CUTTING .375LG	6mm² AND 4mm²	1954381-5
4	NUT WITH LOCKWASHER	#10-32 PAN HEAD .625LG	10-12 AWG, 4mm²	1954381-4
4	NUT WITH LOCKWASHER	#8 PAN HEAD .500LG	10-12 AWG, 4mm²	1954381-3
4	HEX NUT	#8-32 PAN HEAD .500LG	10-12 AWG, 4mm²	1954381-2
	NONE	#10-32 THREAD CUTTING .375LG	10-12 AWG, 4mm²	1954381-1

THIS DRAWING IS A CONTROLLED DOCUMENT.

DIMENSIONS: mm

TOLERANCES UNLESS OTHERWISE SPECIFIED:
0 PLC ±-
1 PLC ±1.0
2 PLC ±0.10
3 PLC ±-
4 PLC ±-
ANGLES ±3°

MATERIAL 1
FINISH - -

DWN 31OCT2006 MOHAN
CHK 01NOV2006 S. DUESTERHOEFT
APVD 01JUN2007 M STRECKEWALD
PRODUCT SPEC -
APPLICATION SPEC -
WEIGHT -

TE Connectivity

NAME GROUNDING CLIP ASSEMBLY SOLID WIRE -

SIZE	CAGE CODE	DRAWING NO	RESTRICTED TO
A1	00779	C-1954381	-

CUSTOMER DRAWING | SCALE 5:1 | SHEET 1 OF 1 | REV D5

4805 (3/11)

Pro/ENGINEER DRAWING

OCEAN CHIPS
Океан Электроники
Поставка электронных компонентов

Компания «Океан Электроники» предлагает заключение долгосрочных отношений при поставках импортных электронных компонентов на взаимовыгодных условиях!

Наши преимущества:

- Поставка оригинальных импортных электронных компонентов напрямую с производств Америки, Европы и Азии, а так же с крупнейших складов мира;
- Широкая линейка поставок активных и пассивных импортных электронных компонентов (более 30 млн. наименований);
- Поставка сложных, дефицитных, либо снятых с производства позиций;
- Оперативные сроки поставки под заказ (от 5 рабочих дней);
- Экспресс доставка в любую точку России;
- Помощь Конструкторского Отдела и консультации квалифицированных инженеров;
- Техническая поддержка проекта, помощь в подборе аналогов, поставка прототипов;
- Поставка электронных компонентов под контролем ВП;
- Система менеджмента качества сертифицирована по Международному стандарту ISO 9001;
- При необходимости вся продукция военного и аэрокосмического назначения проходит испытания и сертификацию в лаборатории (по согласованию с заказчиком);
- Поставка специализированных компонентов военного и аэрокосмического уровня качества (Xilinx, Altera, Analog Devices, Intersil, Interpoint, Microsemi, Actel, Aeroflex, Peregrine, VPT, Syfer, Eurofarad, Texas Instruments, MS Kennedy, Miteq, Cobham, E2V, MA-COM, Hittite, Mini-Circuits, General Dynamics и др.);

Компания «Океан Электроники» является официальным дистрибьютором и эксклюзивным представителем в России одного из крупнейших производителей разъемов военного и аэрокосмического назначения **«JONHON»**, а так же официальным дистрибьютором и эксклюзивным представителем в России производителя высокотехнологичных и надежных решений для передачи СВЧ сигналов **«FORSTAR»**.

AVIC JONHON

«JONHON» (основан в 1970 г.)

Разъемы специального, военного и аэрокосмического назначения:

(Применяются в военной, авиационной, аэрокосмической, морской, железнодорожной, горно- и нефтедобывающей отраслях промышленности)

«FORSTAR» (основан в 1998 г.)

ВЧ соединители, коаксиальные кабели, кабельные сборки и микроволновые компоненты:

(Применяются в телекоммуникациях гражданского и специального назначения, в средствах связи, РЛС, а так же военной, авиационной и аэрокосмической отраслях промышленности).

FORSTAR®

Телефон: 8 (812) 309-75-97 (многоканальный)
Факс: 8 (812) 320-03-32
Электронная почта: ocean@oceanchips.ru
Web: http://oceanchips.ru/
Адрес: 198099, г. Санкт-Петербург, ул. Калинина, д. 2, корп. 4, лит. А